GB
IE

Dry inertia stone heater

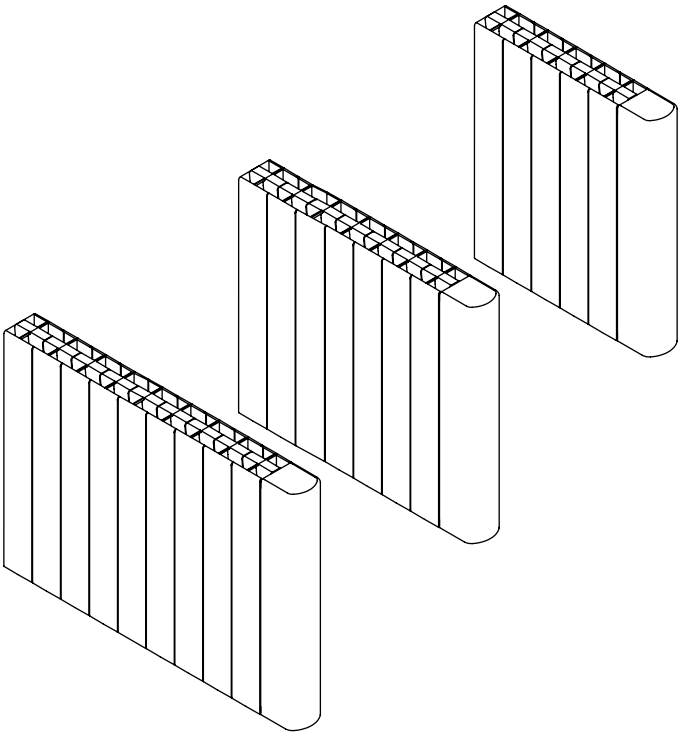

Models		EAN
HJDXK10GT46T	1000W	3663602884637
HJDXK15GT46T	1500W	3663602884644
HJDXK20GT46T	2000W	3663602884651

V30621
BX220IM/B3

Let's get started...

This instruction manual is important to your safety.
Read the entire manual carefully before using the appliance and keep it for future reference.

Getting started...

Safety	3-5
Before you start	6-7
Quick start	8-18

In more detail…

Trouble shooting	19
Maintenance and cleaning	20
Environmental protection	20
Technical specifications	21-24
Installation	25-28

PLEASE READ THE SAFETY ADVICE CAREFULLY BEFORE USING THE APPLIANCE

Warning: risk of fire, electric shock, physical injuries and material damage.

Before using this appliance, always follow the safety advice during assembly, use and maintenance.

SAFETY ADVICE (Use)

- This appliance can be used by children aged from 8 years and above and persons with reduced physical, sensory or mental capabilities or lack of experience and knowledge if they have been given supervision or instruction concerning use of the appliance in a safe way and understand the hazards involved. Children shall not play with the appliance. Cleaning and user maintenance shall not be made by children without supervision.
- Children of less than 3 years should be kept away unless continuously supervised.
- Children aged from 3 years and less than 8 years shall only switch on/off the appliance provided that it has been placed or installed in its intended normal operating position and they have been given supervision or instruction concerning use of the appliance in a safe way and understand the hazards involved.
  Children aged from 3 years and less than 8 years shall not plug in, regulate and clean the appliance or perform user maintenance.
- CAUTION : Some parts of this product can become very hot and cause burns. Particular attention has to be given where children and vulnerable people are present.

PLEASE READ THE SAFETY ADVICE CAREFULLY BEFORE USING THE APPLIANCE

- WARNING : In order to avoid overheating, do not cover the heater.
- If the supply cord is damaged, it must be replaced by the manufacturer, its service agent or similarly qualified persons in order to avoid a hazard.
- The appliance must not be used outdoors.
- The appliance is intended for domestic use only. Do not use this appliance for anything other than its intended purpose.
- Do not operate the appliance in a room where flammable liquids, solvents or varnishes are stored and/or where flammable vapours may exist.
- The appliance must be placed at a minimum distance of one metre from flammable materials and objects (curtains, bedding, textiles, paper, etc.)
- Do not attempt to disassemble this appliance, repair it or perform any modifications yourself. This appliance does not contain any parts that can be used separately.
- Keep plastic packaging out of the reach of children.
- Air inlet and outlet vents must not be covered or obstructed under any circumstances. Do not insert any objects into these vents.
- Do not exert pressure on or hit the walls of the appliance.

PLEASE READ THE SAFETY ADVICE CAREFULLY BEFORE USING THE APPLIANCE

SAFETY ADVICE (Installation)

- Information on appliance installation is provided in the Installation section on pages 25 to 28.
- The heater must not be located immediately below a socket-outlet.
- WARNING : Means for disconnection must be incorporated in the fixed wiring in accordance with the wiring rules.
- CAUTION : In order to avoid a hazard due to inadvertent resetting of the thermal cut-out, this appliance must not be supplied through an external switching device, such as a timer, or connected to a circuit that is regularly switched on and off by the utility.
- WARNING : This appliance must only be used as a stationary appliance. It must be attached vertically and securely to a vertical wall. Any other position is potentially dangerous.
- CAUTION : to be installed by a professional in line with the installation standards applicable in your country.

IMPORTANT : KEEP THIS INFORMATION FOR FUTURE REFERENCE. READ CAREFULLY.

Points to check before beginning

- For domestic use only.
- Children or any other persons incapable of using the appliance safely must not use this appliance.
- Please discard of plastic packaging appropriately and keep it out of reach of children.

Your product

1. Main part
2. Control panel

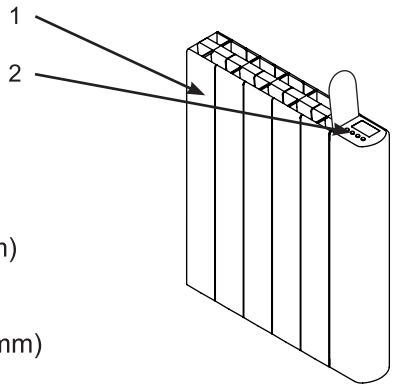

x08 (Z5x35mm)

x02 (ST3.5x8mm)

x08

The screws and wall plugs supplied are suitable for solid walls. For all other types of wall, please use suitable screws and wall plugs.

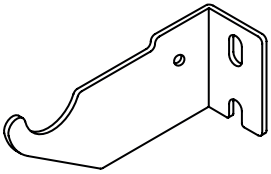

x04

x02

You need (no included)

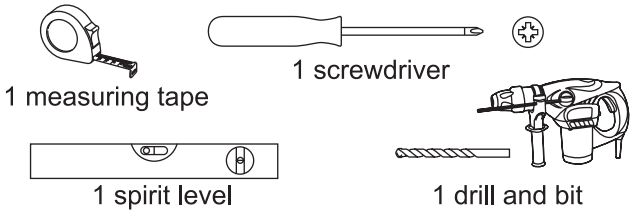

To install your product, please read the installation guidelines at the end of the instruction manual.

The controls

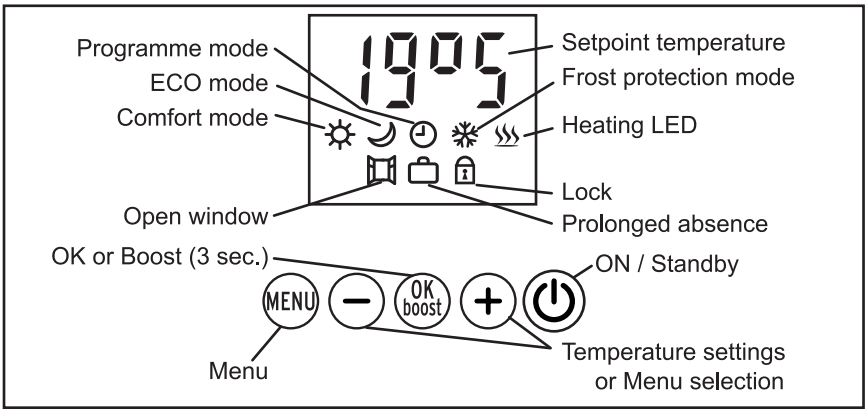

. The icon and the value being adjusted flash. Flashing stops when the setting is validated by pressing **OK-boost***, or after 30 seconds of inaction (any modification to the setting is then cancelled).*

HEATING ON / STANDBY

- Press the ⏻ button to switch the heat on or off (standby).

. Two short beeps that increase in pitch sound when switched on and three beeps that decrease in pitch sound when switched off.

. When switched on, the setpoint temperature and current mode are displayed alternatively every 3 seconds ;

Standby *ON* *ON*

. The ♨ icon is the heating LED. It is displayed on and off cyclically.

LOCKING THE BUTTONS

- Press and hold for more than 3 seconds on the **MENU** button to lock or unlock the buttons. The icon indicates that it is locked.

  The button is never locked.

MODE SELECTION

- Press the **MENU** button to display **Mod**, then the **OK-boost** button, then press **+** or **-** to select one of the following modes :

  - **Con** (Comfort): Constant temperature that can be set between 13.5°C and 30°C.
  - **Pro** (Programme): Weekly programming (refer to the Weekly programming section).
  - **EcP** (Programme Ecopilote) : Simplified weekly programming (refer to the Weekly programming section).
  - **FilP** : unused
  - **FrF** (Frost protection): Temperature at 7.5°C, not adjustable.
  - **Eco** (Economy): Constant temperature that can be set between 13°C and 29.5°C.

- Press the **MENU** button to cancel the setting, or the **OK-boost** button to validate the mode: the mode and temperature are displayed alternately every 3 seconds.

SETTING THE COMFORT MODE TEMPERATURE

. The Comfort and ECO setpoint temperatures are set separately.

. The Comfort mode temperature range is between 13.5°C and 30°C and can be adjusted in increments of 0.5°C. If limited, reduce the ECO temperature, as the Comfort temperature is always higher than the ECO temperature.

- When Comfort mode (**ConFo**) is in operation, press the **+** or **-** button to increase or reduce the setpoint temperature ; the temperature flashes.
- Press the **MENU** button to cancel the setting, or the **OK-boost** button to validate the Comfort temperature selected.

SETTING THE ECO MODE TEMPERATURE

. The Comfort and ECO setpoint temperatures are set separately.

. The ECO mode temperature range is between 13°C and 29.5°C and can be adjusted in increments of 0.5°C. If limited, increase the Comfort temperature, as the ECO temperature is always lower than the Comfort temperature.

- When **Eco** mode is in operation, press the **+** or **-** button to increase or reduce the setpoint temperature ; the temperature flashes.
- Press the **MENU** button to cancel the setting, or the **OK-boost** button to validate the ECO temperature selected.

SETTING THE BOOST

The temperature setting is automatically forced to 30°C during boost.

When Boost finishes, the thermostat returns to the mode and temperature that was previously set.

- Press and hold for **3 seconds** on the **OK-boost** button to switch Boost on or off.
- Press the **+** or **-** button to select the Boost time: 5, 10, 15, 20, 30, 45, 60, 90 or 120 minutes (the default selection is 60 minutes), then press the **OK-boost** button to validate the selection; the remaining time in Boost is displayed.

. In Programme mode, Boost can be stopped at any time by pressing and holding for **3 seconds** *on the* **OK-boost***. Following a manual stop in Programme mode, Boost can only be reactivated by a programme after a period of 2 hours.*

PRECAUTIONS FOR USE

SETTING THE TEMPERATURE

- *The heating power is maximal as long as the setpoint temperature has not been reached. Programming the setpoint temperature to the maximum temperature possible, will not heat the room quicker.*
- *Wait several hours for the room temperature to stabilise before adjusting the temperature setting.*

MAINTENANCE:

- *Regularly clean the air inlet and outlet vents as soon as they begin to clog.*

POWER CUTS

- *Following a power cut and resume, the appliance will automatically restart with all of the settings and programs used before the cut (if it was in operation before the cut, it will stay on after the power resume).*
- *The programmer clock starts from the time the cut began. This means that the time and day could be misaligned.*
- *Following a power resume, the reference, then the total time the appliance is turned on is displayed for 30 seconds on power resume.*

Secondary programmes and functions

SETTING THE TIME

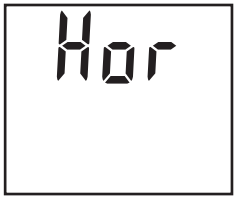

- Press **MENU**, then **+** to access the **Hor** menu.
- Press **OK-boost** to enter this menu.
- Press **+** or **-** to set the day of the week :
  d1 = Monday, **d2** = Tuesday,...., **d7** = Sunday.
- Press **OK-boost** to validate
- Press **+** or **-** to set the hour.
- Press **OK-boost** to validate.
- Press **+** or **-** to set the minutes.
- Press **OK-boost** to validate.
- Press **+** or **-** to select automatic (**Aut**) or manual (**ПАn**) time setting.
- Press **OK-boost** to validate.
- Press **MENU** to exit the menu

*If the ◷ icon permanently flashes in programme mode (**Pro** or **EcP**), this indicates that the time is offset following a power cut. It is flashing as a time has not been set.*

Following a power cut, the appliance will automatically restart with all of the settings used before the cut (if it was on or standby before the cut, it will stay on or standby after the cut).

Automatic time setting is not possible outside France.

Select manual time setting if daily automatic time setting is incorrect.

WEEKLY PROGRAMMING

. The time must be set before any programming.
*. There are two programmers available. They comprise 6 programs: **Pr1** to **Pr6** for one, and 3 programs, **Ec1** to **Ec3** for the other. Selecting **Pro** or **EcP** mode activates one or the other.*
. The time period for one programme may overlap the time period of another. In this case, Boost is prioritised over Comfort mode.

. *Each programme is defined by :*

- *its* **name : Pr1**, **Pr2**, **Pr3**, **Pr4**, **Pr5**, **Pr6, Ec1, Ec2** *or* **Ec3**,
- *its operating mode : Comfort (***Con***) or Boost (***bSt***),*
- *its days of activation : Monday to Sunday (***1-7***), or Saturday and Sunday (***6-7***), or Monday to Friday (***1-5***), or a day of the week (***d1, d2, d3, d4, d5, d6, d7***),*
- *its start time,*
- *its end time.*

Example of weekly programming **:**

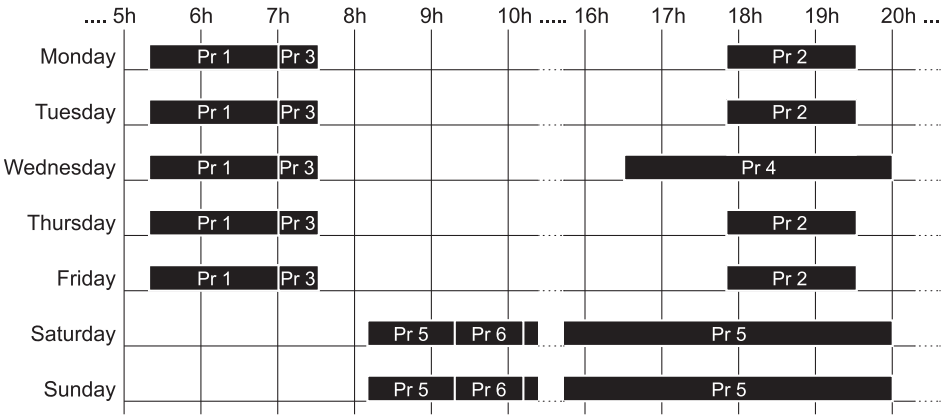

Pr 1: Monday to Friday from 5:20 to 7:00 in Comfort mode.

Pr 2: Monday to Sunday from 17:50 to 19:30 in Comfort mode.

Pr 3: Monday to Friday from 7:00 to 7:30 in Boost mode.

Pr 4: Wednesday from 16:30 to 20:00 in Comfort mode.

Pr 5: Saturday and Sunday from 8:10 to 20:00 in Comfort mode.

Pr 6: Saturday and Sunday from 9:20 to 10:10 in Boost mode.

- Press **MENU**, then **+** to access the **Pro** menu.
- Press **OK-boost** to enter this menu.

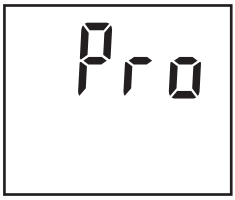

- Press **+** or **-** to select the programme number (**Pr1**, **Pr2**, **Pr3**, **Pr4**, **Pr5**, **Pr6**, **Ec1**, **Ec2** or **Ec3**).
- Press **OK-boost** to validate.

- *(Only for* **Pr1** *to* **Pr6***)* Press **+** or **-** to select programme operating mode ; Comfort (**Con**) or Boost (**bSt**).
- Press **OK-boost** to validate.

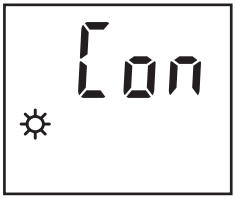

- Press **+** or **-** to select the day(s) of programme activation or inactivation (**not**); Monday, Tuesday, Wednesday, Thursday, Friday, Saturday, Sunday (**d1** ... **d7**), from Monday morning to Sunday evening (**1-7**), from Saturday morning to Sunday evening (**6-7**), from Monday morning to Friday evening (**1-5**).
- Press **OK-boost** to validate.

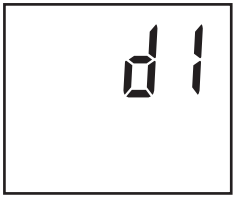

- Press **+** or **-** to set the hour of start time of the programme.
- Press **OK-boost** to validate.
- Press **+** or **-** to set the minutes of the start time in blocks of 10 minutes.
- Press **OK-boost** to validate.

- In the same way, press **+** or **-** to set the end time of the programme.
  . The end time is only programmable between the start time and midnight.
  . The Boost function is limited to a maximum of 2 hours.

- Press **OK-boost** to validate (**Pro** mode is selected by default).

- Press the **MENU** button to exit the menu without validating the latest modifications.

CONSUMPTIONS

. This menu displays the actual consumption duration. It is expressed as a percentage of the total time.

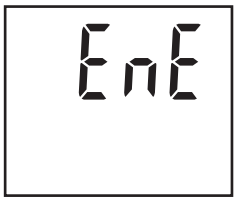

- Press **MENU**, then + to access the **EnE** menu.
- Press **OK-boost** to enter this menu.
- Press **+** or **-** to successively display the consumption duration from today (**dAY**), yesterday (**d-1**), the week (**7-d**), the month (**30d**), the year (**360d**), and the reset (**rES**) for all consumption durations.
- Press **MENU** to exit the menu.

- **dAY***; consumption duration of the current day starting at midnight and ending at midnight.*
- **d-1** *; consumption duration of the previous day starting at midnight and ending at midnight.*
- **7-d** *; consumption duration for the 7 previous days (example: the consumption displayed on Wednesday 11 started Tuesday 3 at midnight and ended Tuesday 10 at midnight).*
- **30d** *; consumption duration for the 30 previous days (example: the consumption displayed on 11 May started 11 April at midnight and ended 10 May at midnight).*
- **360d** *; consumption duration for the previous 360 days (example: the consumption displayed on 11 May 2013 started 16 May 2012 at midnight and ended 10 May 2013 at midnight).*
- **rES** *; press and hold more than* **3 seconds** *on* **OK-boost** *to reset the consumption counters.*

For example, a 1500 W heater displays its consumption duration

- *for the year :* **360d** -> **E:06** *(1500 W for 6% of the time),*
  i.e. 777.6 kW.h (= 777600 W.h = 1500 x 360 x 24 x 0.06).
- *for the month :* **30d** -> **E:14** *(1500 W for 14% of the time),*
  i.e. 151.2 kW.h (= 151200 W.h = 1500 x 30 x 24 x 0.14).
- *for the week :* **7-d** -> **E:21** *(1500 W for 21% of the time),*
  i.e. 52.9 kW.h (= 52920 W.h = 1500 x 7 x 24 x 0.21).
- *for yesterday :* **d-1** -> **E:28** *(1500 W for 28% of the time),*
  i.e. 10.1 kW.h (= 10080 W.h = 1500 x 24 x 0.28).
- *for today up to 12:45 :* **dAY** -> **E:32** *(1500 W for 32% of the time elapsed since 0:00),*
  i.e. 6.1 kW.h (6120 W.h = 1500 x 12.75 (= 12:45) x 0.32).

SETTING THE TEMPERATURE OFFSET

. This setting compensates for any difference (offset) between the temperature displayed by the unit and ambient temperature measured in the room. This difference varies from one room to another as it depends on the insulation, room layout and location of the appliance.

. This difference must be closed when the ambient temperature is stabilised after more than 2 hours of heating in Comfort or Eco mode.

. This setting changes neither the stability nor the accuracy of the temperature regulation.

- Press **MENU**, then **+** to access the **OFS** menu.
- Press **OK-boost** to enter this menu.
- Press **+** or **-** to set the offset between 8°C and -8°C
- Press **OK-boost** to validate the offset.
- Press **MENU** to exit the menu.

For example, if the appliance is set at 20°C and if the ambient thermometer displays 18°C, the offset must be -2°C.

For example, if the appliance is set at 20°C and if the ambient thermometer displays 22°C, the offset must be 2°C.

DEROGATION (Prolonged absence)

. This function maintains frost protection mode at 7.5°C during a prolonged absence then returns to the initial settings.

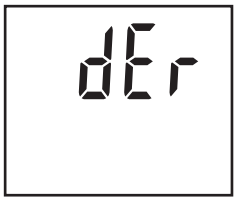

- Press **MENU**, then **+** to access the **dEr** menu.
- Press **OK-boost** to enter this menu.
- Press **+** or **-** to select the number of days of absence from 1 to 99 days (for example, 5 days = **05-d**).
  The current day must be counted as an absence day.
- Press **OK-boost** to activate the absence setting; the number of remaining days is displayed alternately with the setpoint temperature.
  The initial mode (Comfort, Eco or Programme) is re-established at midnight on the last day of absence.
- Press **MENU** to cancel the absence function.

For example, if the absence is programmed on Monday for 3 days, the appliance will remain in frost protection mode until Wednesday at midnight.

OPEN WINDOW

This function switches automatically to frost protection mode when an open window is detected and returns to the initial mode when the window is closed.

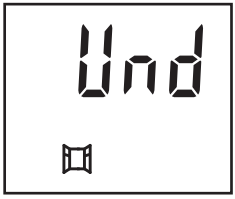

- Press **MENU**, then **+** to access the **Und** menu.
- Press **OK-boost** to enter this menu.
- Press **+** or **–** to permanently activate the function (**Aut**), or to activate it once (**ПAn**) or to deactivate it (**OFF**).
- Press **OK-boost** to validate.

*The manual position (**ПAn**) puts the heater into frost protection mode for one hour. During this hour, the initial settings can be re-established by pressing **MENU**.*
The icon flashes when it detects an open window.
When an open window is detected, the heater heats for a few minutes every half hour to check whether the window is closed.

Important to note :

- The sensor in the heater detects whether a window is open or closed by measuring abnormal temperature variations. Detection is carried out several minutes after the window is opened or closed.

- Detection may be ineffective if these temperature variations are insufficient or untimely. This is the case where:

- The difference between the indoor and outdoor temperature is insufficient.

- The heater is too far from the window.

- The temperature gradient in the room does not allow for significant temperature variations in the heater sensor.

- The ambient temperature is not stabilised at least one hour before the window is opened.

- The temperature setting or mode were modified manually or by a programme before or during detection.

DISPLAY OF REFERENCES

. This menu displays the equipment and software references.

- Press **MENU** , then **+** to access the references; the reference for the equipment and the reference for the software are displayed alternately.
- Press **MENU** to exit the menu.

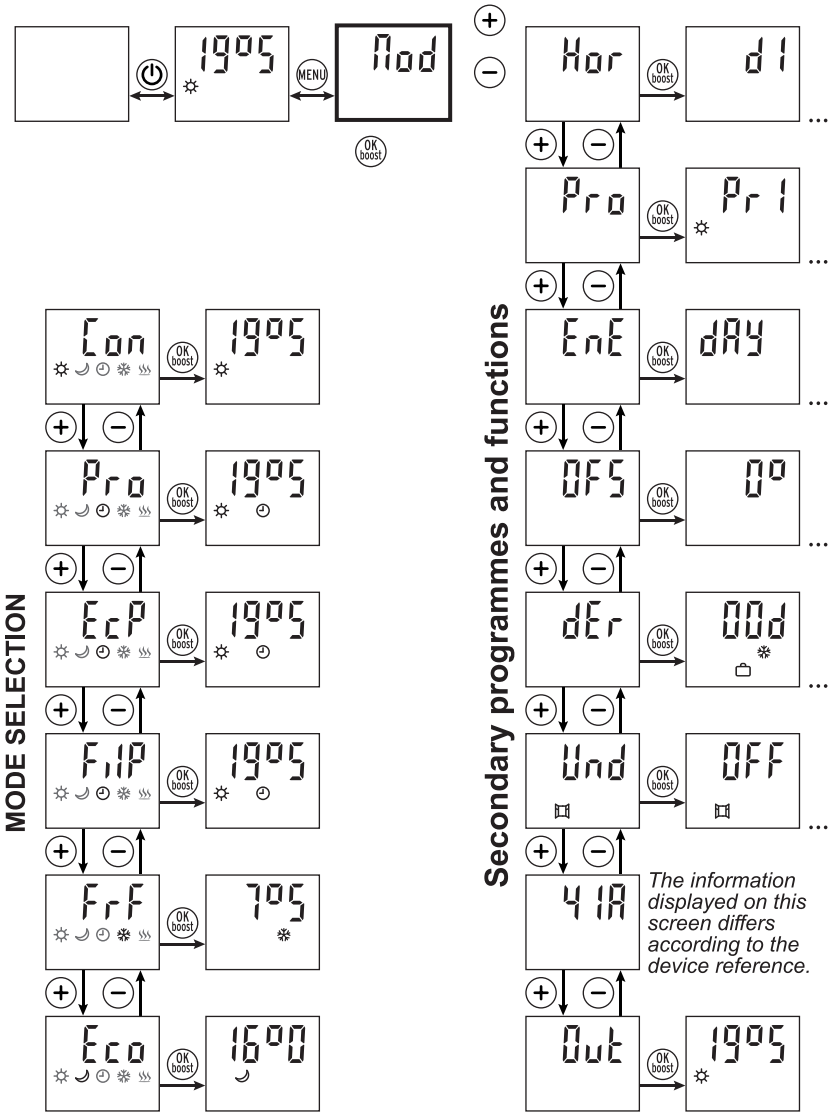
19°5
MENU
Mod
OK boost
MODE SELECTION
Con
19°5
Pro
19°5
EcP
19°5
FiP
19°5
FrF
7°5
Eco
16°0
Secondary programmes and functions
Hor
d1
Pro
Pr1
EnE
dAY
OFS
0°
dEr
00d
Und
OFF
41A
Out
19°5
The information displayed on this screen differs according to the device reference.

Trouble shooting

Problem	Solutions
- The appliance does not display anything.	- Check that a circuit breaker has not cut the power to the appliance.
- The device does not heat.	- Select Comfort mode. - Increase the temperature setting. - Switch off the appliance for a few minutes to reset the thermal safety circuit breaker.
- The appliance stays in heat mode..	- Stop Boost. - Reduce the temperature setting. - Check that there are no air currents nearby.
- The buttons are not working.	- Unlock the keypad by pressing and holding for **3 seconds** on the **MENU** button.
- The appliance continues to heat outside of the programmed time period.	*Outside of the time periods, the appliance does not switch off but goes into Eco mode.* - Reduce the Eco temperature. - Check that another time period is not activated.
- Boost does not work in Programme mode.	*If Boost was stopped manually during Programme mode, it can only be reactivated automatically after a period of 2 hours.* - Activate Boost manually.
- The ◷ icon is constantly flashing.	*The time is out of alignment.* - Set the time.
- The ♨ icon flashes.	- This is normal during Boost.
- "**Er**" flashes.	- Faulty temperature sensor (this fault prevents the appliance from switching on).
- The appliance gives off a smell.	- When it is used for the first time or if it has remained unused for a prolonged period of time, the appliance can release an unpleasant smell, which should disappear quickly.

IMPORTANT : If the problem persists, disconnect the power supply for 15 seconds then check its operation.

Maintenance and cleaning

IMPORTANT : Always disconnect from the power supply before cleaning or maintenance.

- **Warning** : Never use detergent, chemical agents or solvents as they could damage plastic parts.

- WARNING : Let the appliance cool down completely before handling or cleaning.

- To prevent risk of fire or electrocution, do not pour water or any other liquid inside the appliance.

- Clean the outside wall of the appliance by rubbing it gently with a soft, damp cloth, either with or without soap.

- Regularly clean the vents underneath the appliance.

Environmental protection

This symbol is known as the ‘Crossed-out Wheelie Bin Symbol’. When this symbol is marked on a product or battery, it means that it should not be disposed of with your general household waste. Some chemicals contained within electrical/electronic products or batteries can be harmful to health and the environment. Only dispose of electrical/electronic/battery items in separate collection schemes, which cater for the recovery and recycling of materials contained within. Your co-operation is vital to ensure the success of these schemes and for the protection of the environment.

yyWxx : Manufacturing date code ; year of manufacturing (20yy) and week of manufacturing (Wxx).

Technical specifications

- Reference :	HJDXK10GT46T	HJDXK15GT46T	HJDXK20GT46T
- Power :	1000W	1500W	2000W
- Dimensions: (WxHxD)	50x57x12 cm	66x57x12 cm	82x57x12 cm
- Weight :	11.8 kg	17 kg	20.6 kg

- Supply : 220-240V ~ 50Hz
- ⧈ Class II
- IP24 : Protected against splashing water in all directions.
- Electronic thermostat with Eco-Programmes
- Stops heating by going into standby
- Ambient temperature sensor
- Fail-safe thermal circuit breaker
- Lockable wall bracket
- 2-wire power cable without power plug.

CE This product complies with conformity requirements of the applicable European Regulations or Directives.

UK CA This product complies with conformity requirements of the applicable UK Regulations.

Information requirements for electric local space heaters

Model identifier(s): HJDXK10GT46T

Item	Symbol	Value	Unit
Heat output			
Nominal heat output	P_{nom}	0,8	kW
Minimum heat output (indicative)	P_{min}	0	kW
Maximum continuous heat output	$P_{max,c}$	0,8	kW
Auxiliary electricity consumption			
At nominal heat output	el_{max}	0	kW
At minimum heat output	el_{min}	0	kW
In standby mode	el_{SB}	0	kW

Item	Unit
Type of heat input, for electric storage local space heaters only (select one)	
manual heat charge control, with integrated thermostat	no
manual heat charge control with room and/or outdoor temperature feedback	no
electronic heat charge control with room and/or outdoor temperature feedback	no
fan assisted heat output	no
Type of heat output/room temperature control (select one)	
single stage heat output and no room temperature control	no
Two or more manual stages, no room temperature control	no
with mechanic thermostat room temperature control	no
with electronic room temperature control	no
electronic room temperature control plus day timer	no
electronic room temperature control plus week timer	yes
Other control options (multiple selections possible)	
room temperature control, with presence detection	no
room temperature control, with open window detection	yes
with distance control option	no
with adaptive start control	no
with working time limitation	no
with black bulb sensor	no

Contact details	Kingfisher International Products B.V. Rapenburgerstraat 175E 1011 VM Amsterdam The Netherlands

Information requirements for electric local space heaters

Model identifier(s): HJDXK15GT46T

Item	Symbol	Value	Unit
Heat output			
Nominal heat output	P_{nom}	1,2	kW
Minimum heat output (indicative)	P_{min}	0	kW
Maximum continuous heat output	$P_{max,c}$	1,2	kW
Auxiliary electricity consumption			
At nominal heat output	el_{max}	0	kW
At minimum heat output	el_{min}	0	kW
In standby mode	el_{SB}	0	kW

Item	Unit
Type of heat input, for electric storage local space heaters only (select one)	
manual heat charge control, with integrated thermostat	no
manual heat charge control with room and/or outdoor temperature feedback	no
electronic heat charge control with room and/or outdoor temperature feedback	no
fan assisted heat output	no
Type of heat output/room temperature control (select one)	
single stage heat output and no room temperature control	no
Two or more manual stages, no room temperature control	no
with mechanic thermostat room temperature control	no
with electronic room temperature control	no
electronic room temperature control plus day timer	no
electronic room temperature control plus week timer	yes
Other control options (multiple selections possible)	
room temperature control, with presence detection	no
room temperature control, with open window detection	yes
with distance control option	no
with adaptive start control	no
with working time limitation	no
with black bulb sensor	no

Contact details	Kingfisher International Products B.V. Rapenburgerstraat 175E 1011 VM Amsterdam The Netherlands

Information requirements for electric local space heaters

Model identifier(s): HJDXK20GT46T

Item	Symbol	Value	Unit
Heat output			
Nominal heat output	P_{nom}	1,6	kW
Minimum heat output (indicative)	P_{min}	0	kW
Maximum continuous heat output	$P_{max,c}$	1,6	kW
Auxiliary electricity consumption			
At nominal heat output	el_{max}	0	kW
At minimum heat output	el_{min}	0	kW
In standby mode	el_{SB}	0	kW

Item	Unit
Type of heat input, for electric storage local space heaters only (select one)	
manual heat charge control, with integrated thermostat	no
manual heat charge control with room and/or outdoor temperature feedback	no
electronic heat charge control with room and/or outdoor temperature feedback	no
fan assisted heat output	no
Type of heat output/room temperature control (select one)	
single stage heat output and no room temperature control	no
Two or more manual stages, no room temperature control	no
with mechanic thermostat room temperature control	no
with electronic room temperature control	no
electronic room temperature control plus day timer	no
electronic room temperature control plus week timer	yes
Other control options (multiple selections possible)	
room temperature control, with presence detection	no
room temperature control, with open window detection	yes
with distance control option	no
with adaptive start control	no
with working time limitation	no
with black bulb sensor	no

Contact details	Kingfisher International Products B.V. Rapenburgerstraat 175E 1011 VM Amsterdam The Netherlands

IMPORTANT : Please follow the safety advice set out on pages 3 to 5.

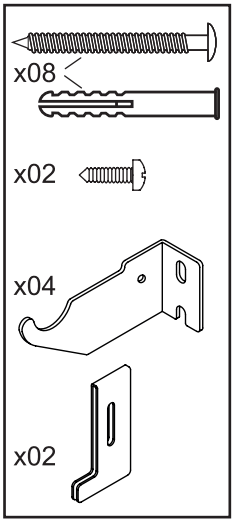

LOCATION

- Place the appliance at least 120 mm off the ground.
- Leave a minimum space around the appliance of 1 metre that is free from all obstacles to the front of the appliance (furniture, etc.) and 150 mm to each side and above the appliance (shelves, curtains, furniture, etc.).
- Do not place the appliance in an air current that is likely to disturb the settings.
- Do not place the appliance near an obstacle that will limit air circulation.
- Secure the appliance without mounting it on a vertical wall, as indicated below.
- The screws and wall plugs supplied are suitable for solid walls. For all other types of wall, please use suitable screws and wall plugs.

FASTENING

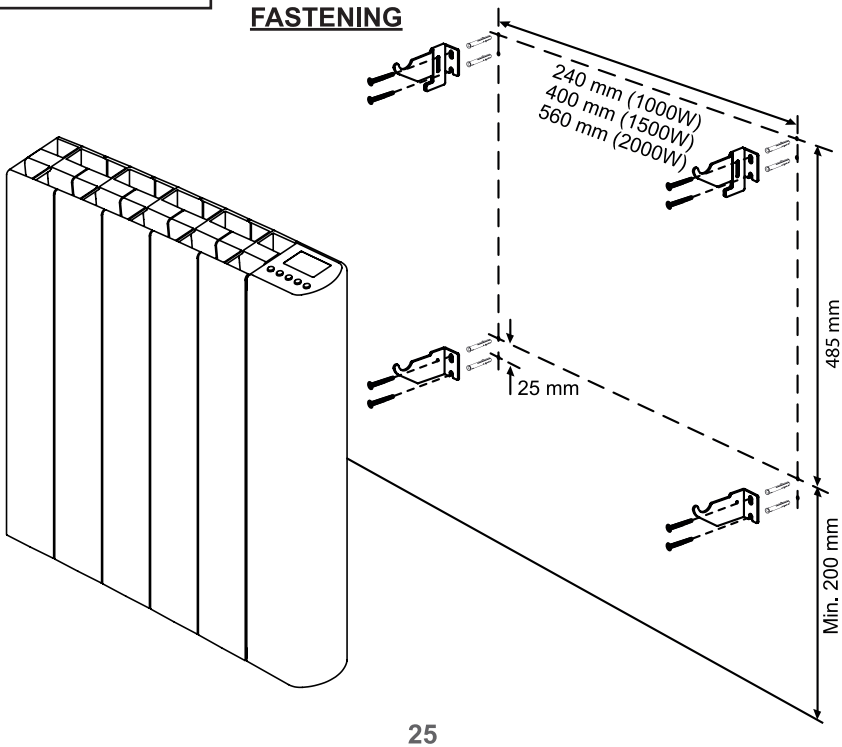

IMPORTANT : Please follow the safety advice set out on pages 3 to 5.

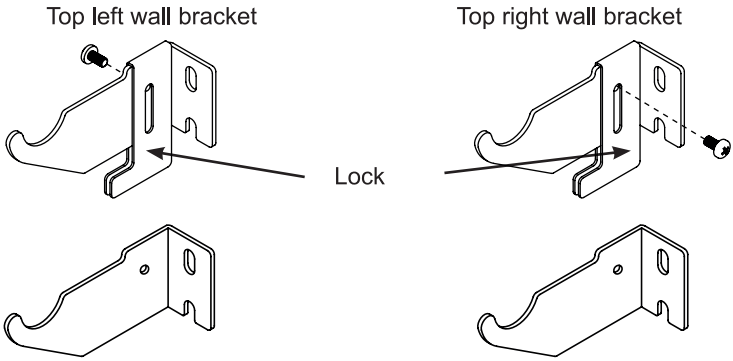

1. At the chosen location, mark the position of the 4 wall brackets on the wall.
2. Mark the mounting holes (see illustration).

The holes must be aligned on the horizontal and vertical lines. If in doubt, check it with a spirit level.

3. Drill the 8 mounting holes and insert the wall plugs.
4. Screw the 4 wall brackets securely into the wall (the 2 brackets with locks are positioned to the top).
5. Assemble and screw the 2 locks into position on the 2 top brackets.
6. Connect the electrical connection (refer to the following paragraph).
7. Hook the appliance onto the 4 brackets.
8. Lock the 2 top brackets by sliding their lock to the stop position towards the bottom then tightening the lock screw.

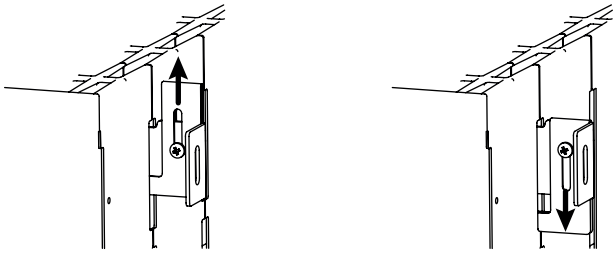

IMPORTANT : Please follow the safety advice set out on pages 3 to 5.

ELECTRICAL CONNECTION

- Warning : you need to connect the two conductors of the supply cable to a connection block in respecting the polarities as following :

- IMPORTANT : The wires in the mains lead are coloured in accordance with the following code :
  Blue – Neutral
  Brown – Live

- The blue wire must be connected to the terminal marked with an N or coloured black.
- The brown wire must be connected to the terminal marked with an L or coloured red.

- WARNING : Never connect live or neutral wires to the earth terminal.

- This product is double insulated and must not be earthed. If there are any incoming earth cables, they must be joined together using a suitable connector (not supplied) and well insulated with good quality insulation tape. This is to ensure earth continuity throughout your property.

FLEX OUTLET METHOD - METAL FRONTPLATES

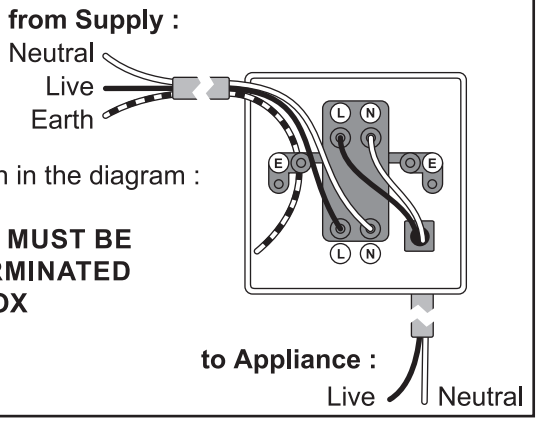

Connect the cables as shown in the diagram :

ALL EARTH WIRES MUST BE SLEEVED AND TERMINATED TO BACK BOX

IMPORTANT : Please follow the safety advice set out on pages 3 to 5.

- DO NOT wire/fit a plug to this appliance. The appliance must be electrical connected to a fused fixed spur, which is fitted with a 13Amp fuse.
- All fittings must be installed by a competent person in accordance with the current IET Wiring Regulations (BS7671). If in doubt, consult a qualified electrician.
- This product is suitable for use in living areas, and Bathroom (dry) Outside Volume and Volume 2 only (see diagram below and current IET Wiring Regulations for details). It is not suitable for Bathroom Zones 0 and 1. If being fitted in a bathroom a 30mA RCD must be used. This appliance does not come fitted/supplied with a fused plug.
- Always refer to the Reference Drawing for Bathroom Installation.

Note : the below drawing is for reference only.

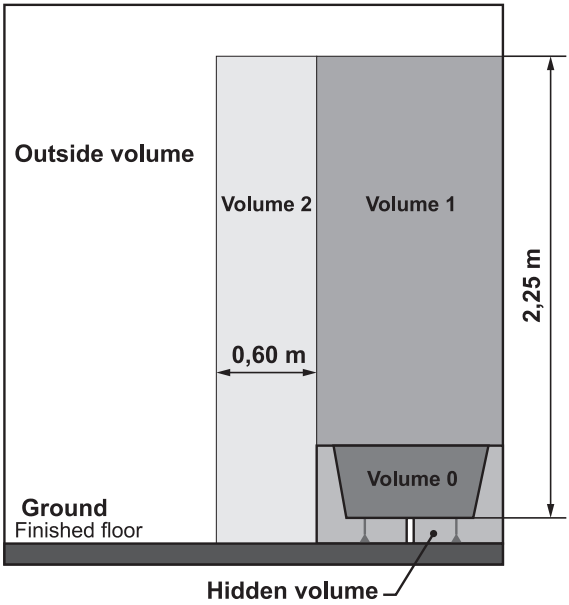

- Full details can be found in the current IET Wiring Regulations (BS7671).

UK Manufacturer:
Kingfisher International Products Limited,
3 Sheldon Square, London, W2 6PX,
United Kingdom

EU Manufacturer:
Kingfisher International Products B.V.
Rapenburgerstraat 175E
1011 VM Amsterdam
The Netherlands
www.kingfisher.com/products

EN

www.diy.com
www.screwfix.com
www.screwfix.ie

To view instruction manuals online, visit www.kingfisher.com/products

FR

Radiateur inertie sèche pierre naturelle

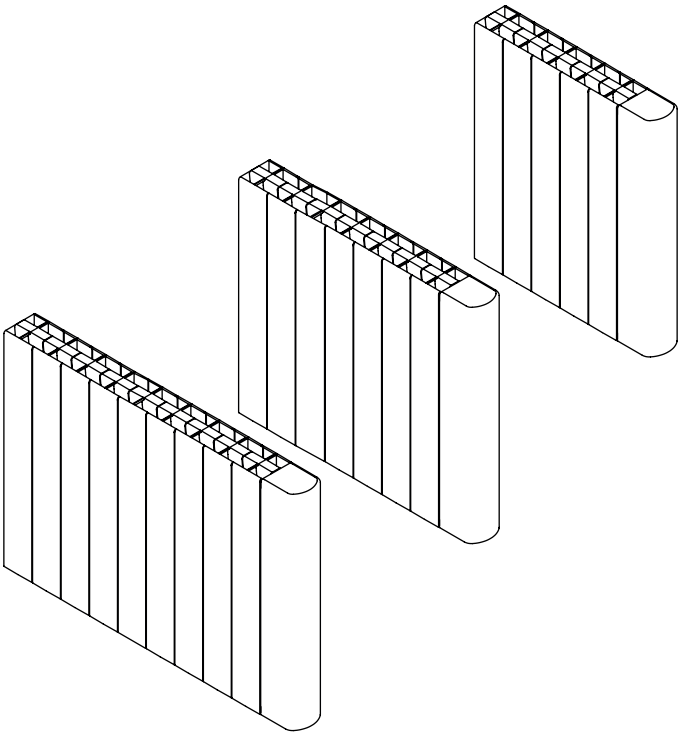

Modèles		EAN
HJDXK10GT46T	1000W	3663602884675
HJDXK15GT46T	1500W	3663602884682
HJDXK20GT46T	2000W	3663602884699

V50621
BX220IM/B3

C’est parti...

Ce mode d’emploi est important pour votre sécurité.
Lisez-le attentivement dans son intégralité avant d’utiliser l’appareil, et conservez-le pour pouvoir vous y référer ultérieurement.

Pour commencer...

Sécurité	3-5
Avant de commencer	6-7
Utilisation	8-18

Plus en détail...

Problèmes & solutions	19
Maintenance et nettoyage	20
Protection de l’environnement	20
Spécifications techniques	21-24
Garantie	25
Installation	26-28

MERCI DE BIEN VOULOIR LIRE LES CONSIGNES DE SÉCURITÉ AVANT D'UTILISER L'APPAREIL

Avertissement : risque d'incendie, de chocs électriques, de blessures physiques et de dommages matériels.

Avant d'utiliser cet appareil, toujours suivre les consignes de sécurité lors du montage, de l'utilisation et de la maintenance.

CONSIGNES DE SÉCURITÉ (Utilisation)

- Cet appareil peut être utilisé par des enfants âgés d'au moins 8 ans et par des personnes ayant des capacités physiques, sensorielles ou mentales réduites ou dénuées d'expérience ou de connaissance, s'ils (si elles) sont correctement surveillé(e)s ou si des instructions relatives à l'utilisation de l'appareil en toute sécurité leur ont été données et si les risques encourus ont été appréhendés. Les enfants ne doivent pas jouer avec l'appareil. Le nettoyage et l'entretien par l'usager ne doivent pas être effectués par des enfants sans surveillance.
- Il convient de maintenir à distance les enfants de moins de 3 ans, à moins qu'ils ne soient sous une surveillance continue.
- Les enfants âgés entre 3 ans et 8 ans doivent uniquement mettre l'appareil en marche ou à l'arrêt, à condition que ce dernier ait été placé ou installé dans une position normale prévue et que ces enfants disposent d'une surveillance ou aient reçu des instructions quant à l'utilisation de l'appareil en toute sécurité et en comprennent bien les dangers potentiels.
  Les enfants âgés entre 3 ans et 8 ans ne doivent ni brancher, ni régler ni nettoyer l'appareil, et ni réaliser l'entretien de l'utilisateur.
- ATTENTION : Certaines parties de ce produit peuvent devenir très chaudes et provoquer des brûlures. Il faut prêter une attention particulière en présence d'enfants et de personnes vulnérables.
- MISE EN GARDE : Pour éviter une surchauffe, ne pas couvrir l'appareil de chauffage.

MERCI DE BIEN VOULOIR LIRE LES CONSIGNES DE SÉCURITÉ AVANT D'UTILISER L'APPAREIL

- Si le câble d'alimentation est endommagé, il doit être remplacé par le fabricant, son service après vente ou des personnes de qualification similaire afin d'éviter un danger.
- L'appareil ne doit pas être utilisé à l'extérieur.
- L'appareil est uniquement destiné à un usage domestique. N'utilisez pas cet appareil à une finalité autre que celle pour laquelle il a été conçu.
- Ne faites pas fonctionner l'appareil dans une pièce où sont entreposés des liquides inflammables, solvants, vernis, et où peuvent exister des vapeurs inflammables.
- L'appareil doit être à une distance minimale d'un mètre d'objets et matériaux inflammables (rideau, literie, textile, papier, etc...)
- N'essayez pas de démonter cet appareil, de le réparer ou d'effectuer vous-même des modifications. Cet appareil ne contient aucune pièce utilisable séparément.
- Veuillez garder les emballages plastiques hors de portée des enfants.
- Les orifices d'entrée et de sortie d'air ne doivent en aucun cas être recouverts ou obstrués. N'insérez aucun objet dans ces orifices.
- N'exercez pas de pression ni de choc sur les parois de l'appareil.

CONSIGNES DE SÉCURITÉ (Installation)

- Les informations relatives à l'installation de l'appareil sont données au chapitre Installation pages 26 à 28.
- L'appareil ne doit pas être placé juste en dessous d'une prise de courant.
- AVERTISSEMENT : Un moyen de déconnexion du réseau d'alimentation ayant une distance d'ouverture des contacts de tous les pôles doit être prévu dans la canalisation fixe conformément aux règles d'installation.

- L'appareil doit être alimenté par l'intermédiaire d'un dispositif à courant différentiel résiduel (DDR) ayant un courant différentiel de fonctionnement assigné ne dépassant pas 30 mA.
- ATTENTION : Afin d'éviter tout danger dû au réarmement intempestif du coupe-circuit thermique, cet appareil ne doit pas être alimenté par l'intermédiaire d'un interrupteur externe, comme une minuterie, ou être connecté à un circuit qui est régulièrement mis sous tension et hors tension par le fournisseur d'électricité.
- AVERTISSEMENT : Cet appareil doit être utilisé uniquement comme appareil fixe. Il doit être fixé verticalement et solidement sur un mur vertical. Toute autre position est potentiellement dangereuse.
- AVERTISSEMENT : si cet appareil est installé dans une salle de bain, il doit être installé uniquement dans les volumes 2 et hors volume de la salle de bain, conformément aux exigences de la norme française d'installation électrique NF C 15-100.

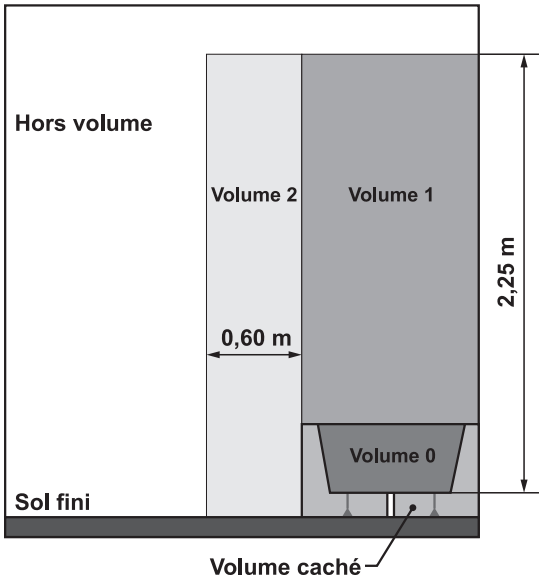

- Nous vous suggérons de contacter un électricien professionnel pour toute aide.

IMPORTANT : CONSERVER CES INFORMATIONS POUR VOUS Y RÉFÉRER ULTÉRIEUREMENT. LIRE ATTENTIVEMENT.

Points à vérifier avant de commencer

- Pour une utilisation domestique uniquement.
- Les enfants ou les personnes incapables d'utiliser l'appareil de façon sûre ne doivent jamais utiliser cet appareil.
- Merci de bien vouloir jeter les emballages plastiques et les garder hors de portée des enfants.

Votre produit

1. Partie principale
2. Panneau de contrôle

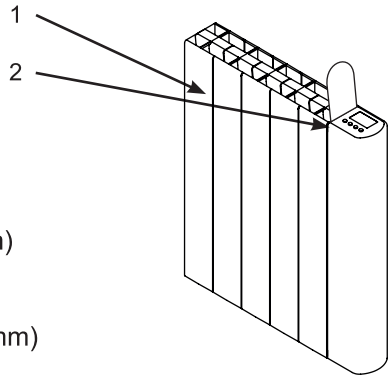

x08 (Z5x35mm)

x02 (ST3.5x8mm)

x08

Les vis et chevilles fournies sont adaptées pour des supports de type plein. Pour tout autre type de support, veuillez utiliser les vis et chevilles adaptées.

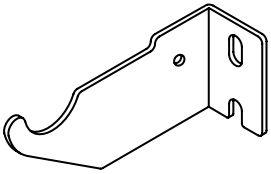
x04

x02

Vous aurez besoin de (non fournis)

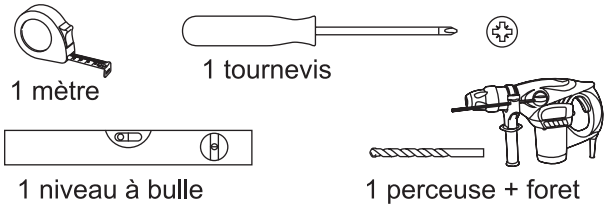

Pour installer votre produit, consultez la notice d'installation située à la fin du mode d'emploi.

Les commandes

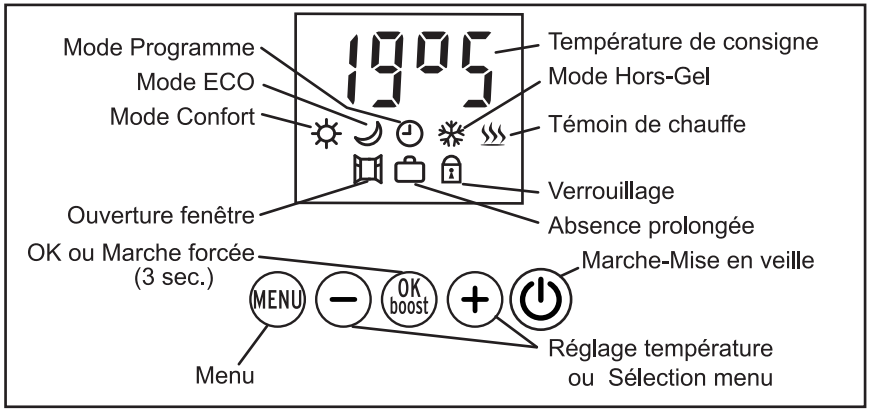

L'icône et la valeur en cours de réglage clignotent. Le clignotement s'arrête quand le réglage est validé par la touche **OK-boost***, ou après 30 secondes d'inaction (la modification du réglage est alors annulée).*

MARCHE / MISE EN VEILLE DU CHAUFFAGE

- Appuyez sur la touche ⏻ pour mettre en marche ou arrêter le chauffage (mise en veille).
  Deux sons brefs montant dans les aigus sont émis lors de la mise en marche et trois sons descendant dans les graves sont émis lors de la mise à l'arrêt.
  En marche, la température de consigne et le mode en cours s'affichent alternativement toutes les 3 secondes ;

en veille

L'icône ♨ est le témoin de chauffe. Il s'affiche et s'éteint cycliquement.

VERROUILLAGE DES TOUCHES

- Appuyez plus de 3 secondes sur la touche **MENU** pour verrouiller ou déverrouiller les touches. ; l'icône 🔒 indique le verrouillage.
  La touche ⏻ n'est jamais verrouillée.

SÉLECTION DU MODE

- Appuyez sur la touche **MENU** pour afficher **Mod**, puis sur la touche **OK-boost**, puis sur la touche **+** ou **-** pour sélectionner successivement un des modes suivants :
  - **Con** (Confort) : Température constante réglable de 13,5°C à 30°C.
  - **Pro** (Programme) : Programmation hebdomadaire préalablement enregistrée (voir chapitre Programmation hebdomadaire).
  - **EcP** (Programme Ecopilote) : Programmation simplifiée hebdomadaire.
  - **FilP** (Fil Pilote)* : Programmation par Fil Pilote (la programmation hebdomadaire est désactivée).
  - **FrF** (Hors Gel) : Température de 7,5°C non réglable.
  - **Eco** (Économique) : Température constante réglable de 13°C à 29,5°C.

- Appuyez sur la touche **MENU** pour annuler le réglage, ou sur la touche **OK-boost** pour valider le mode : le mode et la température s'affichent alternativement toutes les 3 secondes.

** <u>En France</u> : Le Fil Pilote permet de piloter le chauffage à distance en le raccordant à un module radio Fil Pilote ou à un gestionnaire de fil pilote (non fournis). Il peut transmettre les 6 ordres suivants :*
- *Confort : température Confort réglée sur l'appareil.*
- *Confort -1 : température Confort moins 1°C.*
- *Confort -2 : température Confort moins 2°C.*
- *Eco : température Eco réglée sur l'appareil.*
- *FrF : température Hors-gel de 7,5°C.*
- *StoP : arrêt du chauffage (mise en veille).*

RÉGLAGE DE LA TEMPÉRATURE CONFORT

Les températures de consigne Confort et ECO sont réglables séparément.

La plage de réglage Confort est comprise entre 13,5°C et 30°C réglable par pas de 0,5°C. En cas de limitation, diminuez la température ECO car la température Confort est toujours supérieure à la température ECO.

- Durant les horaires Confort (**Con**), appuyez sur la touche **+** ou **-** pour augmenter ou diminuer la température de consigne ; la température clignote.
- Appuyez sur la touche **MENU** pour annuler le réglage, ou sur la touche **OK-boost** pour valider la température Confort choisie.

RÉGLAGE DE LA TEMPÉRATURE ÉCO

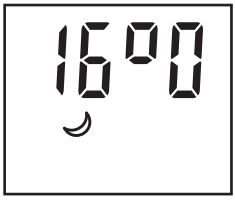

Les températures de consigne Confort et ECO sont réglables séparément.

La plage de réglage ECO est comprise entre 13°C et 29,5°C réglable par pas de 0,5°C. En cas de limitation, augmentez la température Confort car la température ECO est toujours inférieure à la température Confort.

- Durant les horaires ECO (**Eco**), appuyez sur la touche **+** ou **-** pour augmenter ou diminuer la température de consigne ; la température clignote.
- Appuyez sur la touche **MENU** pour annuler le réglage, ou sur la touche **OK-boost** pour valider la température ECO choisie.

RÉGLAGE DE LA MARCHE FORCÉE

Le réglage de température est forcé automatiquement à 30°C pendant la Marche forcée.

A la fin de la Marche forcée, le thermostat revient au mode et à la température précédemment réglés.

- Appuyez **3 secondes** sur la touche **OK-boost** pour mettre en marche ou arrêter la Marche forcée.

- Appuyez sur la touche **+** ou **-** pour sélectionner la durée de la Marche forcée : 5, 10, 15, 20, 30, 45, 60, 90 ou 120 minutes (à défaut de sélection, la durée est de 60 minutes), puis appuyez sur la touche **OK-boost** pour valider la durée ; la durée restante en Marche forcée s'affiche.
-

Appuyez sur la touche **MENU** pour arrêter la marché forcée.

*En mode Programme, la Marche forcée peut être arrêtée à tout moment en appuyant **3 secondes** sur la touche **OK-boost** deux fois de suite. Après un arrêt manuel en mode Programme, la Marche forcée ne peut être réactivée par un programme qu'après un délai de 2 heures.*

CONSEILS D'UTILISATION

RÉGLAGE DE TEMPÉRATURE

- Il est inutile de régler la température au maximum car la température de la pièce ne montera pas plus vite.
- Attendez quelques heures que la température ambiante de la pièce se stabilise avant d'ajuster le réglage de température.
- Lorsque vous aérez la pièce, arrêtez l'appareil.

ENTRETIEN

- Nettoyez régulièrement les grilles d'entrée et de sortie d'air et le filtre à air dès qu'ils commencent à s'encrasser.

COUPURE DE COURANT

- Après une coupure de courant, l'appareil redémarre automatiquement avec tous les réglages et programmations utilisés avant la coupure (s'il était en marche avant la coupure, il reste en marche après la coupure).
- L'horloge du programmateur redémarre au début de l'heure de la coupure. Un décalage de l'heure et du jour peut donc se produire.
- Au redémarrage, la version du logiciel et le nombre d'heures d'utilisation s'affichent pendant 30 secondes.

Programmations et fonctions secondaires

RÉGLAGE DE L'HEURE

- Appuyez sur **MENU**, puis sur **+** pour accéder au menu **Hor**.
- Appuyez sur **OK-boost** pour entrer dans ce menu.
- Appuyez sur **+** ou **-** pour régler le jour de la semaine : **d1** = lundi, **d2** = mardi,...., **d7** = dimanche.
- Appuyez sur **OK-boost** pour valider
- Appuyez sur **+** ou **-** pour régler l'heure.
- Appuyez sur **OK-boost** pour valider.
- Appuyez sur **+** ou **-** pour régler les minutes.
- Appuyez sur **OK-boost** pour valider.
- Appuyez sur **+** ou **-** pour sélectionner la mise à l'heure automatique (**Aut**) ou manuelle (**ΠAn**).
- Appuyez sur **OK-boost** pour valider.
- Appuyez sur **MENU** pour sortir du menu.

*. Le clignotement permanent de l'icône ◷ en mode programme (***Pro** *ou* **EcP***) indique que l'heure est déréglée après une coupure de courant. Il clignote tant qu'une mise à l'heure n'a pas été effectuée.*
. Après une coupure de courant, l'appareil redémarre automatiquement en conservant les réglages utilisés avant la coupure (s'il était en veille ou en marche avant la coupure, il reste en veille ou en marche après la coupure).
. La mise à l'heure automatique n'est pas possible en dehors de la France.
. Choisissez la mise à l'heure manuelle si la mise à l'heure automatique quotidienne est erronée.

PROGRAMMATION HEBDOMADAIRE

Le réglage de l'heure doit être effectué avant toute programmation.

Deux programmateurs sont disponibles. Ils comportent 6 programmes **Pr1** *à* **Pr6** *pour l'un, et 3 programmes* **Ec1** *à* **Ec3** *pour l'autre. La sélection du mode* **Pro** *ou* **EcP** *active l'un ou l'autre.*
Chaque programme délimite une plage horaire pendant laquelle l'appareil peut être réglé en mode Confort ou en mode Marche forcée (uniquement pour les programmes Pr1 à Pr6). En dehors de cette plage horaire, l'appareil est en mode ECO.

La plage horaire d'un programme peut chevaucher la plage horaire d'un autre programme. Dans ce cas, le mode Marche forcée est prioritaire sur le mode Confort.

Chaque programme est défini par ;

- *son nom :* **Pr1**, **Pr2**, **Pr3**, **Pr4**, **Pr5**, **Pr6, Ec1, Ec2** *ou* **Ec3**.
- *son mode de fonctionnement : Confort (***Con***) ou Marche forcée (***bSt***)*
- *ses jours d'activation :*
  - *Lundi à Dimanche (***1-7***), ou*
  - *Samedi et Dimanche (***6-7***), ou*
  - *Lundi à Vendredi (***1-5***), ou*
  - *un jour de la semaine (***d1**, **d2**, **d3**, **d4**, **d5**, **d6** *ou* **d7***), ou*
  - *aucun jour (***not***).*
- *son heure de début,*
- *-. son heure de fin.*

Exemple de programmation hebdomadaire

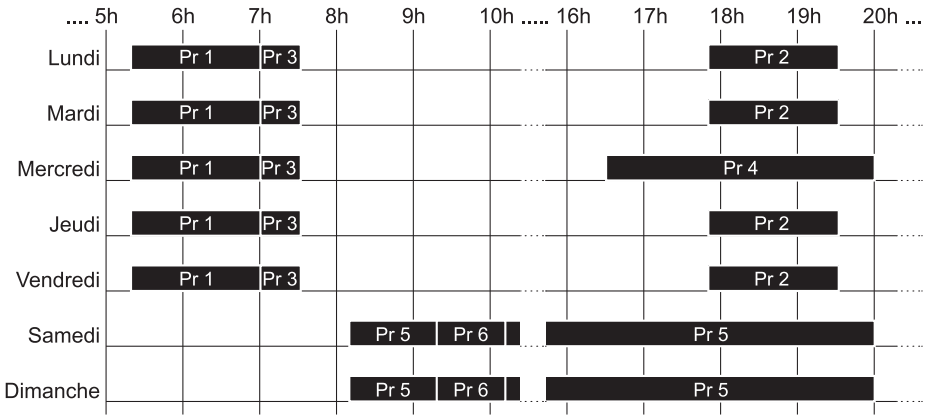

Pr 1 : Lundi au Vendredi de 5h20 à 7h00 en mode Confort.

Pr 2 : Lundi au Dimanche de 17h50 à 19h30 en mode Confort.

Pr 3 : Lundi au Vendredi de 7h00 à 7h30 en mode Marche forcée.

Pr 4 : Mercredi de 16h30 à 20h00 en mode Confort.

Pr 5 : Samedi et Dimanche de 8h10 à 20h00 en mode Confort.

Pr 6 : Samedi et Dimanche de 9h20 à 10h10 en mode Marche forcée.

- Appuyez sur **MENU**, puis sur **+** pour accéder au menu **Pro**.
- Appuyez sur **OK-boost** pour entrer dans ce menu.

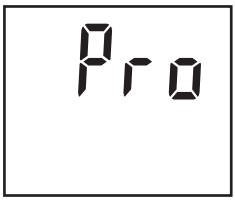

- Appuyez sur **+** ou **-** pour sélectionner le numéro du programme (**Pr1**, **Pr2**, **Pr3**, **Pr4**, **Pr5**, **Pr6**, **Ec1**, **Ec2** ou **Ec3**)

- Appuyez sur **OK-boost** pour valider.

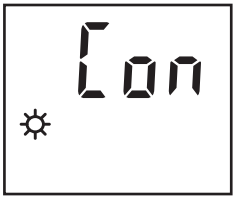

- *(Uniquement pour* **Pr1** *à* **Pr6***)* Appuyez sur **+** ou **-** pour sélectionner le mode de fonctionnement du programme ; Confort **Con** ou Marche forcée **bSt**.
- Appuyez sur **OK-boost** pour valider.

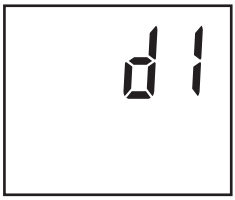

- Appuyez sur **+** ou **-** pour sélectionner le ou les jours d'activation du programme ou sa désactivation (**not**) ; Lundi, Mardi, Mercredi, Jeudi, Vendredi, Samedi, Dimanche (**d1** ... **d7**), du lundi matin au dimanche soir (**1-7**), du samedi matin au dimanche soir (**6-7**), du lundi matin au vendredi soir (**1-5**).
- Appuyez sur **OK-boost** pour valider.

- Appuyez sur **+** ou **-** pour régler l'heure de début du programme.
- Appuyez sur **OK-boost** pour valider l'heure.
- Appuyez sur **+** ou **-** pour régler les minutes par pas de 10 minutes.
- Appuyez sur **OK-boost** pour valider.

- De la même manière, appuyez sur **+** ou **-** pour régler l'heure de fin du programme.
  L'heure de fin n'est programmable qu'entre l'heure de début et 23h50
  La marche forcée est limitée à une durée maximale de 2 heures.
- Appuyez sur **OK-boost** pour valider (le mode **Pro** est sélectionné par défaut).
- Appuyez sur la touche **MENU** pour sortir du menu sans valider les dernières modifications.

CONSOMMATION

Ce menu affiche la durée de consommation effective du radiateur. Elle est exprimée en pourcentage du temps total.

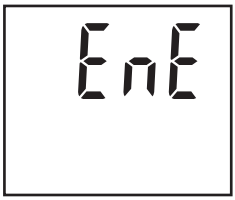

- Appuyez sur **MENU** , puis sur **+** pour accéder au menu **EnE**.
- Appuyez sur **OK-boost** pour entrer dans ce menu.
- Appuyez sur **+** ou **-** pour afficher successivement la durée de consommation du jour (**dAY**), d'hier (**d-1**), de la semaine (**7-d**), du mois (**30d**), de l'année (**360d**), et la remise à zéro (**rES**) de toutes les durées de consommation.
- Appuyez sur **MENU** pour sortir du menu.

  - **dAY** *: durée de consommation du jour en cours qui débute à 0h et s'arrêtera à minuit.*
  - **d-1** *: durée de consommation de la journée précédente de 0h à minuit.*
  - **7-d** *: durée de consommation des 7 jours précédents (exemple ; la consommation affichée le mercredi 11 débute le mardi 3 à 0h et s'arrête le mardi 10 à minuit).*
  - **30d** *: durée de consommation des 30 jours précédents (exemple ; la consommation affichée le 11 mai débute le 11 avril à 0h et s'arrête le 10 mai à minuit).*
  - **360d** *: durée de consommation des 360 jours précédents (exemple ; la consommation affichée le 11 mai 2013 débute le 16 mai 2012 à 0h et s'arrête le 10 mai 2013 à minuit).*
  - **rES** *: appuyez plus de **3 secondes** sur **OK-boost** pour remettre à zéro les durées de consommation.*

Par exemple, un radiateur de 1500 W affiche sa durée de consommation

- de l'année : **360d** -> **E:06** *(1500 W pendant 6% du temps),*
soit 777,6 kW.h (= 777600 W.h = 1500 x 360 x 24 x 0,06).

- du mois : **30d** -> **E:14** *(1500 W pendant 14% du temps),*
soit 151,2 kW.h (= 151200 W.h = 1500 x 30 x 24 x 0,14).

- de la semaine : **7-d** -> **E:21** *(1500 W pendant 21% du temps),*
soit 52,9 kW.h (= 52920 W.h = 1500 x 7 x 24 x 0,21).

- d'hier : **d-1** -> **E:28** *(1500 W pendant 28% du temps),*
soit 10,1 kW.h (= 10080 W.h = 1500 x 24 x 0,28).

- d'aujourd'hui à 12h45: **dAY** -> **E:32** *(1500 W pendant 32% du temps écoulé depuis 0h),*
soit 6,1 kW.h (6120 W.h = 1500 x 12,75 (= 12:45) x 0,32).

RÉGLAGE D'ÉCART DE TEMPÉRATURE

Ce réglage compense l'éventuel écart (offset) entre la température affichée par l'appareil et la température ambiante mesurée dans la pièce d'habitation. Cet écart varie d'une pièce à l'autre car il dépend de l'isolation, de la configuration de la pièce et de l'emplacement de l'appareil.

Cet écart doit être relevé quand la température ambiante est stabilisée après au moins 2 heures de chauffage en mode Confort ou Eco.

Ce réglage ne modifie ni la stabilité ni la précision de la régulation en température.

- Appuyez sur **MENU** , puis sur **+** pour accéder au menu **OFS**.
- Appuyez sur **OK-boost** pour entrer dans ce menu.
- Appuyez sur **+** ou **-** pour régler l'écart entre 8°C et -8°C
- Appuyez sur **OK-boost** pour valider l'écart.
- Appuyez sur **MENU** pour sortir du menu.

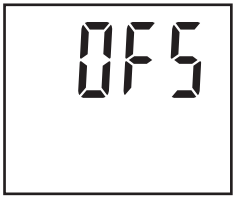

Par exemple, si l'appareil est réglé à 20°C et si le thermomètre ambiant affiche 18°C, l'écart doit être de -2°C.

Par exemple, si l'appareil est réglé à 20°C et si le thermomètre ambiant affiche 22°C, l'écart doit être de 2°C.

DÉROGATION (Absence prolongée)

Cette fonction maintient en mode Hors-gel à 7.5°C pendant une absence prolongée puis revient aux réglages initiaux.

- Appuyez sur **MENU** , puis sur **+** pour accéder au menu **dEr**.
- Appuyez sur **OK-boost** pour entrer dans ce menu.
- Appuyez sur **+** ou **-** pour choisir le nombre de jours d'absence de 1 à 99 jours (par exemple 5 jours = **05d**).
  Le jour en cours doit être compté dans les jours d'absence.

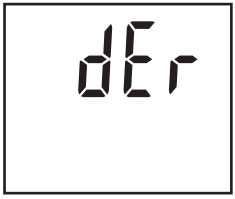

- Appuyez sur **OK-boost** pour activer la dérogation ; le nombre de jours restants s'affiche alternativement avec la température de consigne.
  Le mode initial (Confort, Eco ou Programme) est rétabli à minuit du dernier jour d'absence.
- Appuyez sur **MENU** pour annuler la dérogation.

Par exemple, si l'absence est programmée dans la journée du lundi pour 3 jours, l'appareil restera en mode Hors-gel jusqu'au mercredi soir minuit.

OUVERTURE DE FENÊTRE

Cette fonction passe automatiquement en mode Hors-gel quand une fenêtre est détectée ouverte et revient au mode initial quand la fenêtre est détectée refermée.

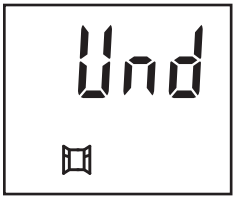

- Appuyez sur **MENU** , puis sur **+** pour accéder au menu **Und**.
- Appuyez sur **OK-boost** pour entrer dans ce menu.
- Appuyez sur **+** ou **-** pour activer la fonction en permanence (**Aut**), ou l'activer une fois (**ΠAn**) ou la désactiver (**OFF**).
- Appuyez sur **OK-boost** pour valider.

*La position manuelle (**ΠAn**) met le radiateur en mode Hors-gel pendant une durée d'une heure. Pendant cette heure, les réglages initiaux peuvent être rétablis en appuyant sur la touche **MENU**.*

L'icône clignote pendant la détection d'ouverture.

Pendant la détection d'ouverture, le radiateur chauffe quelques minutes toutes les demi heures pour contrôler une éventuelle fermeture de fenêtre non détectée.

Remarques importantes :
- Les variations anormales de température mesurées par la sonde du radiateur permettent de détecter l'ouverture ou la fermeture d'une fenêtre. La détection est effective quelques minutes après l'ouverture ou la fermeture de la fenêtre.
- La détection peut s'avérer inefficace si ces variations de température sont insuffisantes ou inopportunes. C'est le cas si :
- L'écart de température entre l'intérieur et l'extérieur est insuffisant.
- Le radiateur est trop loin de la fenêtre.
- Le gradient thermique de la pièce ne permet pas de variations significatives de la température au niveau de la sonde du radiateur.
- La température ambiante n'est pas stabilisée depuis au moins une heure avant l'ouverture de fenêtre.
- Le réglage de température ou le mode ont été modifiés manuellement ou par un programme avant ou pendant la détection d'ouverture.

AFFICHAGE DES RÉFÉRENCES

Ce menu affiche les références du matériel et du logiciel.

- Appuyez sur **MENU** , puis sur **+** pour accéder aux références ; la référence du matériel et la référence du logiciel s'affichent alternativement.

- Appuyez sur **MENU** pour sortir du menu.

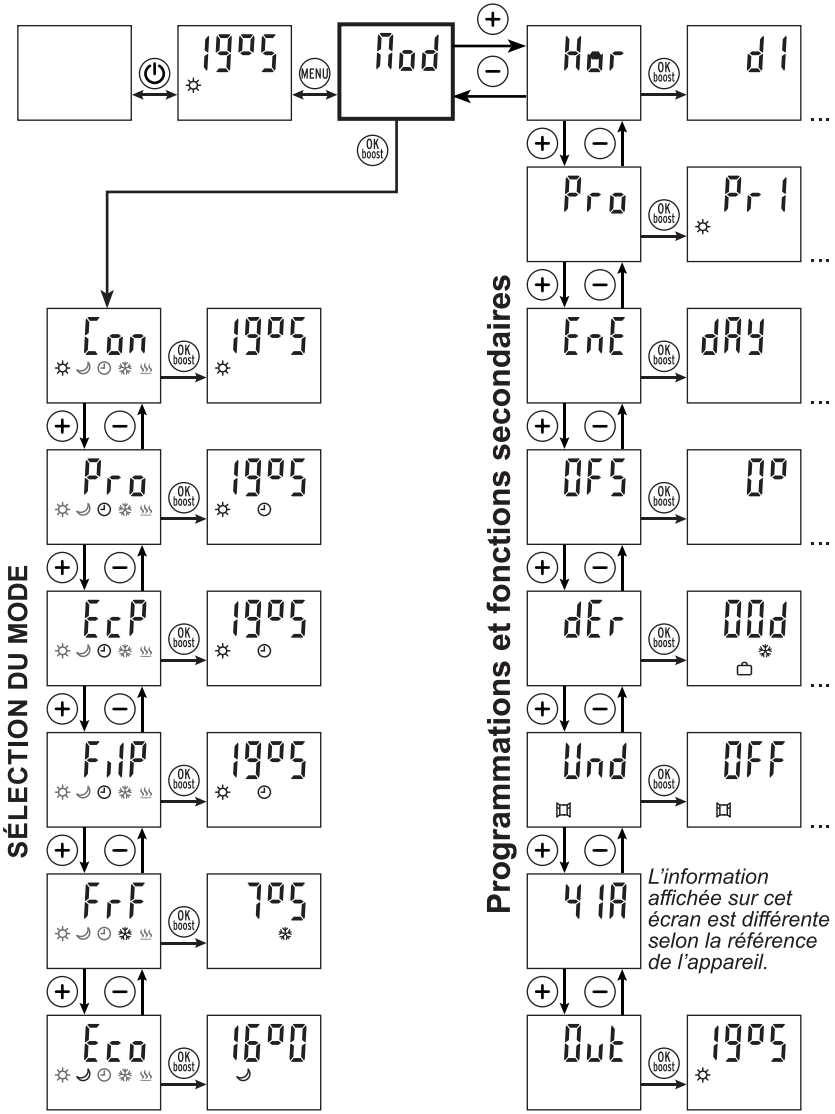
SÉLECTION DU MODE
Programmations et fonctions secondaires
MENU
OK boost
Mod
Con
Pro
EcP
FlP
FrF
Eco
Hor
Pro
EnE
OFS
dEr
Und
4 1A
Out
d1
Pr 1
dAY
0°
00d
OFF
L'information affichée sur cet écran est différente selon la référence de l'appareil.

Problèmes & solutions

Problème	Solutions
- L'appareil n'affiche rien.	- Vérifiez qu'un disjoncteur ou un délesteur n'a pas coupé l'alimentation de l'appareil.
- L'appareil ne chauffe pas.	- Sélectionnez le mode confort **Con**. - Augmentez le réglage de température. - Mettez à l'arrêt l'appareil quelques minutes pour réarmer la sécurité thermique.
- L'appareil chauffe en permanence.	- Arrêtez la Marche forcée. - Diminuez le réglage de température. - Vérifiez l'absence de courant d'air à proximité.
- Les touches ne réagissent pas.	- Déverrouillez le clavier en appuyant 3 secondes sur la touche **MENU**.
- Le fil pilote ne marche pas *(fonction disponible uniquement en France).*	- Sélectionnez le mode **FilP**. - Vérifiez que le fil pilote est raccordé à un module radio ou à un gestionnaire de fil pilote.
- L'appareil continue de chauffer en dehors des plages horaires programmées.	*En dehors des plages horaires, l'appareil n'est pas à l'arrêt mais en mode Eco.* - Diminuez la température **Eco**. - Vérifiez qu'une autre plage horaire n'est pas activée.
- La Marche forcée ne marche pas en mode Programme.	*Si la Marche forcée a été arrêtée manuellement pendant le mode Programme, elle ne peut se réactiver automatiquement qu'après un délai de 2 heures.* - Activez la Marche forcée manuellement.
- L'icône ◷ clignote en permanence.	*L'heure est déréglée.* - Réglez l'heure.
- L'icône ♨ clignote.	- C'est normal pendant la Marche forcée.
- "**Er**" clignote.	- Sonde de température défectueuse (ce défaut interdit la mise en marche de l'appareil).
- L'appareil émet une odeur.	- Lors de la première mise en service ou après un arrêt prolongé, l'appareil peut émettre une odeur désagréable qui disparaît rapidement.

IMPORTANT : Si le problème persiste, disjonctez ou débranchez 15 secondes l'alimentation de l'appareil, puis vérifiez le fonctionnement.

Maintenance et nettoyage

IMPORTANT : Déconnectez toujours la source d’alimentation avant tout nettoyage ou entretien.

- Avertissement : Ne jamais utiliser de détergent, d’agents chimiques ou de solvants car cela pourrait endommager les parties plastiques.

- ATTENTION : Laissez l’appareil refroidir complètement avant de le manipuler et de le nettoyer.

- Afin d’éviter tout risque d’incendie et/ou d’électrocution, ne faites pas couler de l’eau ni tout autre liquide à l’intérieur de l’appareil.

- Nettoyez la paroi extérieure de l’appareil en la frottant délicatement avec un chiffon doux et mouillé, avec ou sans solution savonneuse.

- Nettoyez régulièrement les grilles d’aération de l’appareil.

Protection de l’environnement

Ce produit est marqué du symbole du tri sélectif relatif aux déchets d’équipements électriques et électroniques.
Cela signifie que ce produit ne doit pas être mis au rebut avec les déchets ménagers mais doit être pris en charge par un système de collecte sélective conformément à la directive européenne 2012/19/UE.
Il sera ensuite soit recyclé soit démantelé afin de réduire les impacts sur l’environnement, les produits électriques et électroniques étant potentiellement dangereux pour l’environnement et la santé humaine en raison de la présence de substances dangereuses.
Pour plus de renseignements, vous pouvez contacter votre administration locale ou régionale.

yyWxx : Code de la date de fabrication ; année de fabrication (20yy) et semaine de fabrication (Wxx).

Spécifications techniques

- Référence :	HJDXK10GT46T	HJDXK15GT46T	HJDXK20GT46T
- Puissance :	1000W	1500W	2000W
- Dimensions: (LxHxP)	50x57x12 cm	66x57x12 cm	82x57x12 cm
- Poids :	11,8 kg	17 kg	20,6 kg

- Alimentation : 220-240V ~ 50Hz
- ⧈ Classe II
- IP24 : Protégé contre les projections d'eau dans toutes les directions
- Thermostat électronique avec Eco-Programmes
- Arrêt du chauffage par mise en veille
- Sonde de température ambiante
- Disjoncteur thermique de sécurité
- Support mural verrouillable

En France :

- Fil pilote 6 ordres.
- Mise à l'heure et changement d'horaire été/hiver automatiques par les signaux émis par Enedis*.

** : La mise à l'heure automatique du programmateur est tributaire de signaux émis sur le réseau électrique français par Enedis. Ces signaux sont reçus sur toutes les prises électriques de la maison quelque soit le type d'abonnement souscrit. Certains réseaux électriques indépendants n'émettent pas ces signaux. Dans ce cas, la mise à l'heure n'est plus automatique*

CE Ce produit est conforme aux exigences de conformité des règlements ou directives européennes applicables.

Exigences d'informations applicables aux dispositifs de chauffage décentralisés électriques

Référence(s) du modèle : HJDXK10GT46T

Caractéristique	Symbole	Valeur	Unité
Puissance thermique			
Puissance thermique nominale	P_{nom}	0,8	kW
Puissance thermique minimale (indicative)	P_{min}	0	kW
Puissance thermique maximale continue	$P_{max,c}$	0,8	kW
Consommation d'électricité auxiliaire			
À la puissance thermique nominale	el_{max}	0	kW
À la puissance thermique minimale	el_{min}	0	kW
En mode veille	el_{SB}	0	kW

Caractéristique	Unité
Type d'apport de chaleur, pour les dispositifs de chauffage décentralisés électriques à accumulation uniquement (sélectionner un seul type)	
contrôle thermique manuel de la charge avec thermostat intégré	non
contrôle thermique manuel de la charge avec réception d'informations sur la température de la pièce et/ou extérieure	non
contrôle thermique électronique de la charge avec réception d'informations sur la température de la pièce et/ou extérieure	non
puissance thermique régulable par ventilateur	non
Type de contrôle de la puissance thermique/de la température de la pièce (sélectionner un seul type)	
contrôle de la puissance thermique à un palier, pas de contrôle de la température de la pièce	non
contrôle à deux ou plusieurs paliers manuels, pas de contrôle de la température de la pièce	non
contrôle de la température de la pièce avec thermostat mécanique	non
contrôle électronique de la température de la pièce	non
contrôle électronique de la température de la pièce et programmateur journalier	non
contrôle électronique de la température de la pièce et programmateur hebdomadaire	oui
Autres options de contrôle (sélectionner une ou plusieurs options)	
contrôle de la température de la pièce, avec détecteur de présence	non
contrôle de la température de la pièce, avec détecteur de fenêtre ouverte	oui
option contrôle à distance	non
contrôle adaptatif de l'activation	non
limitation de la durée d'activation	non
capteur à globe noir	non

Coordonnées de contact	Kingfisher International Products B.V. Rapenburgerstraat 175E 1011 VM Amsterdam The Netherlands

Exigences d'informations applicables aux dispositifs de chauffage décentralisés électriques

Référence(s) du modèle : HJDXK15GT46T

Caractéristique	Symbole	Valeur	Unité
Puissance thermique			
Puissance thermique nominale	P_{nom}	1,2	kW
Puissance thermique minimale (indicative)	P_{min}	0	kW
Puissance thermique maximale continue	$P_{max,c}$	1,2	kW
Consommation d'électricité auxiliaire			
À la puissance thermique nominale	el_{max}	0	kW
À la puissance thermique minimale	el_{min}	0	kW
En mode veille	el_{SB}	0	kW

Caractéristique	Unité
Type d'apport de chaleur, pour les dispositifs de chauffage décentralisés électriques à accumulation uniquement (sélectionner un seul type)	
contrôle thermique manuel de la charge avec thermostat intégré	non
contrôle thermique manuel de la charge avec réception d'informations sur la température de la pièce et/ou extérieure	non
contrôle thermique électronique de la charge avec réception d'informations sur la température de la pièce et/ou extérieure	non
puissance thermique régulable par ventilateur	non
Type de contrôle de la puissance thermique/de la température de la pièce (sélectionner un seul type)	
contrôle de la puissance thermique à un palier, pas de contrôle de la température de la pièce	non
contrôle à deux ou plusieurs paliers manuels, pas de contrôle de la température de la pièce	non
contrôle de la température de la pièce avec thermostat mécanique	non
contrôle électronique de la température de la pièce	non
contrôle électronique de la température de la pièce et programmateur journalier	non
contrôle électronique de la température de la pièce et programmateur hebdomadaire	oui
Autres options de contrôle (sélectionner une ou plusieurs options)	
contrôle de la température de la pièce, avec détecteur de présence	non
contrôle de la température de la pièce, avec détecteur de fenêtre ouverte	oui
option contrôle à distance	non
contrôle adaptatif de l'activation	non
limitation de la durée d'activation	non
capteur à globe noir	non

Coordonnées de contact	Kingfisher International Products B.V. Rapenburgerstraat 175E 1011 VM Amsterdam The Netherlands

Exigences d'informations applicables aux dispositifs de chauffage décentralisés électriques

Référence(s) du modèle : HJDXK20GT46T

Caractéristique	Symbole	Valeur	Unité
Puissance thermique			
Puissance thermique nominale	P_{nom}	1,6	kW
Puissance thermique minimale (indicative)	P_{min}	0	kW
Puissance thermique maximale continue	$P_{max,c}$	1,6	kW
Consommation d'électricité auxiliaire			
À la puissance thermique nominale	el_{max}	0	kW
À la puissance thermique minimale	el_{min}	0	kW
En mode veille	el_{SB}	0	kW

Caractéristique	Unité
Type d'apport de chaleur, pour les dispositifs de chauffage décentralisés électriques à accumulation uniquement (sélectionner un seul type)	
contrôle thermique manuel de la charge avec thermostat intégré	non
contrôle thermique manuel de la charge avec réception d'informations sur la température de la pièce et/ou extérieure	non
contrôle thermique électronique de la charge avec réception d'informations sur la température de la pièce et/ou extérieure	non
puissance thermique régulable par ventilateur	non
Type de contrôle de la puissance thermique/de la température de la pièce (sélectionner un seul type)	
contrôle de la puissance thermique à un palier, pas de contrôle de la température de la pièce	non
contrôle à deux ou plusieurs paliers manuels, pas de contrôle de la température de la pièce	non
contrôle de la température de la pièce avec thermostat mécanique	non
contrôle électronique de la température de la pièce	non
contrôle électronique de la température de la pièce et programmateur journalier	non
contrôle électronique de la température de la pièce et programmateur hebdomadaire	oui
Autres options de contrôle (sélectionner une ou plusieurs options)	
contrôle de la température de la pièce, avec détecteur de présence	non
contrôle de la température de la pièce, avec détecteur de fenêtre ouverte	oui
option contrôle à distance	non
contrôle adaptatif de l'activation	non
limitation de la durée d'activation	non
capteur à globe noir	non

Coordonnées de contact	Kingfisher International Products B.V. Rapenburgerstraat 175E 1011 VM Amsterdam The Netherlands

Garantie

Ce produit bénéficie d'une garantie de 2 ans à partir de la date d'achat.
La garantie couvre les pannes et dysfonctionnements de l'appareil dans le cadre d'une utilisation conforme à la destination du produit et aux informations du manuel d'utilisation.
Pour être pris en charge au titre de la garantie, la preuve d'achat est obligatoire (ticket de caisse ou facture) et le produit doit être complet avec l'ensemble de ses accessoires.

La clause de garantie ne couvre pas des détériorations provenant d'une usure normale, d'un manque d'entretien, d'une négligence, d'un montage défectueux, ou d'une utilisation inappropriée (chocs, non respect des préconisations d'alimentation électrique, stockage, conditions d'utilisation…).
Sont également exclues de la garantie les conséquences néfastes dues à l'emploi d'accessoires ou de pièces de rechange non d'origine, ou non adaptées, au démontage ou à la modification de l'appareil.

Brico Dépôt et Castorama restent tenues des défauts de conformité du bien au contrat et des vices rédhibitoires dans les conditions prévues aux articles 1641 à 1649 du Code civil.

IMPORTANT : Veuillez suivre les consignes de sécurité des pages 3 à 5.

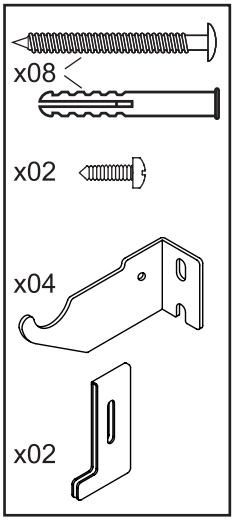

EMPLACEMENT

- Placer l'appareil à 120 mm minimum du sol.
- Laisser autour de l'appareil un espace minimal libre de tout obstacle d' 1 mètre sur l'avant de l'appareil (meuble, etc...), et de 150 mm de chaque côté et au-dessus de l'appareil (tablette, rideau, meuble, etc...).
- Ne pas placer l'appareil dans un courant d'air susceptible de perturber sa régulation.
- Ne pas placer l'appareil à proximité d'obstacle limitant la circulation de l'air.
- Fixer l'appareil sans l'incliner sur un mur vertical tel que décrit ci-dessous.
- Les vis et chevilles fournies sont adaptées pour des supports de type plein. Pour tout autre type de support, veuillez utiliser les vis et chevilles adaptées.

FIXATION

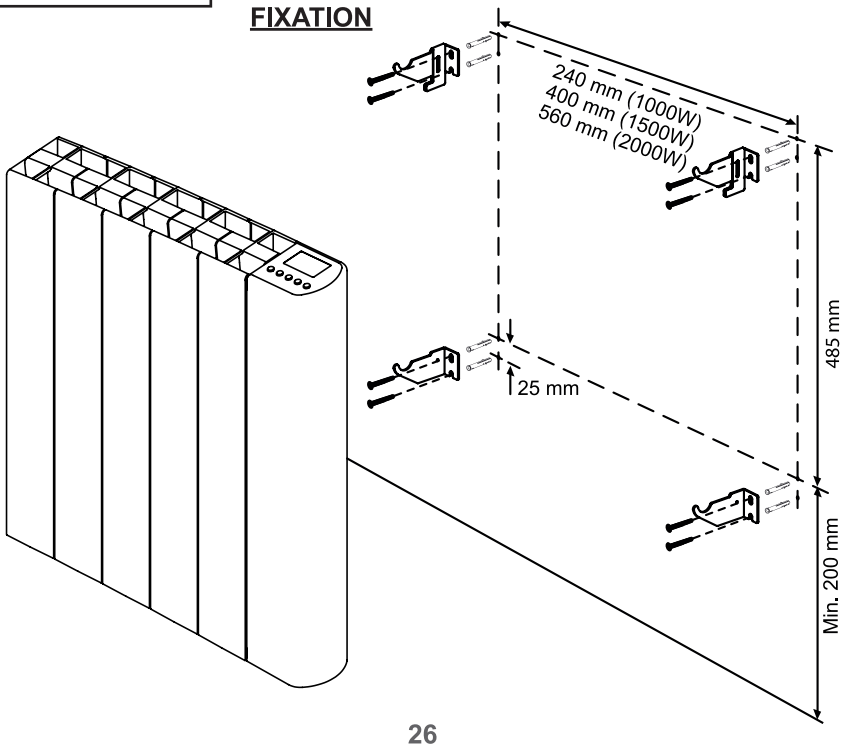

IMPORTANT : Veuillez suivre les consignes de sécurité des pages 3 à 5.

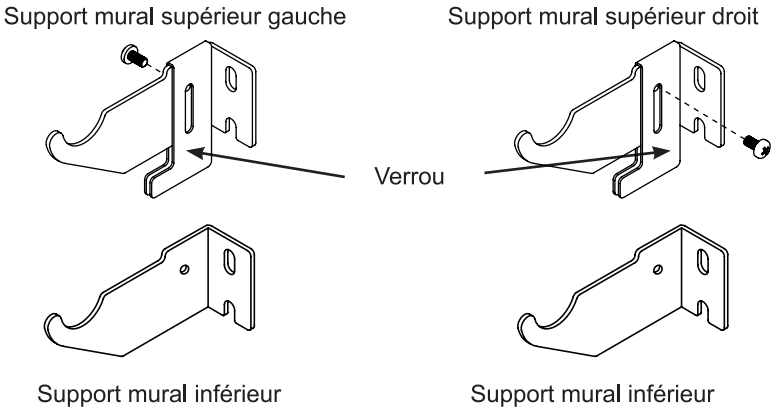

1. A l'emplacement choisi, repérez sur le mur la position des 4 supports muraux.
2. Repérez les trous de fixation (voir dessin).
   Les trous doivent être alignés sur des lignes horizontales et verticales. En cas de doute, vérifiez-le avec un niveau à bulle.
3. Percez les 8 trous de fixation et placez les chevilles.
4. Vissez solidement les 4 supports muraux au mur (les 2 supports avec verrou sont positionnés en haut).
5. Assemblez et vissez en position haute les 2 verrous sur les 2 supports du haut.
6. Effectuez la connexion électrique (voir paragraphe suivant).
7. Accrochez l'appareil aux 4 supports.
8. Verrouillez les 2 supports du haut en faisant coulisser leur verrou en butée vers le bas puis en serrant la vis du verrou.

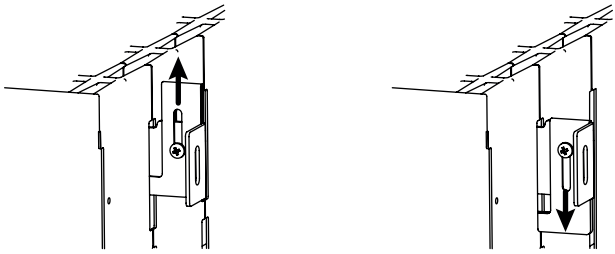

Support déverrouillé Support verrouillé

IMPORTANT : Veuillez suivre les consignes de sécurité des pages 3 à 5.

- MISE EN GARDE : à faire installer par un professionnel selon la norme d'installation applicable dans chaque pays (NF C15-100 pour la France ou équivalent pour les autres pays)

RACCORDEMENT ÉLECTRIQUE

- ATTENTION : Raccordez les trois conducteurs du câble d'alimentation à un boîtier de raccordement en respectant le câblage ci-dessous :
  - Phase (rouge) : Marron
  - Neutre (bleu) : Bleu
  - Fil pilote : Noir (attention de ne pas le connecter à la terre).

- Si le fil pilote n'est pas raccordé, isolez son extrémité dénudée pour éviter tout contact électrique avec les autres fils ou le mur.

- L'appareil ne doit pas être raccordé sur une prise murale avec une fiche secteur.

Fabricant:
EU Manufacturer:
Kingfisher International Products B.V.
Rapenburgerstraat 175E
1011 VM Amsterdam
The Netherlands
www.kingfisher.com/products

FR www.castorama.fr
www.bricodepot.fr

Pour consulter les manuels d'instructions en ligne, rendez-vous sur le site www.kingfisher.com/products

PL

Inercyjny grzejnik kamienny

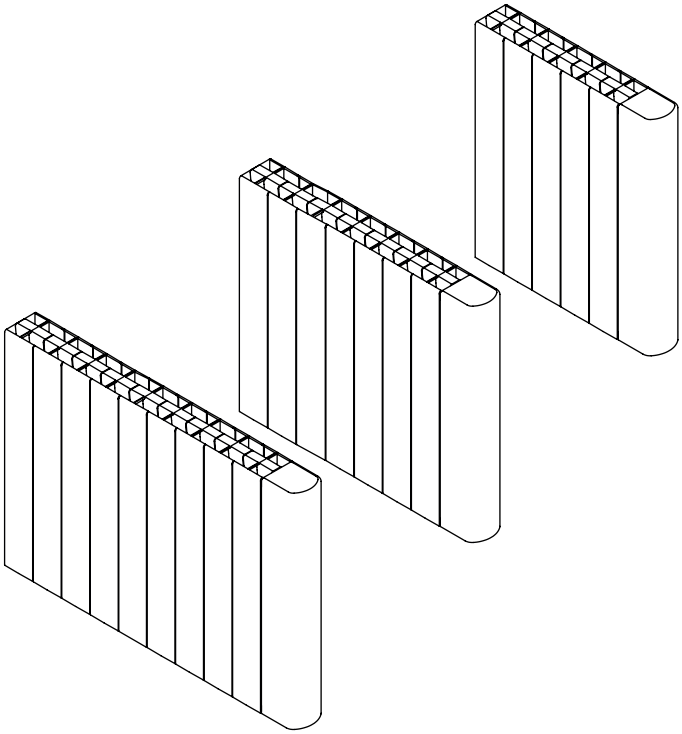

Modele		EAN
HJDXK10GT46T	1000W	3663602884712
HJDXK15GT46T	1500W	3663602884729
HJDXK20GT46T	2000W	3663602884736

V50621
BX220IM/B3

Pierwsze **kroki...**

Niniejsza instrukcja obsługi jest ważna dla Państwa bezpieczeństwa. Przed rozpoczęciem używania urządzenia należy w całości przeczytać niniejszą instrukcję. Instrukcję tę należy zachować na przyszłość.

Pierwsze kroki ...

Bezpieczeństwo 3-5
Czynności przed użytkowaniem 6-7
Skrócona instrukcja obsługi 8-18

Informacje szczegółowe…

Rozwiązywanie problemów 19
Konserwacja i czyszczenie 20
Ochrona środowiska 20
Dane techniczne 21-24
Instalacja 25-27

DOKŁADNIE PRZECZYTAĆ NINIEJSZĄ INSTRUKCJĘ PRZED UŻYCIEM URZĄDZENIA.

Uwaga: Ryzyko pożaru, porażenia prądem, urazów cielesnych i szkód materialnych.
Przed użyciem urządzenia, w czasie montażu, użytkowania i konserwacji, należy zawsze przestrzegać zaleceń dotyczących bezpieczeństwa.

ZALECENIA DOTYCZĄCE BEZPIECZEŃSTWA

- Urządzenia może być użytkowane przez dzieci powyżej 8 roku życia i osoby o ograniczonej sprawności fizycznej, sensorycznej lub umysłowej, bądź o niedostatecznym doświadczeniu i wiedzy jedynie pod nadzorem lub po przeszkoleniu w zakresie bezpiecznej obsługi i zagrożeń. Dzieciom nie wolno bawić się w pobliżu urządzenia. Czyszczenie i konserwacja urządzenia dzieci mogą przeprowadzać wyłącznie pod nadzorem osoby dorosłej.
- Dzieci w wieku poniżej 3 lat muszą być pod stałym nadzorem.
- Dzieci w wieku od 3 lat, a poniżej 8 lat mogą jedynie włączyć/wyłączyć urządzenie pod warunkiem, że zostało umieszczone lub zainstalowane w sposób prawidłowy oraz pod nadzorem lub po przeszkoleniu w zakresie bezpiecznej obsługi i zagrożeń.
  Dzieci w wieku od 3 lat, a poniżej 8 lat nie mogą podłączać, regulować i czyścić lub konserwować urządzenia.
- UWAGA: Niektóre części tego urządzenia mogą być bardzo gorące i mogą spowodować poparzenia. Szczególną uwagę należy zwrócić, w obecności dzieci i osób wrażliwych.

DOKŁADNIE PRZECZYTAĆ NINIEJSZĄ INSTRUKCJĘ PRZED UŻYCIEM URZĄDZENIA.

- OSTRZEŻENIE: Aby uniknąć przegrzania, nie należy przykrywać ogrzewacza.
- W przypadku uszkodzonego kabla zasilającego, w celu uniknięcia zagrożenia, musi on zostać wymieniony przez producenta, punkt serwisowy lub osobę o podobnych kwalifikacjach.
- Urządzenia nie należy używać na dworze.
- Urządzenie jest przeznaczone wyłącznie do użytku domowego. Urządzenia nie należy używać do jakichkolwiek celów, do których nie jest ono przeznaczone.
- Nie należy używać urządzenia w pomieszczeniu, w którym są przechowywane łatwopalne ciecze, rozpuszczalniki lub lakiery ani w miejscu, w którym mogą występować łatwopalne opary.
- Urządzenie należy ustawić w odległości co najmniej jednego metra od materiałów i przedmiotów łatwopalnych (zasłony, pościel, tekstylia, papier itp.).
- Nie należy próbować rozmontowywać urządzenia ani samodzielnie go naprawiać lub przerabiać. W urządzeniu nie ma żadnych części, które mogłyby zostać użyte osobno.
- Plastikowe opakowanie należy chronić przed dziećmi.
- Otwory wlotu i wylotu powietrza nie mogą być w żadnym wypadku zasłonięte lub zatkane. Nie należy wkładać do tych otworów jakichkolwiek przedmiotów.
- Urządzenia nie należy dociskać, nie uderzać nim o ściany.

DOKŁADNIE PRZECZYTAĆ NINIEJSZĄ INSTRUKCJĘ PRZED UŻYCIEM URZĄDZENIA.

ZALECENIA DOTYCZĄCE BEZPIECZEŃSTWA (Instalacja)

- Informacje dotyczące instalacji urządzenia podano w części Instalacja na stronach 25-27.
- Nie ciągnąć przewodu zasilającego w celu odłączenia ogrzewacza od źródła zasilania.
- OSTRZEŻENIE: Okablowanie stałe musi być wyposażone w urządzenie rozłączające zgodnie z przepisami dotyczącymi okablowania.
- UWAGA: W celu uniknięcia niebezpieczeństwa niezamierzonego zresetowania wyłącznika bezpieczeństwa, urządzenia nie należy podłączać do urządzenia zewnętrznego, takiego jak programator czasowy, lub systemu regularnie włączającego i wyłączającego urządzenie.
- OSTRZEŻENIE: Urządzenia należy używać wyłącznie jako urządzenia stacjonarnego. Należy je solidnie zamocować pionowo na pionowej ścianie. Jakakolwiek inna pozycja jest potencjalnie niebezpieczna.
- OSTROŻNIE: Instalację urządzenia należy zlecić profesjonalnemu instalatorowi; instalacja musi zostać przeprowadzona zgodnie z normami obowiązującymi w danym kraju (norma NF C 15 100 we Francji lub jej odpowiedniki w innych krajach).

WAŻNE: NALEŻY DOKŁADNIE ZAPOZNAĆ SIĘ Z INSTRUKCJĄ OBSŁUGI I ZACHOWAĆ JĄ NA PRZYSZŁOŚĆ.

Do sprawdzenia przed rozpoczęciem

- Urządzenie wyłącznie do użytku domowego.
- Dzieci i inne osoby, które nie są w stanie używać urządzenia w sposób bezpieczny, nie mogą go używać w ogóle.
- Prosimy odpowiednio zutylizować plastikowe opakowanie, które należy chronić przed dziećmi.

Twój produkt

1. Część główna
2. Panel sterujący

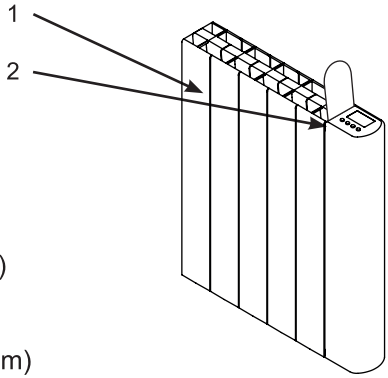

x08 (Z5x35mm)

x02 (ST3.5x8mm)

x08

Dostarczone śruby i kołki do ścian nadają się do ścian litych. W przypadku ścian innego typu, należy zastosować śruby i kołki odpowiedniego typu.

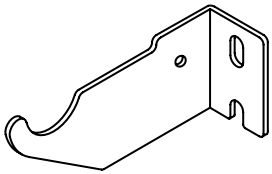
x04

x02

Potrzebne będą

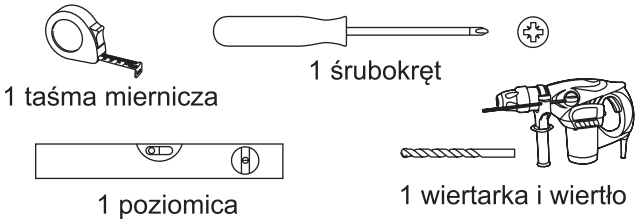

Aby zainstalować produkt, prosimy przeczytać wytyczne dotyczące instalacji na końcu instrukcji obsługi.

Sterowanie

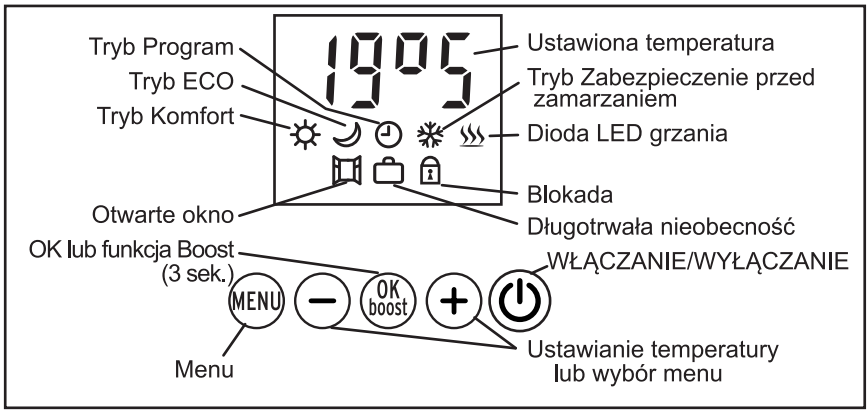

Ikona i nastawiana wartość migają. Miganie ustanie, gdy ustawienie zostanie zatwierdzone przez naciśnięcie przycisku **OK-boost** *lub po 30 sekundach braku jakichkolwiek działań (wszelkie zmiany ustawień zostają wtedy anulowane).*

WŁĄCZANIE/WYŁĄCZANIE GRZANIA

- Aby włączyć grzanie lub je wyłączyć (przełączyć grzejnik w tryb gotowości), należy nacisnąć przycisk ⏻.

  Rozlegną się odpowiednio: dwa krótkie sygnały dźwiękowe o rosnącym tonie po włączeniu oraz trzy sygnały dźwiękowe o malejącym tonie po wyłączeniu.

  Gdy grzejnik jest włączony, nastawiona temperatura i aktualnie ustawiony tryb są wyświetlane na przemian co 3 sekundy.

tryb gotowości

Ikona ♨ jest to wskaźnik LED grzania. Wyświetla się ona i znika w sposób cykliczny.

BLOKOWANIE POKRĘTEŁ

- Aby zablokować lub odblokować przyciski, należy nacisnąć i przytrzymać przez ponad **3 sekundy** przycisk **MENU**. Ikona 🔒 sygnalizuje stan zablokowania.

  Przycisk ⏻ nie jest nigdy zablokowany.

WYBÓR TRYBU

- Nacisnąć przycisk **MENU**, aby wyświetlić komunikat **Пod**, następnie nacisnąć przycisk **OK-boost** i nacisnąć przycisk **+** lub **-**, aby wybrać jeden z następujących trybów:

  - **Con** (Komfort): Stała temperatura, którą można ustawić w przedziale od 13,5°C do 30°C.
  - **Pro** (Program): Program tygodniowy wprowadzany z wyprzedzeniem (patrz część Programowanie tygodniowe).
  - **EcP** (Program Ecopilot) : Uproszczone programowanie tygodniowe (patrz część Programowanie tygodniowe).
  - **FilP** : nie używany.
  - **FrF** (Zabezpieczenie przed zamarzaniem): Temperatura ustawiona na 7,5°C, bez możliwości regulacji.
  - **Eco** (Ekonomiczny): Stała temperatura, którą można ustawić w przedziale od 13°C do 29,5°C.

- Nacisnąć przycisk **MENU**, aby anulować ustawienie lub przycisk **OK-boost**, aby zatwierdzić wybrany tryb: tryb i temperatura będą wyświetlane na przemian co 3 sekundy.

USTAWIANIE TEMPERATURY TRYBU KOMFORT

Temperatury trybów Komfort i ECO są nastawiane osobno.

Temperaturę trybu Komfort można regulować w zakresie od 13,5°C do 30°C ze skokiem co 0,5°C. Jeśli zakres jest bardziej ograniczony, należy zmniejszyć temperaturę trybu ECO, ponieważ temperatura trybu Komfort jest zawsze wyższa od temperatury trybu ECO.

- W trybie Komfort (**Con**), aby zwiększyć lub zmniejszyć nastawioną temperaturę, należy nacisnąć, odpowiednio, przycisk **+** lub **-**; temperatura będzie migać.
- Nacisnąć przycisk **MENU**, aby anulować ustawienie lub przycisk **OK-boost**, aby zatwierdzić temperaturę wybraną dla trybu Komfort.

USTAWIANIE TEMPERATURY TRYBU ECO

Temperatury trybów Komfort i ECO są nastawiane osobno.

Temperaturę trybu ECO można regulować w zakresie od 13°C do 29,5°C ze skokiem co 0,5°C. Jeśli zakres jest bardziej ograniczony, należy zwiększyć temperaturę trybu Komfort, ponieważ temperatura trybu ECO jest zawsze niższa od temperatury trybu Komfort.

- W trybie **Eco**, aby zwiększyć lub zmniejszyć nastawioną temperaturę, należy nacisnąć, odpowiednio, przycisk **+** lub **-**; temperatura będzie migać.
- Nacisnąć przycisk **MENU**, aby anulować ustawienie lub przycisk **OK-boost**, aby zatwierdzić temperaturę wybraną dla trybu ECO.

USTAWIANIE FUNKCJI BOOST

W czasie pracy w trybie Boost ustawienie temperatury zostaje automatycznie zmienione na 30°C.

Po zakończeniu trybu Boost, termostat wraca do wcześniejszego trybu i do poprzednio nastawionej temperatury.

- Aby włączyć lub wyłączyć tryb Boost, należy nacisnąć i przytrzymać przez **3 sekundy** przycisk **OK-boost**.
- Nacisnąć przycisk **+** lub **-** aby wybrać opcję Boost **bSt**.

- Aby wybrać czas włączenia funkcji Boost, należy nacisnąć przyciski + lub **-**: 5, 10, 15, 20, 30, 45, 60, 90 lub 120 minut. Następnie nacisnąć przycisk **OK-boost**, aby zatwierdzić wybór; wyświetlany będzie czas pozostały do zakończenia trybu Boost.

  W trybie Program, funkcję Boost można w dowolnej chwili wyłączyć: wystarczy dwukrotnie raz za razem nacisnąć i przez **3 sekundy** *przytrzymać przycisk* **OK-boost**. *Jeśli w trybie Program nastąpi ręczne zatrzymanie trybu Boost, jego automatyczne ponowne włączenie może nastąpić dopiero po 2 godzinach.*

ŚRODKI OSTROŻNOŚCI PODCZAS UŻYTKOWANIA

USTAWIANIE TEMPERATURY

- *Do momentu osiągnięcia ustawionej temperatury włączona moc grzewcza jest maksymalna. Zaprogramowanie nastawionej temperatury na temperaturę maksymalną jest możliwe, ale nie spowoduje to przyspieszenia ogrzewania pomieszczenia.*
- *Przed regulacją ustawienia temperatury należy odczekać kilka godzin, tak aby temperatura w pomieszczeniu ustabilizowała się.*
- *Na czas wietrzenia urządzenie należy wyłączyć.*

KONSERWACJA

- *Wlot i wylot powietrza należy regularnie czyścić - należy to robić natychmiast, gdy zaczynają się zapychać.*

PRZERWA W ZASILANIU

- *W przypadku przerwy w zasilaniu, urządzenie automatycznie resetuje wszystkie ustawienia i programy używane przed wyłączeniem prądu (jeśli w chwili, w której nastąpiło wyłączenie prądu urządzenie pracowało, wówczas włączy się po przywróceniu zasilania).*
- *Zegar programatora włącza się z godziną taką, jaką pokazywał zegar w momencie wyłączenia prądu. Oznacza to, że godzina i data mogą być przesunięte w stosunku do czasu rzeczywistego..*
- *W przypadku przerwy w zasilaniu, po włączeniu urządzenia na wyświetlaczu pojawi się informacja o całkowitym czasie włączenia urządzenia przez 30 sekund po włączeniu.*

Dodatkowe programy i funkcje

USTAWIANIE GODZINY

- Nacisnąć przycisk **MENU**, a potem przycisk **+**, aby przejść do menu **Hor**.
- Aby wejść do tego menu, nacisnąć przycisk **OK-boost**.
- Nacisnąć przycisk **+** lub **-**, aby ustawić dzień tygodnia: **d1** = poniedziałek, **d2** = wtorek,...., **d7** = niedziela.
- Nacisnąć przycisk **OK-boost**, aby zatwierdzić.
- Nacisnąć przycisk **+** lub **-**, aby ustawić godzinę.
- Nacisnąć przycisk **OK-boost**, aby zatwierdzić.
- Nacisnąć przycisk **+** lub **-**, aby ustawić minuty.
- Nacisnąć przycisk **OK-boost**, aby zatwierdzić.
- Nacisnąć przycisk **+** lub **-**, aby wybrać tryb ustawiania czasu automatyczny (**Aut**) lub ręczny (**ΠAn**).
- Nacisnąć przycisk **OK-boost**, aby zatwierdzić.
- Aby opuścić menu, nacisnąć przycisk **MENU**.

*Jeżeli ikona ◷ cały czas miga w trybie Program (**Pro** lub **EcP**), oznacza to, że czas jest przesunięty w następstwie awarii prądu. Ikona ta miga, ponieważ nie ustawiono czasu.*

W przypadku przerwy w zasilaniu, urządzenie automatycznie resetuje wszystkie ustawienia używane przed przerwą w dostawie prądu (jeśli w chwili, w której nastąpiło wyłączenie prądu, urządzenie pracowało/było wyłączone, po przywróceniu zasilania urządzenie włączy się/pozostanie wyłączone).

Poza terytorium Francji automatyczne ustawianie czasu nie jest możliwe.

Jeżeli codzienne automatyczne ustawianie czasu jest nieprawidłowe, należy wybrać ustawianie czasu ręczne.

PROGRAMOWANIE TYGODNIOWE

Przed przystąpieniem do programowania musi zostać nastawiony zegar.

*Dostępne są dwa programatory. Pierwszy składa się z 6 programów: od **Pr1** do **Pr6**, a drugi z 3: **Ec1**, **Ec2** i **Ec3**. Wybór trybu **Pro** lub **EcP** włącza jeden lub drugi.*

Przedział czasu zdefiniowany w jednym programie może nakładać się na przedział czasu zdefiniowany w innym programie. W takim przypadku tryb Boost ma pierwszeństwo przed trybem Komfort.

Każdy program jest zdefiniowany przez:

- *jego nazwę:* **Pr1**, **Pr2**, **Pr3**, **Pr4**, **Pr5**, **Pr6**, **Ec1**, **Ec2** *lub* **Ec3**,
- *jego tryb działania: Komfort (***Con***) lub Boost (***bSt***),*
- *dni, w których jest on włączany: od poniedziałku do niedzieli (***1-7***) lub sobota i niedziela (***6-7***) lub od poniedziałku do piątku (***1-5***) lub dzień tygodnia (***d1***, ***d2***, ***d3***, ***d4***, ***d5***, ***d6***, ***d7***),*
- *jego czas rozpoczęcia,*
- *jego czas zakończenia.*

Przykład programowania tygodniowego

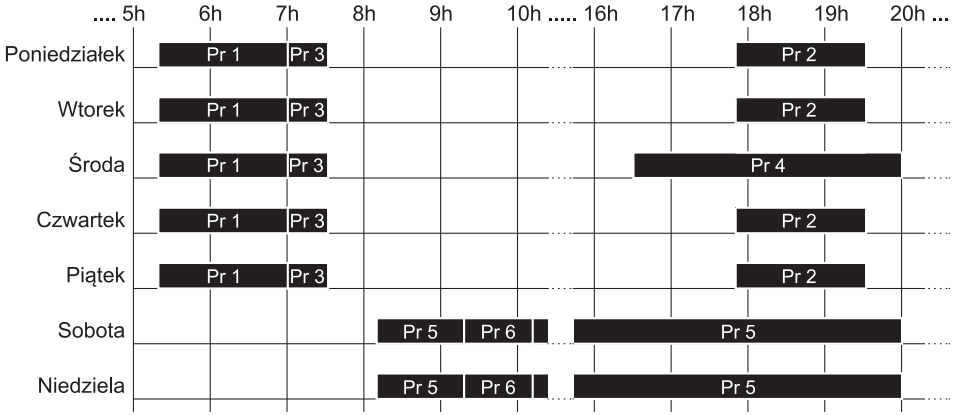

Pr 1: Od poniedziałku do piątku, od godz. 5:20 do godz. 7:00 w trybie Komfort.

Pr 2: Od poniedziałku do niedzieli, od godz. 17:50 do godz. 19:30 w trybie Komfort.

Pr 3: Od poniedziałku do piątku, od godz. 7:00 do godz. 7:30 w trybie Boost.

Pr 4: Środa, od godz. 16:30 do godz. 20:00 w trybie Komfort.

Pr 5: Sobota i niedziela, od godz. 8:10 do godz. 20:00 w trybie Komfort.

Pr 6: Sobota i niedziela, od godz. 9:20 do godz. 10:10 w trybie Boost.

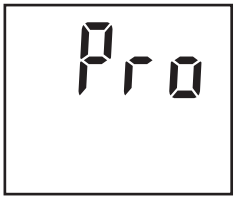

- Nacisnąć przycisk **MENU**, a potem przycisk **+**, aby przejść do menu **Pro**.
- Aby wejść do tego menu, nacisnąć przycisk **OK-boost**,
- Nacisnąć przycisk **+** lub **-**, aby wybrać numer programu (**Pr1**, **Pr2**, **Pr3**, **Pr4**, **Pr5**, **Pr6**, **Ec1**, **Ec2** lub **Ec3**).
- Nacisnąć przycisk **OK-boost**, aby zatwierdzić.

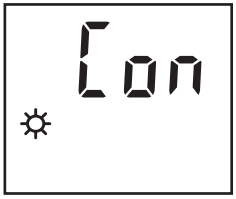

(Tylko w programach **Pr1**-**Pr6***)* Nacisnąć przycisk **+** lub **-**, aby wybrać tryb działania programu: Komfort (**Con**), Boost (**bSt**).
- Nacisnąć przycisk **OK-boost**, aby zatwierdzić.

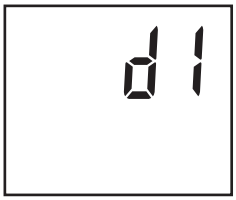

- Nacisnąć przycisk **+** lub **-**, aby wybrać dzień/dni włączenia lub wyłączenia programu (**not**); poniedziałek, wtorek, środa, czwartek, piątek, sobota, niedziela (**d1**... **d7**), od poniedziałku rano do niedzieli wieczorem (**1-7**), od soboty rano do niedzieli wieczorem (**6-7**), od poniedziałku rano do piątku wieczorem (**1-5**).
- Nacisnąć przycisk **OK-boost**, aby zatwierdzić.

- Nacisnąć przycisk **+** lub **-**, aby ustawić godzinę czasu rozpoczęcia programu.
- Nacisnąć przycisk **OK-boost**, aby zatwierdzić.
- Nacisnąć przycisk **+** lub **-** rozpoczęcia w blokach po 10 minutach.
- Nacisnąć przycisk **OK-boost**, aby zatwierdzić.

- W ten sam sposób, nacisnąć przycisk **+** lub **-**, aby ustawić czas końca programu.
  Godzinę końca programu można ustawiać tylko w przedziale od godziny rozpoczęcia do północy.
  Maksymalny czas praca wymuszonej jest ograniczony do 2 godzin.
- Nacisnąć przycisk **OK-boost**, aby zatwierdzić (tryb Pro jest wybrany domyślnie).
- Aby opuścić menu bez zatwierdzania ostatnich zmian, należy nacisnąć **MENU**.

ZUŻYCIE ENERGII

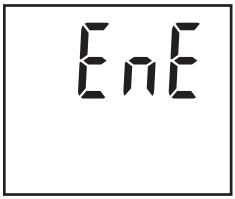

W tym menu wyświetlany jest czas faktycznego poboru energii przez grzejnik. Jest on wyrażony w postaci procentowej wartości czasu całkowitego.

- Nacisnąć przycisk **MENU**, a potem przycisk **+**, aby przejść do menu **EnE**.
- Aby wejść do tego menu, nacisnąć przycisk **OK-boost**.
- Nacisnąć przycisk **+** lub **-**, aby kolejno wyświetlać: czas poboru energii dzisiejszy (**dAY**), wczorajszy (**d-1**), tygodniowy (**7-d**), miesięczny (**30d**), roczny (**360d**) oraz reset (**rES**) wszystkich okresów poboru energii.
- Aby opuścić menu, wystarczy nacisnąć przycisk **MENU**.

- **dAY***; czas poboru energii w bieżącym dniu, od północy do północy.*
- **d-1***; czas poboru energii w poprzednim dniu, od północy do północy.*
- **7-d***; czas poboru energii w ciągu ostatnich 7 dni (przykład: wartość wyświetlana w środę 11-go danego miesiąca obejmuje okres od północy we wtorek 3-go do północy we wtorek 10-go).*
- **30d***; czas poboru energii w ciągu ostatnich 30 dni (przykład: wartość wyświetlana 11 maja obejmuje okres od północy 11 kwietnia do północy 10 maja).*
- **360d***; czas poboru energii w ciągu ostatnich 360 dni (przykład: wartość wyświetlana 11 maja 2013 obejmuje okres od północy 16 maja 2012 do północy 10 maja 2013).*
- **rES***; aby zresetować liczniki poboru energii, należy przez **3 sekundy** przytrzymać przycisk* **OK-boost**.

Na przykład, grzejnik o mocy 1500 W wyświetla swój czas poboru energii

- *roczny:* **360d** -> **E:06** *(1500 W przez 6% czasu),*
  tj. 777,6 kWh (= 777600 W.h = 1500 x 360 x 24 x 0,06).
- *miesięczny:* **30d** -> **E:14** *(1500 W przez 14% czasu),*
  tj. 151,2 kWh (= 151200 W.h = 1500 x 30 x 24 x 0,14).
- *tygodniowy:* **7-d** -> **E:21** *(1500 W przez 21% czasu),*
  tj. 52,9 kWh (= 52920 W.h = 1500 x 7 x 24 x 0,21).
- *z poprzedniego dnia:* **d-1** -> **E:28** *(1500 W przez 28% czasu),*
  tj. 10,1 kWh (= 10080 W.h = 1500 x 24 x 0.28).
- *dzisiejszy, stan na godz. 12h45:* **dAY** -> **E:32** *(1500 W przez 32% czasu od godz. 0), tj. 6,1 kW.h (6120 W.h = 1500 x 12,75 (= 12:45) x 0,32).*

USTAWIANIE PRZESUNIĘCIA TEMPERATURY

To ustawienie kompensuje różnicę (przesunięcie) między temperaturą wyświetlaną przez urządzenie, a temperaturą zmierzoną w pomieszczeniu. Różnica ta zmienia się w zależności od pomieszczenia i zależy od izolacji, układu pomieszczenia oraz lokalizacji urządzenia.
Różnica ta musi być zostać zniwelowana, gdy temperatura ustabilizuje się po ponad 2 godzinach grzania w trybie Komfort lub Eco.
Ustawienie to nie zmienia ani stabilności, ani dokładności nastawiania temperatury.

- Nacisnąć przycisk **MENU**, a potem przycisk **+**, aby przejść do menu **OFS**.
- Aby wejść do tego menu, nacisnąć przycisk **OK-boost**.
- Nacisnąć przycisk **+** lub **-**, aby ustawić przesunięcie w przedziale od 8°C do -8°C.
- Nacisnąć przycisk **OK-boost**, aby zatwierdzić przesunięcie.
- Aby opuścić menu, wystarczy nacisnąć przycisk **MENU**.

Na przykład, jeżeli urządzenie jest ustawione na 20°C, a termometr w pomieszczeniu wskazuje temperaturę 18°C, wówczas offset musi wynosić -2°C.
Na przykład, jeżeli urządzenie jest ustawione na 20°C, a termometr w pomieszczeniu wskazuje temperaturę 22°C, wówczas offset musi wynosić 2°C.

PRZERWA (długotrwała nieobecność)

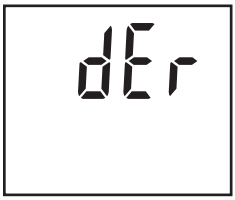

Funkcja ta utrzymuje temperaturę 7,5°C w czasie długotrwałej nieobecności – włączony tryb zabezpieczenia przed zamarzaniem – a następnie wraca do ustawień początkowych.

- Nacisnąć przycisk **MENU**, a potem przycisk **+**, aby przejść do menu **dEr**.
- Aby wejść do tego menu, nacisnąć przycisk **OK-boost**.
- Nacisnąć przycisk **+** lub **-**, aby wybrać liczbę dni nieobecność od 1 do 99 (na przykład, 5 dni = **05d**).
  Bieżącą datę liczy się jako dzień nieobecności.
- Nacisnąć przycisk **OK-boost**, aby włączyć ustawienie nieobecności; liczba pozostałych dni jest wyświetlana na przemian z ustawioną temperaturą.
  Tryb początkowy (Komfort, Eco lub Program) zostaje przywrócony o północy ostatniego dnia nieobecności.
- Aby anulować funkcję nieobecności, wystarczy nacisnąć przycisk **MENU**.
  Na przykład, jeśli nieobecność zostaje zaprogramowana w poniedziałek na 3 dni, wówczas urządzenie będzie włączone w trybie zabezpieczenia przed zamarzaniem do środy o północy.

TWARTE OKNO

Gdy zostaje wykryte otwarcie okna, funkcja ta automatycznie włącza tryb zabezpieczenia przed mrozem. Gdy okno zostanie zamknięte, urządzenie przełącza się z powrotem na początkowy tryb.

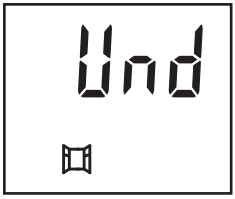

- Aby wejść do menu, nacisnąć przycisk **MENU**.
- Nacisnąć przycisk **MENU**, a potem przycisk **+**, aby przejść do menu **Und**.
- Aby wejść do tego menu, nacisnąć przycisk **OK-boost**.
- Nacisnąć przycisk **+** lub **–**, aby trwale włączyć funkcję (**Aut**) lub włączyć ją raz (**ПАn**) lub wyłączyć ją (**OFF**).
- Nacisnąć przycisk **OK-boost**, aby zatwierdzić.

*W pozycji ręcznej (**ПАn**) grzejnik na jedną godzinę przełącza się na tryb zabezpieczenia przed mrozem. W ciągu tej godziny można przywrócić ustawienia początkowe – wystarczy nacisnąć przycisk **MENU**.*

Gdy zostaje wykryte otwarcie okna, miga ikona ⊞.

Gdy zostaje wykryte otwarcie okna, grzejnik grzeje przez kilka minut co pół godziny w celu sprawdzenia, czy okno jest zamknięte.

Ważna uwaga:
- Czujnik e grzejniku wykrywa otwarcie lub zamknięcie okna przez pomiar nietypowych zmian temperatury. Wykrycie następuje w kilka minut po otwarciu lub zamknięciu okna.
- Wykrycie może nie nastąpić, o ile powyższe zmiany temperatury są zbyt małe lub jeśli następują w złym momencie. Dzieje się tak w następujących przypadkach:
- Różnica między temperaturą w pomieszczeniu i na dworze jest niewystarczająca.
- Grzejnik jest ustawiony za daleko od okna.
- Gradient temperatury w pomieszczeniu uniemożliwia znaczące wahania temperatury w czujniku grzejnika.
- Temperatura otoczenia nie była stabilna przez co najmniej jedną godzinę przed otwarciem okna.
- Ustawienie temperatury lub trybu zostało zmienione ręcznie lub za pomocą programu przed lub w czasie procesu detekcji.

WYŚWIETLANIE INFORMACJI

To menu wyświetla dane dotyczące urządzenia i oprogramowania.

- Aby uzyskać dostęp do informacji, należy nacisnąć przycisk **MENU**, następnie przycisk **+** ; dane dotyczące urządzenia i oprogramowania są wyświetlane na przemian.
- Aby opuścić menu, wystarczy nacisnąć przycisk **MENU**.

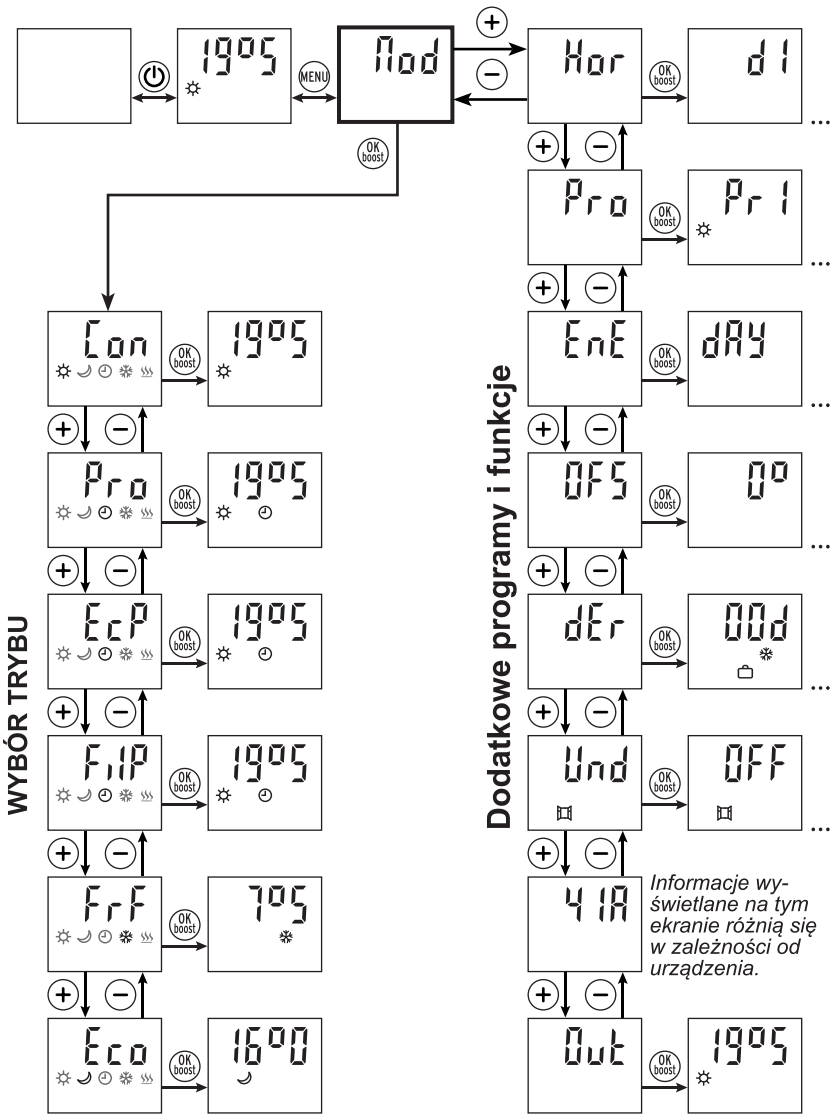
WYBÓR TRYBU
Dodatkowe programy i funkcje
Informacje wyświetlane na tym ekranie różnią się w zależności od urządzenia.

Rozwiązywanie problemów

Problem	Rozwiązania
- Urządzenie niczego nie wyświetla.	- Sprawdzić, czy zasilanie urządzenia nie zostało odcięte wyłącznikiem automatycznym.
- Urządzenie nie grzeje.	- Nastawić tryb KOMFORT. - Zwiększyć ustawienie temperatury. - Na kilka minut wyłączyć urządzenie, aby zresetować automatyczny wyłącznik termiczny zabezpieczający przed przegrzaniem. - Oczyścić otwory wentylacyjne pod urządzeniem.
- Urządzenie pozostaje w trybie grzania.	- Wyłączyć tryb Boost. - Zmniejszyć ustawienie temperatury. - Sprawdzić, czy w pobliżu nie ma przeciągów.
- Nie działają przyciski.	- Odblokować klawiaturę: nacisnąć i przytrzymać przez **3 sekundy** przycisk **MENU**.
- Urządzenie konty-nuuje grzanie poza zaprogramowanym przedziałem czaso-wym.	*Poza zaprogramowanymi zakresami czasowymi urządzenie nie wyłącza się, tylko przechodzi w tryb Eco.* - Zmniejszyć ustawienie temperatury w trybie Eco. - Sprawdzić, czy nie jest włączony inny przedział czasowy.
- Funkcja Boost nie działa w trybie Program.	*Jeśli tryb Boost zostanie wyłączony ręcznie w trybie Program, jego automatyczne ponowne włączenie może nastąpić dopiero po 2 godzinach.* Ręcznie włączyć tryb Boost.
- Ikona ◷ stale miga.	*Rozregulowanie zegara.* - Ustawić godzinę.
- Ikona ♨ miga.	- W trybie Boost jest to normalne.
- Migają na przemian komunikaty: „**Er**”.	- Uszkodzony czujnik temperatury (usterka ta uniemożliwia włączenie urządzenia).
- Z urządzenia dochodzi lekki nieprzyjemny zapach.	- Przy pierwszym użyciu urządzenia lub jeżeli urządzenie nie było używane przez dłuższy czas, z urządzenia może dochodzić nieprzyjemny zapach, który jednak powinien szybko zniknąć. - Oczyścić otwory wentylacyjne pod urządzeniem.

WAŻNE: Jeśli problem nie zniknie, należy odłączyć zasilanie na 15 sekund, a potem ponownie sprawdzić działanie urządzenia.

Konserwacja i czyszczenie

WAŻNE: Przed czyszczeniem i czynnościami konserwacyjnymi należy zawsze wyjąć wtyczkę przewodu zasilającego z kontaktu.

- **Ostrzeżenie**: Nigdy nie należy używać detergentów, środków chemicznych lub rozpuszczalników, ponieważ mogą one uszkodzić części plastikowe.
- OSTRZEŻENIE: Przed przystąpieniem do czyszczenia lub obsługi należy pozwolić urządzeniu całkowicie ostygnąć.
- Aby zapobiec możliwości zaprószenia pożaru lub porażenia prądem, nie należy wlewać do urządzenia wody lub innych płynów.
- Zewnętrze ścianki urządzenia należy czyścić przez przecieranie miękką, wilgotną ściereczką, bądź z dodatkiem detergentu, bądź bez.
- Należy regularnie czyścić otwory wentylacyjne pod urządzeniem.

Ochrona środowiska

Ten symbol jest powszechnie znany jako "przekreślony kubeł”. Jeżeli umieszczono go na produkcie lub baterii, oznacza to, że takiego przedmiotu nie wolno wyrzucać z odpadami domowymi. Niektóre substancje chemiczne zawarte w produktach elektrycznych i elektronicznych lub bateriach są niebezpieczne dla zdrowia i środowiska. Produkty elektryczne/elektroniczne i baterie należy utylizować w punktach zbiórki odpadów elektrycznych, które zajmują się odzyskiwaniem i przeróbką wtórną materiałów zawartych w takich urządzeniach. Należy przestrzegać tych zaleceń – pozwoli to skutecznie chronić środowisko naturalne.

yyWxx: Kod daty produkcji; rok produkcji (20yy) i tydzień produkcji (Wxx).

Dane techniczne

- Oznaczenie:	HJDXK10GT46T	HJDXK15GT46T	HJDXK20GT46T
- Moc znamionowa:	1000W	1500W	2000W
- Wymiary (szer. x wys. x gł.):	50x57x12 cm	66x57x12 cm	82x57x12 cm
- Ciężar:	11,8 kg	17 kg	20,6 kg

- Zasilanie: 220-240V ~ 50 Hz
- ⧈ Klasa II
- IP24: Ochrona przed bryzgami wody we wszystkich kierunkach.
- Elektroniczny termostat z programami Eco
- Wyłączanie grzania przez przejście w tryb gotowości
- Czujnik temperatury otoczenia
- Niezawodny i bezpieczny wyłącznik termiczny

CE Ten produkt spełnia wymogi zgodności zawarte w odnośnych rozporządzeniach lub dyrektywach unijnych.

Wymogi w zakresie informacji dotyczące elektrycznych miejscowych ogrzewaczy pomieszczeń

Identyfikator(-y) modelu: HJDXK10GT46T

Parametr	Oznaczenie	Wartość	Jednostka
Moc cieplna			
Nominalna moc cieplna	P_{nom}	0,8	kW
Minimalna moc cieplna (orientacyjna)	P_{min}	0	kW
Maksymalna stała moc cieplna	$P_{max,c}$	0,8	kW
Zużycie energii elektrycznej na potrzeby własne			
Przy nominalnej mocy cieplnej	el_{max}	0	kW
Przy minimalnej mocy cieplnej	el_{min}	0	kW
W trybie czuwania	el_{SB}	0	kW

Parametr	Jednostka
Sposób doprowadzania ciepła wyłącznie w przypadku elektrycznych akumulacyjnych miejscowych ogrzewaczy pomieszczeń (należy wybrać jedną opcję)	
ręczny regulator doprowadzania ciepła z wbudowanym termostatem	nie
ręczny regulator doprowadzania ciepła z pomiarem temperatury w pomieszczeniu lub na zewnątrz	nie
elektroniczny regulator doprowadzania ciepła z pomiarem temperatury w pomieszczeniu lub na zewnątrz	nie
moc cieplna regulowana wentylatorem	nie
Rodzaj mocy cieplnej/regulacja temperatury w pomieszczeniu (należy wybrać jedną opcję)	
jednostopniowa moc cieplna bez regulacji temperatury w pomieszczeniu	nie
co najmniej dwa ręczne stopnie bez regulacji temperatury w pomieszczeniu	nie
mechaniczna regulacja temperatury w pomieszczeniu za pomocą termostatu	nie
elektroniczna regulacja temperatury w pomieszczeniu	nie
elektroniczna regulacja temperatury w pomieszczeniu ze sterownikiem dobowym	nie
elektroniczna regulacja temperatury w pomieszczeniu ze sterownikiem tygodniowym	tak
Inne opcje regulacji (można wybrać kilka)	
regulacja temperatury w pomieszczeniu z wykrywaniem obecności	nie
regulacja temperatury w pomieszczeniu z wykrywaniem otwartego okna	tak
z regulacją na odległość	nie
z adaptacyjną regulacją startu	nie
z ograniczeniem czasu pracy	nie
z czujnikiem ciepła promieniowania	nie

Dane teleadresowe	Kingfisher International Products B.V. Rapenburgerstraat 175E 1011 VM Amsterdam The Netherlands

Wymogi w zakresie informacji dotyczące elektrycznych miejscowych ogrzewaczy pomieszczeń

Identyfikator(-y) modelu: HJDXK15GT46T

Parametr	Oznaczenie	Wartość	Jednostka
Moc cieplna			
Nominalna moc cieplna	P_{nom}	1,2	kW
Minimalna moc cieplna (orientacyjna)	P_{min}	0	kW
Maksymalna stała moc cieplna	$P_{max,c}$	1,2	kW
Zużycie energii elektrycznej na potrzeby własne			
Przy nominalnej mocy cieplnej	el_{max}	0	kW
Przy minimalnej mocy cieplnej	el_{min}	0	kW
W trybie czuwania	el_{SB}	0	kW

Parametr	Jednostka
Sposób doprowadzania ciepła wyłącznie w przypadku elektrycznych akumulacyjnych miejscowych ogrzewaczy pomieszczeń (należy wybrać jedną opcję)	
ręczny regulator doprowadzania ciepła z wbudowanym termostatem	nie
ręczny regulator doprowadzania ciepła z pomiarem temperatury w pomieszczeniu lub na zewnątrz	nie
elektroniczny regulator doprowadzania ciepła z pomiarem temperatury w pomieszczeniu lub na zewnątrz	nie
moc cieplna regulowana wentylatorem	nie
Rodzaj mocy cieplnej/regulacja temperatury w pomieszczeniu (należy wybrać jedną opcję)	
jednostopniowa moc cieplna bez regulacji temperatury w pomieszczeniu	nie
co najmniej dwa ręczne stopnie bez regulacji temperatury w pomieszczeniu	nie
mechaniczna regulacja temperatury w pomieszczeniu za pomocą termostatu	nie
elektroniczna regulacja temperatury w pomieszczeniu	nie
elektroniczna regulacja temperatury w pomieszczeniu ze sterownikiem dobowym	nie
elektroniczna regulacja temperatury w pomieszczeniu ze sterownikiem tygodniowym	tak
Inne opcje regulacji (można wybrać kilka)	
regulacja temperatury w pomieszczeniu z wykrywaniem obecności	nie
regulacja temperatury w pomieszczeniu z wykrywaniem otwartego okna	tak
z regulacją na odległość	nie
z adaptacyjną regulacją startu	nie
z ograniczeniem czasu pracy	nie
z czujnikiem ciepła promieniowania	nie

Dane teleadresowe	Kingfisher International Products B.V. Rapenburgerstraat 175E 1011 VM Amsterdam The Netherlands

Wymogi w zakresie informacji dotyczące elektrycznych miejscowych ogrzewaczy pomieszczeń

Identyfikator(-y) modelu: HJDXK20GT46T

Parametr	Oznaczenie	Wartość	Jednostka
Moc cieplna			
Nominalna moc cieplna	P_{nom}	1,6	kW
Minimalna moc cieplna (orientacyjna)	P_{min}	0	kW
Maksymalna stała moc cieplna	$P_{max,c}$	1,6	kW
Zużycie energii elektrycznej na potrzeby własne			
Przy nominalnej mocy cieplnej	el_{max}	0	kW
Przy minimalnej mocy cieplnej	el_{min}	0	kW
W trybie czuwania	el_{SB}	0	kW

Parametr	Jednostka
Sposób doprowadzania ciepła wyłącznie w przypadku elektrycznych akumulacyjnych miejscowych ogrzewaczy pomieszczeń (należy wybrać jedną opcję)	
ręczny regulator doprowadzania ciepła z wbudowanym termostatem	nie
ręczny regulator doprowadzania ciepła z pomiarem temperatury w pomieszczeniu lub na zewnątrz	nie
elektroniczny regulator doprowadzania ciepła z pomiarem temperatury w pomieszczeniu lub na zewnątrz	nie
moc cieplna regulowana wentylatorem	nie
Rodzaj mocy cieplnej/regulacja temperatury w pomieszczeniu (należy wybrać jedną opcję)	
jednostopniowa moc cieplna bez regulacji temperatury w pomieszczeniu	nie
co najmniej dwa ręczne stopnie bez regulacji temperatury w pomieszczeniu	nie
mechaniczna regulacja temperatury w pomieszczeniu za pomocą termostatu	nie
elektroniczna regulacja temperatury w pomieszczeniu	nie
elektroniczna regulacja temperatury w pomieszczeniu ze sterownikiem dobowym	nie
elektroniczna regulacja temperatury w pomieszczeniu ze sterownikiem tygodniowym	tak
Inne opcje regulacji (można wybrać kilka)	
regulacja temperatury w pomieszczeniu z wykrywaniem obecności	nie
regulacja temperatury w pomieszczeniu z wykrywaniem otwartego okna	tak
z regulacją na odległość	nie
z adaptacyjną regulacją startu	nie
z ograniczeniem czasu pracy	nie
z czujnikiem ciepła promieniowania	nie

Dane teleadresowe	Kingfisher International Products B.V. Rapenburgerstraat 175E 1011 VM Amsterdam The Netherlands

WAŻNE: Prosimy przestrzegać zaleceń dotyczących bezpieczeństwa podanych na stronach 3-5.

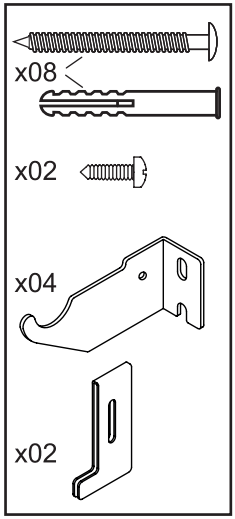

LOKALIZACJA

- Urządzenie należy umieścić na wysokości co najmniej 120 mm nad podłogą.
- Wokół urządzenia należy pozostawić co najmniej 1 metr wolnego miejsca z przodu (bez mebli itp.) oraz 150 mm po bokach i nad urządzeniem (półki, zasłony, meble itp.).
- Nie ustawiać urządzenia w przeciągu, ponieważ prawdopodobnie zakłócałoby to ustawienia urządzenia.
- Nie ustawiać urządzenia w pobliżu przeszkód, które mogłyby ograniczać cyrkulację powietrza.
- Urządzenie należy zamocować na pionowej ścianie, tak jak pokazano poniżej.
- Dostarczone śruby i kołki do ścian nadają się do ścian litych. W przypadku ścian innego typu, należy zastosować śruby i kołki odpowiedniego typu.

MOCOWANIE

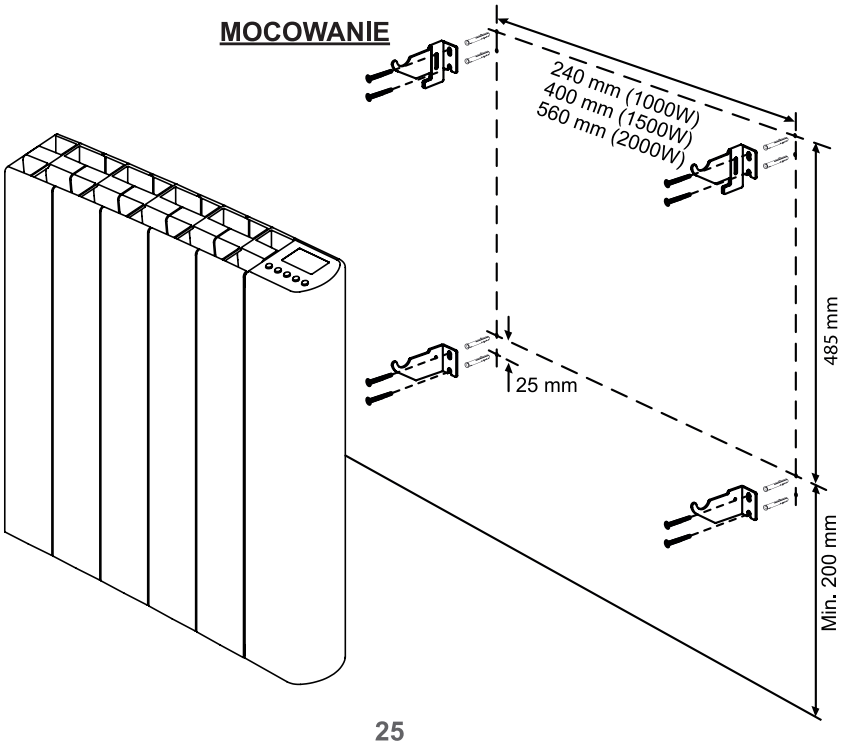

WAŻNE: Prosimy przestrzegać zaleceń dotyczących bezpieczeństwa podanych na stronach 3-5.

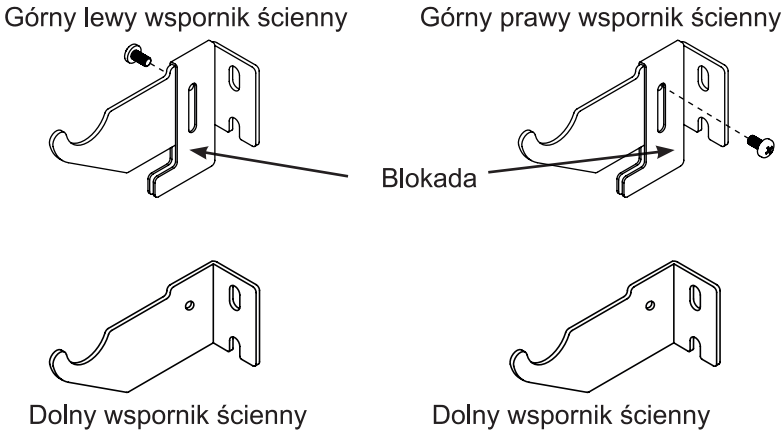

1. W wybranym miejscu zaznaczyć na ścianie położenie 4 wsporników ściennych.
2. Zaznaczyć otwory montażowe (patrz ilustracja).

   Otwory muszą być dopasowane do linii poziomych i pionowych. W razie wątpliwości należy je sprawdzić poziomicą.
3. Nawiercić 8 otworów montażowych i włożyć w nie kołki rozporowe.
4. Mocno dokręcić do ściany 4 wsporniki ścienne (2 wsporniki ryglowane umieścić u góry).
5. W 2 górnych wspornikach założyć i wkręcić 2 śruby ryglujące.
6. Podłączyć urządzenie do prądu (patrz następna część).
7. Zawiesić grzejnik na 4 wspornikach.
8. Zaryglować 2 wsporniki górne: przesunąć rygle w pozycję blokady w dół i dokręcić śruby ryglujące.

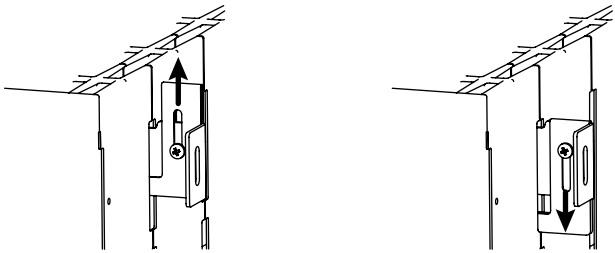

Wspornik niezaryglowany Wsporniki zaryglowany

WAŻNE: Prosimy przestrzegać zaleceń dotyczących bezpieczeństwa podanych na stronach 3-5.

PODŁĄCZENIE DO SIECI ELEKTRYCZNEJ

- Przed podłączeniem urządzenia do prądu należy upewnić się, czy wartość napięcia w sieci zasilania odpowiada wartości podanej na tabliczce znamionowej produktu.

Producent:
EU Manufacturer:
Kingfisher International Products B.V.
Rapenburgerstraat 175E
1011 VM Amsterdam
The Netherlands
www.kingfisher.com/products

PL www.castorama.pl

Aby zapoznać się z instrukcją obsługi online, odwiedź stronę www.kingfisher.com/products

RU

Инерционный обогреватель

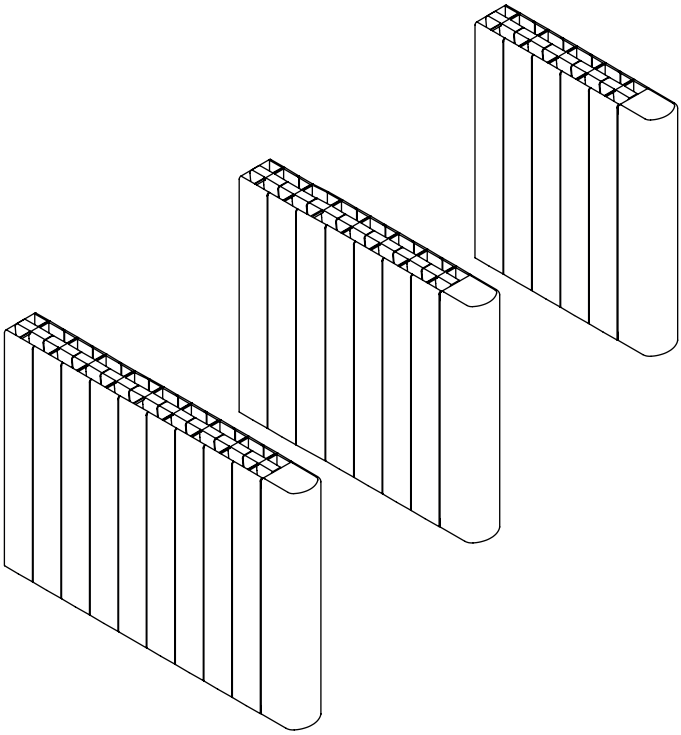

Модель		EAN
HJDXK10GT46T	1000Вт	3663602884712
HJDXK15GT46T	1500Вт	3663602884729
HJDXK20GT46T	2000Вт	3663602884736

V50621
BX220IM/B3

Давайте **приступим**...

Для обеспечения безопасной эксплуатации изделия крайне важно ознакомиться с настоящим руководством.
Прежде чем использовать устройство, внимательно прочитайте весь документ и сохраните его для справки.

С чего начать…

Безопасность 3-5
Перед началом 6-7
Быстрое начало 8-18

Подробнее…

Поиск и устранение неисправностей 19
Обслуживание и чистка 20
Защита окружающей среды 20
Технические характеристики 21
Установка 22-24

ВНИМАТЕЛЬНО ПРОЧТИТЕ СЛЕДУЮЩИЕ ИНСТРУКЦИИ ПЕРЕД ИСПОЛЬЗОВАНИЕМ ПРОДУКТА.

Предупреждение: риск возгорания, поражения электрическим током, травм и ущерба имуществу. Перед использованием устройства, а также во время сборки и обслуживания соблюдайте меры предосторожности.

ТЕХНИКА БЕЗОПАСНОСТИ

- Данным устройством могут пользоваться дети в возрасте от 8 лет, а также лица с ограниченными физическими или умственными возможностями, с нарушениями органов чувств или не имеющие опыта или знаний по использованию данного устройства под наблюдением или после получения указаний по его использованию безопасным образом, с разъяснением возможных опасностей Не позволяйте детям играть с данным устройством. Не позволяйте детям производить очистку и техническое обслуживание устройства без наблюдения взрослых.
- Не следует допускать к использованию устройства детей младше 3 лет без постоянного наблюдения.
- Дети в возрасте от 3 до 8 лет могут только включать и выключать устройство при условии его надлежащего размещения и установки в нормальное рабочее положение, а также наблюдения со стороны взрослых или после получения соответствующих указаний по использованию устройства безопасным образом, с разъяснением возможных опасностей.
  Не следует разрешать детям в возрасте от 3 до 8 лет подключать устройство к сети или производить его регулировку и техническое обслуживание.
- ОСТОРОЖНО: Некоторые детали данного устройства сильно нагреваются и могут вызвать ожоги. Необходимо быть особо внимательным в присутствии детей и уязвимых людей.

ВНИМАТЕЛЬНО ПРОЧТИТЕ СЛЕДУЮЩИЕ ИНСТРУКЦИИ ПЕРЕД ИСПОЛЬЗОВАНИЕМ ПРОДУКТА.

- ВНИМАНИЕ: во избежание перегрева не накрывайте обогреватель.
- Если электрический шнур поврежден, его должен заменять производитель, сервисный центр производителя или квалифицированный специалист, чтобы предотвратить риск.
- Не допускается эксплуатация устройства вне помещений.
- Устройство предназначено исключительно для домашнего использования. Используйте устройство только по прямому назначению.
- Не используйте устройство в помещениях, где хранятся легковоспламеняющиеся жидкости, растворители или лакокрасочные изделия, или где могут присутствовать опасные пары.
- Устройство необходимо устанавливать на расстоянии не менее одного метра от легковоспламеняющихся предметов (занавесок, обивки, ткани, бумаги и т. д.)
- Не разбирайте устройство, не пытайтесь внести изменения в его конструкцию или отремонтировать его. Устройство не содержит деталей, которые можно использовать отдельно от него.
- Храните пластиковую упаковку вне зоны досягаемости детей.
- Ни в коем случае не накрывайте впускное и выпускное отверстия. Не вставляйте никакие предметы в эти отверстия.
- Не давите на стенки устройства и не бейте по ним.

ВНИМАТЕЛЬНО ПРОЧТИТЕ СЛЕДУЮЩИЕ ИНСТРУКЦИИ ПЕРЕД ИСПОЛЬЗОВАНИЕМ ПРОДУКТА.

ТЕХНИКА БЕЗОПАСНОСТИ (установка)

- Информация по установке устройства представлена в соответствующем разделе на стр. 22–24.
- Нельзя располагать нагреватель непосредственно под розеткой.
- ВНИМАНИЕ: В соответствии с электромонтажными нормами в стационарной проводке должны использоваться средства защитного отключения.
- ОСТОРОЖНО: во избежание риска, связанного с непреднамеренным сбросом термозащиты, нельзя подключать данное устройство к сети питания через внешнее переключающее устройство, такое как таймер, или подключать его к цепи, которую регулярно включают и выключают.
- ВНИМАНИЕ: Изделие может использоваться только как стационарный электроприбор. Его необходимо надежно закрепить на стене в вертикальном положении. Использование устройства в любых других условиях может представлять опасность.
- ПРЕДУПРЕЖДЕНИЕ: выполняйте установку в соответствии с профессиональными стандартами в вашей стране (NF C15-100 во Франции и аналогичные в других странах).

ВАЖНО: СОХРАНИТЕ ЭТУ ИНФОРМАЦИЮ ДЛЯ БУДУЩЕГО ИСПОЛЬЗОВАНИЯ ЧИТАЙТЕ ВНИМАТЕЛЬНО

Что нужно проверить перед началом

- Только для домашнего использования.
- Устройство запрещается использовать детям и другим лицам, которые не могут соблюдать все меры предосторожности.
- Утилизируйте пластиковую упаковку надлежащим образом и храните ее вне зоны досягаемости детей.

Ваша продукция

1. Основной корпус
2. Панель управления

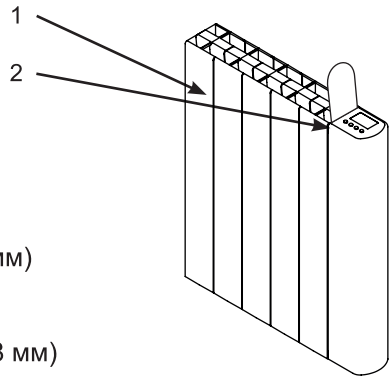

x 08 (Z5 x 35 мм)

x 02 (ST3.5 x 8 мм)

x 08

Шурупы и дюбели, которые входят в комплект поставки устройства, подходят только для сплошных стен. Для стен других типов воспользуйтесь соответствующими шурупами и дюбелями.

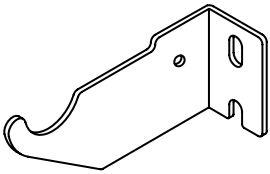

x 04

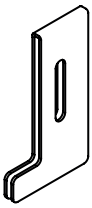

x 02

Вам потребуется

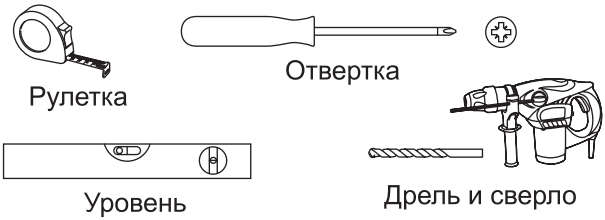

Для правильной установки изделия прочитайте инструкции в конце руководства пользователя.

Управление

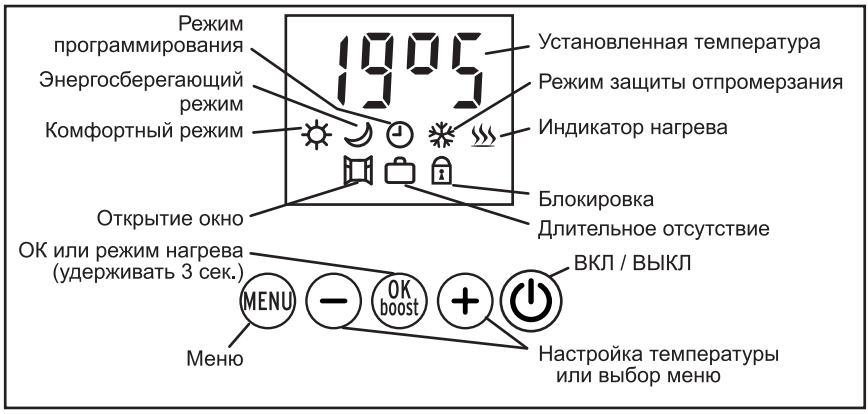

Значок и настраиваемый параметр будут мигать. Символы перестают мигать после подтверждения (нажатия на кнопку **OK-boost** *(ОК-прогрев)) или если ни одна кнопка не будет нажата в течение 30 секунд (все изменения параметров будут отменены).*

ВКЛЮЧЕНИЕ И ВЫКЛЮЧЕНИЕ НАГРЕВА

- Нажмите кнопку ⏻ , чтобы включить или выключить нагрев (перевести в режим ожидания).

  При включении устройство издает два коротких звуковых сигнала с повышением тона, а при отключении — три сигнала с понижением тона.

  При включении устройства, на экране по очереди с интервалом в 3 секунды отображаются установленная температура и режим работы;

режим ожидания

Значок ♨ показывает, что нагрев включен. Он включается и выключается периодически.

БЛОКИРОВКА КЛАВИАТУРЫ

- Нажмите и удерживайте кнопку **MENU** в течение **3 секунд**, чтобы заблокировать или разблокировать клавиатуру. Значок 🔒 показывает, что клавиатура заблокирована.

  Кнопка ⏻ никогда не блокируется.

ВЫБОР РЕЖИМА

- Нажмите кнопку **MENU,** и на экране появится сообщение **Mod**. Затем нажмите кнопку **OK-boost** и с помощью кнопок **+** и **–** выберите один из следующих режимов:
  - **Con** (комфортный): выбирается постоянная температура от 13,5°C до 30°C.
  - **Pro** (программирование): выбирается программа работы на неделю, которая задается ранее (см. раздел «Программирование работы на неделю»).
  - **EcP** (программирование эко-режима): упрощенная программа работы на неделю (см. раздел «Программирование работы на неделю»).
  - **FilP**: устройство не используется
  - **FrF** (защита от промерзания): температура 7,5°C, без возможности регулировки.
  - **Eco** (энергосберегающий): выбирается постоянная температура от 13°C до 29,5°C.

- Нажмите **MENU,** чтобы отменить настройки, или **OK-boost,** чтобы выбрать режим: режим и температура будут отображаться по очереди с интервалом в 3 секунды.

ВЫБОР ТЕМПЕРАТУРЫ ДЛЯ КОМФОРТНОГО РЕЖИМА

Температура для комфортного и энергосберегающего режимов выбирается отдельно.

Температуру для комфортного режима можно установить в диапазоне от 13,5°C до 30°C, и она настраивается с интервалом в 0,5°C. Если значение не снижается, понизьте температуру энергосберегающего режима, так как температура комфортного режима всегда должна быть выше температуры энергосберегающего режима.

- Включите комфортный режим (**Con**) и с помощью кнопок **+** и **–** отрегулируйте температуру. Соответствующее значение будет мигать.
- Нажмите **MENU,** чтобы отменить настройки или **OK-boost,** чтобы подтвердить выбранную температуру для комфортного режима.

ВЫБОР ТЕМПЕРАТУРЫ ДЛЯ ЭНЕРГОСБЕРЕГАЮЩЕГО РЕЖИМА

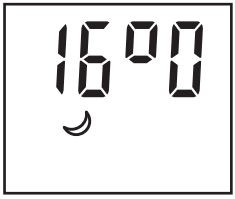

Температура для комфортного и энергосберегающего режимов выбирается отдельно.

Температуру для энергосберегающего режима можно установить в диапазоне от 13°C до 29,5°C, и она настраивается с интервалом в 0,5°C. Если значение не повышается, повысьте температуру комфортного режима, так как температура энергосберегающего режима всегда должна быть ниже температуры комфортного режима.

- Включите энергосберегающий режим (**Eco**) и с помощью кнопок **+** и **–** отрегулируйте температуру. Соответствующее значение будет мигать.
- Нажмите **MENU,** чтобы отменить настройки или **OK-boost,** чтобы подтвердить выбранную температуру для энергосберегающего режима.

ПРОГРЕВ

В режиме прогрева температура автоматически устанавливается на 30°C.

По окончании прогрева термостат возвращается в предыдущий режим работы с использованием ранее выбранной емпературы.

- Нажмите и удерживайте кнопку **OK-boost** в течение **3 секунд**, чтобы включить или выключить режим прогрева.
- С помощью кнопок **+** и **–** выберите режим прогрева (**bSt**).

- С помощью кнопок **+ -** выберите время прогрева: 5, 10, 15, 20, 30, 45, 60, 90 или 120 минут (по умолчанию выбрано 60 минут без вентилятора или 15 минут с вентилятором), а затем нажмите кнопку **OK-boost**, чтобы подтвердить свой выбор. На экране будет показано оставшееся время прогрева.

*В режиме программирования работы прогрев можно остановить в любой момент, нажав и удерживая в течение **3 секунд** кнопку **OK-boost** два раза подряд. После ручной остановки в режиме программирования работы запустить прогрев с помощью программы можно только через 2 часа.*

МЕРЫ ПРЕДОСТОРОЖНОСТИ ПРИ ИСПОЛЬЗОВАНИИ УСТРОЙСТВА

ВЫБОР ТЕМПЕРАТУРЫ

- Обогреватель будет установлен на максимальную мощность до тех пор, пока не будет достигнута установленная температура. Установка максимальной температуры не влияет на скорость прогрева помещения.
- Подождите несколько часов, пока температура в помещении не выровняется, прежде чем регулировать настройки температуры.
- Выключайте устройство, когда проветриваете комнату.

ОБСЛУЖИВАНИЕ

- Регулярно очищайте впускное и выпускное отверстия и не допускайте скопления в них грязи.

ОТКЛЮЧЕНИЕ ЭЛЕКТРОЭНЕРГИИ

- После отключения питания устройство автоматически запускается с теми же параметрами и программами, которые использовались до отключения (если перед отключением электричества устройство работало, то оно включится и при восстановлении электроснабжения).
- В момент отключения электричества часы программирующего устройства сохраняются на последнем значении. Это означает, что системное время и дата могут сбиться.
- При включении после отключения питания на экране в течение 30 секунд отображаются справочные данные, а затем общее время работы устройства.

Дополнительные программы и функции

УСТАНОВКА ВРЕМЕНИ

- Нажмите кнопку **MENU**, а затем **+** , чтобы выбрать меню **Hor**.
- Нажмите **OK-boost,** чтобы войти в это меню.
- С помощью кнопок **+** и **–** выберите день недели: **d1** = понедельник, **d2** = вторник,...., **d7** = воскресенье.
- Нажмите **OK-boost** для подтверждения
- С помощью кнопок **+** и **–** выберите час.
- Нажмите **OK-boost** для подтверждения.
- С помощью кнопок **+** и **–** выберите минуты.
- Нажмите **OK-boost** для подтверждения.
- С помощью кнопок **+** и **–** выберите автоматическую (**Aut**) или ручную (**ПAn**) установку времени.
- Нажмите **OK-boost** для подтверждения.
- Нажмите **MENU,** чтобы выйти из меню

*Если значок ◷ постоянно мигает в режиме программирования работы (**Pro** или **EcP**), это означает, что время было сбито из-за отключения питания. Значок мигает, так как время не установлено.*

После отключения питания устройство автоматически запускается с теми же параметрами, которые использовались до отключения (если перед отключением электричества устройство было включено, то оно будет включено и при восстановлении электроснабжения).

Автоматическая установка времени не работает за пределами Франции.*

Выберите ручную установку времени, если ежедневная автоматическая установка времени работает неправильно.

ПРОГРАММИРОВАНИЕ РАБОТЫ НА НЕДЕЛЮ

Перед программированием работы нужно установить время.

*Доступны две программы. Среди них 6 программ от **Pr1** до **Pr6** для одного режима и 3 программы от **Ec1** до **Ec3** — для другого. Выбор режима **Pro** или **EcP** активирует один из них.*

Одна программа может накладываться на другую. В таком случае режим прогрева считается более важным, чем комфортный режим.

Программы различаются следующими параметрами:
- названием: **Pr1**, **Pr2**, **Pr3**, **Pr4**, **Pr5**, **Pr6**, **Ec1**, **Ec2** *или* **Ec3**,
*- режимом работы: комфортный (***Con***) или прогрев (***bSt***),*
*- днями работы: с понедельника по воскресенье (***1-7***), или с субботы по воскресенье (***6-7***), или с понедельника по пятницу (***1-5***), или день недели (***d1***, ***d2***, ***d3***, ***d4***, ***d5***, ***d6***, ***d7***),*
- временем начала работы,
- временем окончания работы.

Пример программирования работы на неделю:

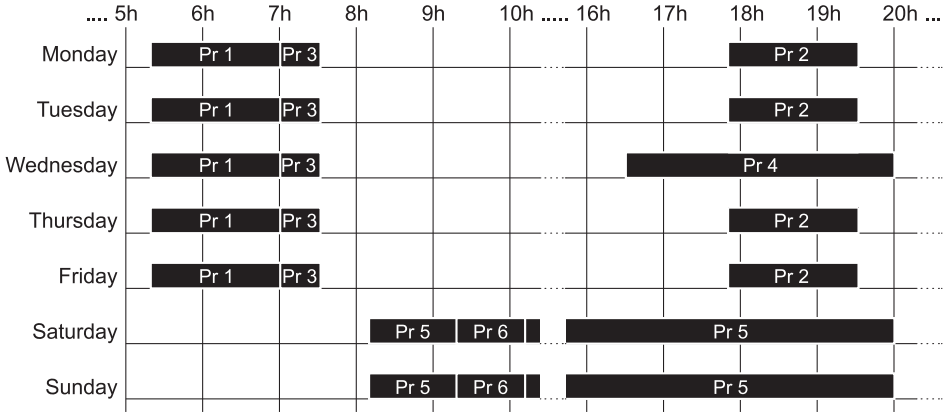

- Pr1: С понедельника по пятницу с 5:20 до 7:00 в комфортном режиме.

- Pr2: С понедельника по воскресенье с 17:50 до 19:30 в комфортном режиме.

- Pr3: С понедельника по пятницу с 7:00 до 7:30 в режиме прогрева.

- Pr4: Среда с 16:30 до 20:00 в комфортном режиме.

- Pr5: С субботы по воскресенье с 8:10 до 20:00 в комфортном режиме.

- Pr6: С субботы по воскресенье с 9:20 до 10:10 в режиме прогрева.

- Нажмите **MENU**, а затем **+** , чтобы выбрать меню **Pro**.
- Нажмите **OK-boost**, чтобы войти в это меню.
- Нажимайте **+** и **–** , чтобы выбрать номер программы (**Pr1**, **Pr2**, **Pr3**, **Pr4**, **Pr5**, **Pr6**, **Ec1**, **Ec2** или **Ec3**).
- Нажмите **OK-boost** для подтверждения.

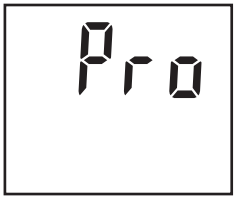

- *(Только для программ* **Pr1** — **Pr6***)* Нажимайте **+** и **–** , чтобы выбрать режим работы для программы: комфортный (**Con**) или прогрев (**bSt**).
- Нажмите **OK-boost** для подтверждения.

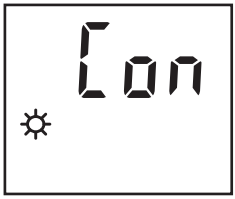

- Нажимайте **+** или **–** , чтобы выбрать день(дни) работы программы (**not**): понедельник, вторник, среда, четверг, пятница, суббота, воскресенье (**d1** ... **d7**), с утра понедельника до вечера воскресенья (**1-7**), с утра субботы до вечера воскресенья (**6-7**), с утра понедельника до вечера пятницы (**1-5**).
- Нажмите **OK-boost** для подтверждения.

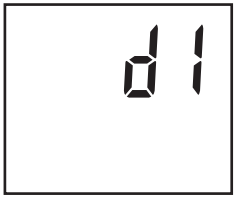

- С помощью кнопок **+** и **–** выберите час начала работы программы
- Нажмите **OK-boost** для подтверждения.
- С помощью кнопок **+** и **–** выберите минуты начала работы программы (параметр настраивается с интервалом в 10 минут).
- Нажмите **OK-boost**.

- Аналогичным образом с помощью кнопок **+** и **–** выберите время окончания работы программы
  Время окончания работы можно установить только в диапазоне от времени начала до полуночи.
  Время работы в усиленном режиме ограничено 2 часами.

- Нажмите **OK-boost** для подтверждения (режим **Pro** выбирается по умолчанию).
- Нажмите кнопку **MENU**, чтобы выйти из меню, не сохраняя внесенные изменения.

ЭНЕРГОПОТРЕБЛЕНИЕ

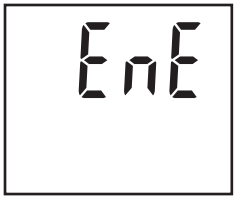

В этом меню отображается продолжительность эффективного энергопотребления радиатора. Это значение выражается в процентах от общего времени.

- Нажмите **MENU**, а затем **+**, чтобы выбрать меню **EnE**.
- Нажмите **OK-boost**, чтобы войти в это меню.
- С помощью кнопок**+** и **–** выведите на экран данные о продолжительности энергопотребления за сегодня (**dAY**), вчера (**d-1**), за неделю (**7-d**), месяц (**30d**) или год (**360d**) или выберите сброс параметров всех периодов энергопотребления (**rES**).
- Нажмите **MENU**, чтобы выйти из меню.

- **dAY** — *продолжительность энергопотребления за текущий день от полуночи до полуночи.*
- **d-1** — *продолжительность энергопотребления за предыдущий день от полуночи до полуночи.*
- **7-d** — *продолжительность энергопотребления) за 7 предыдущих дней (например в среду 11-го числа показывается энергопотребление за период с полуночи вторника 3-го до полуночи вторника 10-го).*
- **30d** — *продолжительность энергопотребления за 30 предыдущих дней (например 11-го мая показывается энергопотребление за период с полуночи 11 апреля до полуночи 10 мая).*
- **360d** — *продолжительность энергопотребления за 360 предыдущих дней (например 11-го мая 2013 г. показывается энергопотребление за период с полуночи 16 мая 2012 г. до полуночи 10 мая 2013 г.).*
- **rES** — *нажмите и удерживайте кнопку* **OK-boost** *более* **3 секунд,** *чтобы сбросить счетчик энергопотребления.*

Например, для радиатора мощностью 1500 Вт выводятся следующие значения продолжительности энергопотребления
- *за год:* **360d** -> **E:06** *(1500 Вт в течение 6% от общего времени),*
  или 777.6 кВ-ч (= 777600 В-ч = 1500 x 360 x 24 x 0,06).
- *за месяц:* **30d** -> **E:14** *(1500 Вт в течение 14% от общего времени),*
  или 151.2 кВ-ч (= 151200 В-ч = 1500 x 30 x 24 x 0,14)
- *за неделю:* **7-d** -> **E:21** *(1500 Вт в течение 21% от общего времени),*
  или 52.9 кВ-ч (= 52920 В-ч = 1500 x 7 x 24 x 0,21).
- *за предыдущий день:* **d-1** -> **E:28** *(1500 Вт в течение 28% от общего времени),*
  или 10,1 кВ-ч (= 10080 В-ч = 1500 x 24 x 0,28).
- *за текущий день до 12:45:* **dAY** -> **E:32** *(1500 Вт в течение 32% от общего времени с полуночи),*
  или 6,1 кВ-ч (6120 В-ч = 1500 x 12.75 (= 12:45) x 0,32).

ВЫБОР ОТКЛОНЕНИЯ ТЕМПЕРАТУРЫ

Данный параметр позволяет компенсировать разницу (погрешность) между температурой устройства и температурой воздуха в помещении. Погрешность может быть разной в зависимости от комнаты — это зависит от теплоизоляции, помещения и местоположения устройства.

Погрешность должна исчезать после стабилизации температуры в помещении — спустя 2 и более часов работы в комфортном или энергосберегающем режиме.

Данный параметр не влияет ни на стабильность, ни на точность регулировки температуры.

- Нажмите **MENU**, а затем **+** , чтобы выбрать меню **OFS**.
- Нажмите **OK-boost,** чтобы войти в это меню.
- С помощью кнопок **+** и **–** установите погрешность в диапазоне от 8°C до –8°C
- Нажмите **OK-boost,** чтобы сохранить настройки.
- Нажмите **MENU,** чтобы выйти из меню.

Например, если устройство показывает температуру 20°C, а термометр в комнате — 18°C, то погрешность нужно установить на –2°C.

Например, если устройство показывает температуру 20°C, а термометр в комнате — 22°C, то погрешность нужно установить на 2°C.

ДЛИТЕЛЬНОЕ ОТСУТСТВИЕ

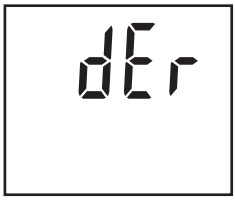

Данная функция поддерживает температуру устройства на уровне 7,5°C для защиты от промерзания во время вашего длительного отсутствия, а затем позволяет вернуться к исходным параметрам.

- Нажмите **MENU**, а затем **+** , чтобы выбрать меню **dEr**.
- Нажмите **OK-boost**, чтобы войти в это меню.
- С помощью кнопок **+** и **–** выберите, сколько дней вы будете отсутствовать. Доступен диапазон от 1 до 99 дней (например 5 дней = **05d**).
  Текущий день засчитывается как день, когда вы отсутствуете.
- Нажмите **OK-boost**, чтобы включить режим длительного отсутствия. На экране устройства будут по очереди показаны количество оставшихся дней и заданная температура.
  В полночь последнего дня работы в режиме длительного отсутствия устройство переходит в первоначальный режим работы (комфортный, энергосберегающий или программирования работы).

- Нажмите **MENU,** чтобы отключить функцию длительного отсутствия.
  Пример: если функция длительного отсутствия включена в понедельник на 3 дня, то устройство будет находиться в этом режиме до полуночи среды.

ОТКРЫТОЕ ОКНО

Данная функция автоматически переключается в режим защиты от промерзания при обнаружении открытого окна и возвращается в исходный режим после закрытия окна.

- Нажмите **MENU**, затем **+**, чтобы войти в меню **Und**.
- Нажмите **OK-boost** для входа в это меню.
- Нажимайте **+** или **–** для выбора непрерывной работы этой функции (**Aut**), однократной работы (**ПАn**) или ее отключения (**OFF**).
- Нажмите **OK-boost** для подтверждения.

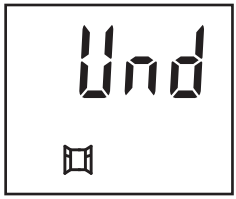

*В ручном режиме (**ПАn**) нагреватель переводится в режим защиты от промерзания на один час. В течение этого часа исходные настройки могут быть восстановлены нажатием кнопки **MENU**.*

Значок начинает мигать в случае обнаружения открытого окна.

В случае обнаружения открытого окна устройство нагревается в течение нескольких минут каждые полчаса, чтобы проверить, закрыто ли окно.

Важное примечание:
- Датчик в нагревателе определяет, открыто или закрыто окно, замеряя ненормальные отклонения температуры. Определение происходит через несколько минут после открывания или закрывания окна.
- Определение состояния окна может быть неэффективным, если изменения температуры незначительны или непродолжительны. К этим случаям относятся:
- Недостаточная разница температур внутри и вне помещения.
- Нагреватель расположен слишком далеко от окна.
- Перепад температуры в помещении недостаточен для определения

ОТОБРАЖЕНИЕ СПРАВОЧНЫХ ДАННЫХ

В данном меню отображаются справочные данные для оборудования и программного обеспечения.

- Нажмите **MENU,** а затем **+** , чтобы открыть справочные данные. Данные для оборудования и программного обеспечения будут показаны по очереди.
- Нажмите **MENU,** чтобы выйти из меню.

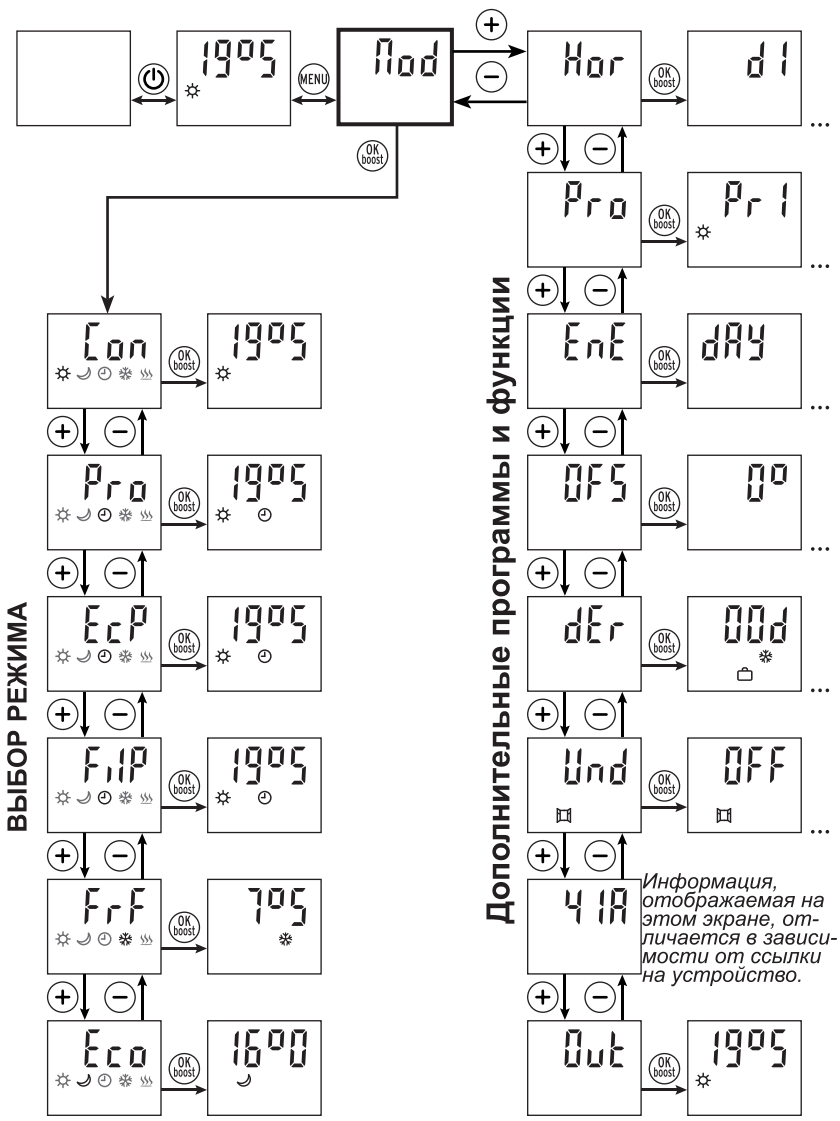
19°5
MENU
Mod
OK boost
ВЫБОР РЕЖИМА
Con
19°5
Pro
19°5
EcP
19°5
FlP
19°5
FrF
7°5
Eco
16°0
Дополнительные программы и функции
Hor
d1
Pro
Pr1
EnE
dAY
OFS
0°
dEr
00d
Und
OFF
41A
Out
19°5
Информация, отображаемая на этом экране, отличается в зависимости от ссылки на устройство.

Поиск и устранение неисправностей

Проблема	Решение
- На экране устройства ничего не отображается.	- Проверьте, не сработал ли автомат электросети.
- Устройство не нагревается.	- Выберите КОМФОРТНЫЙ режим. - Повысьте температуру. - Выключите устройство на несколько минут, чтобы сбросить защитное термореле.
- Устройство постоянно греется.	- Выключите режим прогрева. - Понизьте температуру. - Убедитесь, что в помещении нет сквозняков.
- Не работают кнопки.	- Разблокируйте клавиатуру, нажав и удерживая в течение **3 секунд** кнопку **MENU** (МЕНЮ).
- Устройство продолжает нагреваться по истечении запрограммированного периода работы.	*По истечении времени работы устройство не должно выключаться — оно переходит в энергосберегающий режим работы.* - Понизьте температуру энергосберегающего режима. - Убедитесь, что не начался другой запрограммированный период работы.
- Функция прогрева не включается в режиме программирования работы.	*Если в режиме программирования работы режим Прогрева был остановлен вручную, его можно будет запустить повторно только через 2 часа.* - Включите режим прогрева вручную.
- Значок ◷ постоянно мигает.	*Сбились настройки времени.* - Установите время.
- Мигает значок ♨.	- Это нормальное явление в режиме прогрева.
- Мигает значок «**Er**».	- Неисправен датчик температуры (данная неисправность не дает устройству включиться).
- Устройство издает необычный запах.	- Во время первого использования и после длительного простоя устройство может издавать неприятные запахи, которые вскоре исчезнут.

ВАЖНО: Если проблема не исчезает, отключите устройство от электросети на 15 секунд и проверьте его работу еще раз.

Обслуживание и чистка

ВАЖНО: Перед проведением очистки или обслуживания всегда отключайте устройство от электросети.

- **Предупреждение**: Не используйте моющие средства, химические вещества и растворители — они могут повредить пластиковые детали изделия.
- ПРЕДУПРЕЖДЕНИЕ: Перед проведением очистки или обслуживания дайте устройству полностью остыть.
- Во избежание поражения электрическим током не допускайте попадания воды и других жидкостей внутрь устройства.
- Очистку внешних поверхностей устройства проводите мягкой влажной тканью с мылом или без него.
- Регулярно очищайте вентиляционные отверстия под устройством.

Защита окружающей среды

Этот символ называется "перечеркнутый мусорный ящик на колесах". Изделие или батарею, на которой он присутствует, нельзя выбрасывать вместе с обычными бытовыми отходами. Некоторые химические вещества, входящие в состав электрических/электронных изделий и батарей, могут быть вредными для здоровья людей и окружающей среды. Сдавайте электрические/электронные изделия и батареи в специальные пункты приема для надлежащей переработки и утилизации содержащихся в них материалов. Ваше активное участие является залогом успеха природоохранных мероприятий и сохранения окружающей среды.

yyWxx: Код даты производства; год выпуска (20yy) и неделя производства (Wxx).

Технические характеристики

- Код:	HJDXK10GT46T	HJDXK15GT46T	HJDXK20GT46T
- Мощность:	1000 Вт	1500 Вт	2000 Вт
- Размеры (Ш x В x Г):	50x57x12 см	66x57x12 см	82x57x12 см
- Масса:	11,8 кг	17 кг	20,6 кг

- Питание: 220–240 В ~ 50 Гц
- ⧈ Класс II
- IP24: Защита от попадания водяных брызг со всех сторон.
- Электронный термостат с энергосберегающими программами работы
- После нагрева устройство переходит в режим ожидания
- Датчик температуры воздуха в помещении
- Надежное защитное термореле

CE Соответствует всем применимым директивам ЕС.

EAC Соответствует всем требуемым Техническим регламентам Таможенного союза ЕврАзЭС.

Срок службы при условиии соблюдения требований.

иструкции - 2000 часов.

Гарантия: 2 года.

.Производитель \ продавец товара не несет ответственности за причинение ущерба здоровью или имуществу вследствие эксплуатации товара по истечению срока службы

ВАЖНО: соблюдайте меры предосторожности, описанные на стр. 3 и 5.

РАСПОЛОЖЕНИЕ

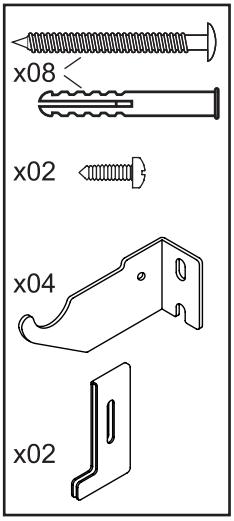

- Устанавливайте устройство на расстоянии не менее 120 мм от пола.
- На расстоянии не менее 1 м перед устройством, а также 150 мм с каждой стороны и над устройством не должно быть никаких посторонних предметов (мебели, полок, занавесок и т. д.).
- Не устанавливайте устройство там, где поток воздуха может повлиять на параметры его работы.
- Не устанавливайте устройство рядом с предметами, которые могут ограничить циркуляцию воздуха вокруг него.
- Примерьте устройство на стене, не закрепляя, как показано ниже.
- Шурупы и дюбели, которые входят в комплект поставки устройства, подходят только для сплошных стен. Для стен других типов воспользуйтесь соответствующими шурупами и дюбелями.

УСТАНОВКА

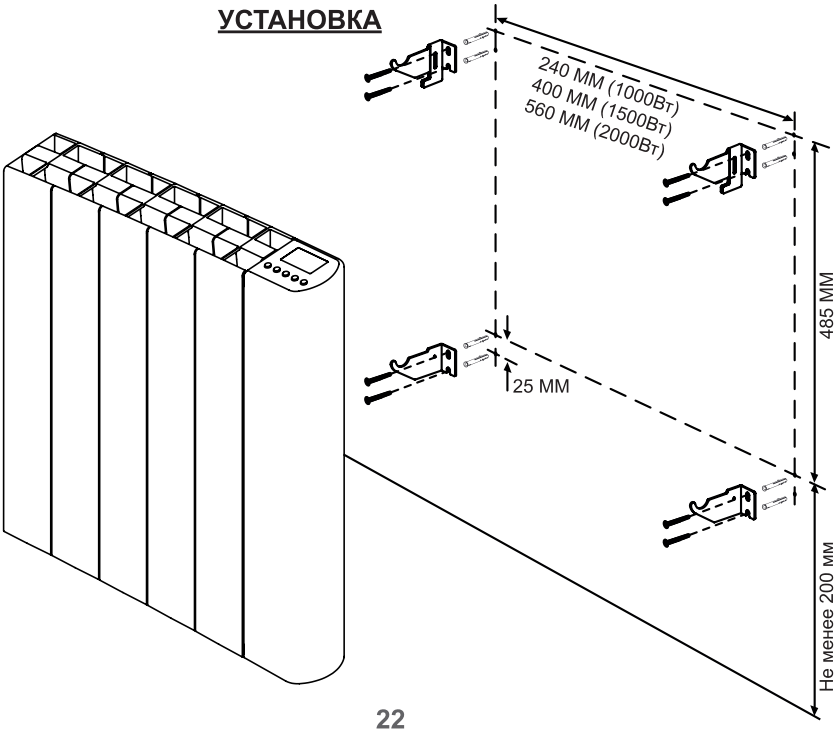

ВАЖНО: соблюдайте меры предосторожности, описанные на стр. 3 и 5.

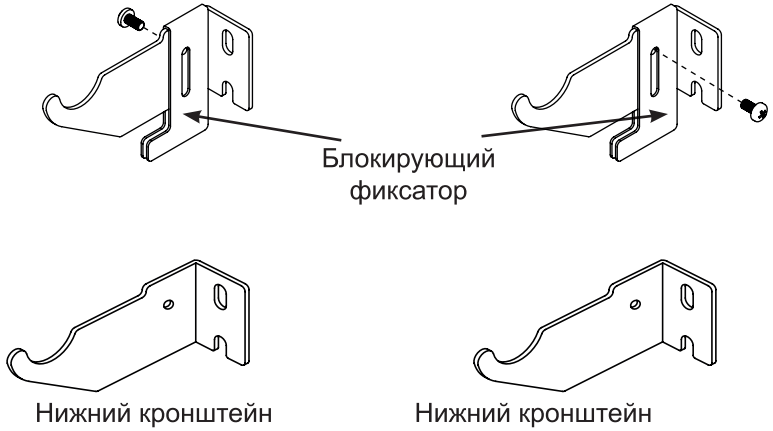

1. Выберите место расположения устройства и отметьте места установки 4 кронштейнов.
2. Отметьте точки для крепежных отверстий (см. рис.).

   Отверстия должны находиться на одной линии по горизонтали и вертикали. Для разметки воспользуйтесь уровнем.
3. Просверлите 8 крепежных отверстий и вставьте в них дюбели.
4. Крепко прикрутите 4 кронштейна к стене (2 запирающихся кронштейна устанавливаются сверху).
5. Соберите и прикрутите 2 фиксатора на верхние кронштейны.
6. Подключите устройство к электросети (см. следующий раздел).
7. Повесьте устройство на 4 кронштейна.
8. Заблокируйте 2 верхних кронштейна, передвинув фиксаторы вниз и затянув винты.

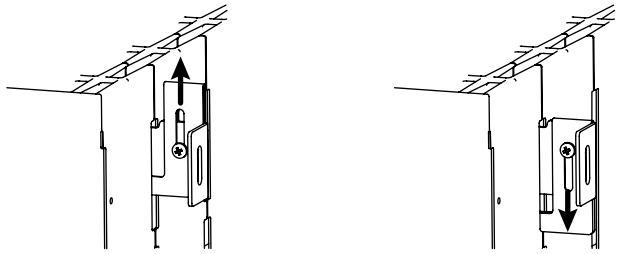

Заблокированный кронштейн Разблокированный кронштейн

ВАЖНО: соблюдайте меры предосторожности, описанные на стр. 3 и 5.

ПОДКЛЮЧЕНИЕ К ЭЛЕКТРОСЕТИ

- Перед подключением устройства убедитесь в том, что имеющееся напряжение соответствует напряжению, указанному на устройстве.

Manufacturer:
EU Manufacturer:
Kingfisher International Products B.V.
Rapenburgerstraat 175E
1011 VM Amsterdam
The Netherlands
www.kingfisher.com/products

RUS

Импортер:
ООО «Касторама РУС»
Дербеневская наб., дом 7, стр.8,
Россия, Москва, 115114
www.castorama.ru

Изготовитель для России:
Анху Аллен Электроникс Ко., Лтд

Адрес:
#2080, Нанвайхуанг Роад, Хай-Тек Зон,
Бенгбу Сити, Анху Провинс, КНР

Онлайн-версии руководств по эксплуатации доступны на странице www.kingfisher.com/products

RO

Radiator din aluminiu cu element de încălzire uscat din piatră naturală

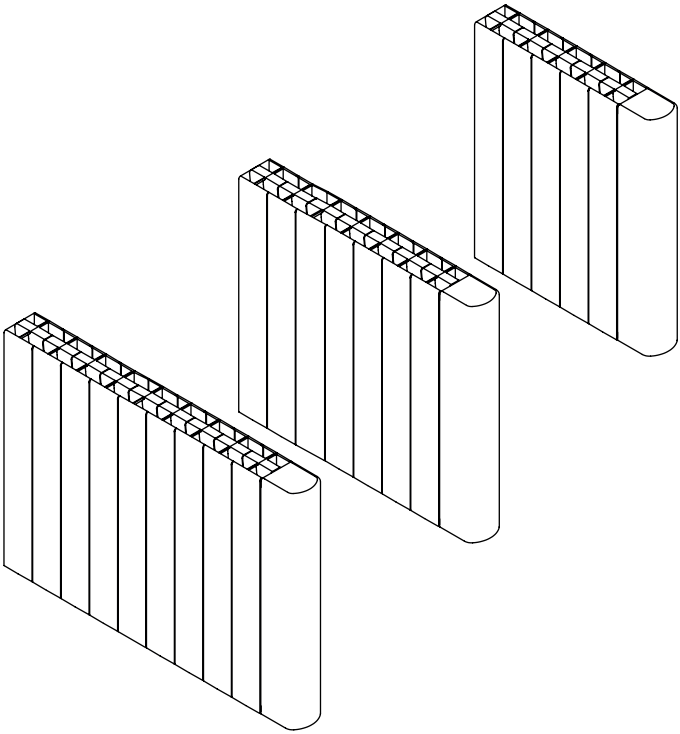

Modele		EAN
HJDXK10GT46T	1000W	3663602884712
HJDXK15GT46T	1500W	3663602884729
HJDXK20GT46T	2000W	3663602884736

V50621
BX220IM/B3

Să
începem...

Acest manual de instrucțiuni este important pentru siguranța dumneavoastră.
Citiţi cu atenţie manualul în întregime înainte de a utiliza aparatul şi păstraţi aceste instrucţiuni pentru consultări viitoare.

Pregătirea în vederea pornirii...

Siguranță 3-5
Înainte de a porni 6-7
Pornire rapidă 8-18

Detalii suplimentare...

Depanare 19
Întreținere și curățare 20
Protecția mediului 20
Specificaţii tehnice 21-24
Instalare 25-27

VĂ RUGĂM SĂ CITIȚI CU ATENȚIE INSTRUCȚIUNILE URMĂTOARE ÎNAINTE DE UTILIZAREA APARATULUI

Avertizare: pericol de incendiu, electrocutare, vătămări corporale și pagube materiale.
Înainte de a utiliza acest aparat, respectați întotdeauna recomandările privind siguranța în timpul asamblării, utilizării și întreținerii.

RECOMANDĂRI PRIVIND SIGURANȚA

- Acest aparat poate fi folosit de copii începând de la vârsta de 8 ani și de persoane cu capacități fizice,senzoriale sau mentale reduse sau fără experiență și cunoștințe dacă au fost supravegheate sau instruite cu privire la utilizarea aparatului în condiții de siguranță și înțeleg riscurile implicate. Copiii nu trebuie să se joace cu aparatul și întreținerea nu se poate face de către copii fără supraveghere.
- Copiii mai mici de 3 ani trebuie ținuți departe,dacă nu sunt supravegheați tot timpul.
- Copiii cu vârsta de la 3 ani și mai mică de 8 ani vor porni/opri aparatul, cu condiția ca acesta să fie așezat sau instalat în poziția sa normală de funcționare și sunt supravegheați și instruiți cu privire la utilizarea aparatului într-un mod sigur și înțeleg pericolele implicate.
  Copiii cu vârsta de la 3 ani și mai mică de 8 ani nu trebuie să conecteze, regleze sau curețe aparatul sau să efectueze lucrări de întreținere.
- ATENȚIE Anumite componente ale acestui produs pot deveni foarte fierbinți și pot provoca arsuri. O atenție deosebită trebuie acordată în cazul în care sunt prezenți copii și persoane vulnerabile.

VĂ RUGĂM SĂ CITIŢI CU ATENŢIE INSTRUCŢIUNILE URMĂTOARE ÎNAINTE DE UTILIZAREA APARATULUI

- AVERTISMENT: Pentru evitarea supraîncălzirii, nu acoperiți încălzitorul.
- În cazul în care cablul de alimentare este deteriorat, acesta trebuie înlocuit de către producător, agentul său de service sau de personal calificat în domeniu pentru a evita un pericol.
- Acest aparat nu trebuie să fie utilizat în exterior.
- Acest aparat este destinat numai pentru uz casnic. Nu utilizaţi aparatul în alt scop decât cel pentru care a fost proiectat.
- Nu utilizați aparatul într-o încăpere în care sunt depozitate lichide inflamabile, solvenți sau lacuri și/sau unde există vapori inflamabili.
- Aparatul trebuie amplasat la o distanță minimă de un metru de materiale și obiecte inflamabile (draperii, cuverturi, textile, hârtie etc.)
- Nu încercați să reparați, demontați sau să modificați aparatul. Acest aparat nu conține nicio piesă care poate fi utilizată separat.
- Vă rugăm să țineți departe de copii, pungile de plastic.
- Fantele de admisie și de evacuare a aerului trebuie să nu fie acoperite sau obturate în niciun caz. Nu introduceți niciun obiect în aceste fante.
- Nu exercitați presiune și nici nu loviți pereții aparatului.

VĂ RUGĂM SĂ CITIȚI CU ATENȚIE INSTRUCȚIUNILE URMĂTOARE ÎNAINTE DE UTILIZAREA APARATULUI

RECOMANDĂRI PRIVIND SIGURANȚA (Instalare)

- Pentru informații privind instalarea, consultați paginile 25 și 27.
- Nu trebuie așezat în apropierea unei prize.
- AVERTIZARE: Mijloacele de deconectare trebuie încorporate în cablajul fix, conform regulilor privind cablurile.
- ATENȚIE Pentru a evita un pericol din cauza resetării accidentale a releului termic, acest aparat nu trebuie alimentat printr-un dispozitiv de comutare extern, sau conectat la un circuit care este, în mod regulat, pornit și oprit.
- AVERTIZARE: Acest aparat trebuie utilizat numai ca aparat staționar. Acesta trebuie fixat vertical și în siguranță de un perete vertical. Utilizarea produsului în orice altă poziție ar putea provoca un pericol.
- ATENȚIE: efectuați o instalare profesională conform cu standardul de instalare din fiecare țară (NF C15-100 pentru Franța sau standardul echivalent pentru alte țări).

IMPORTANT: PĂSTRAŢI ACESTE INSTRUCŢIUNI PENTRU CONSULTĂRI VIITOARE: CITIȚI CU ATENȚIE.

Aspecte de verificat înainte de a începe

- Produsul se adresează exclusiv utilizării casnice.
- Copiii sau alte persoane incapabile de a utiliza aparatul în siguranță nu trebuie să utilizeze acest aparat.
- Vă rugăm să eliminați ambalajele din plastic în mod corespunzător și să nu le lăsați la îndemâna copiilor.

Produsul dumneavoastră

1. Partea principală
2. Panou de comandă

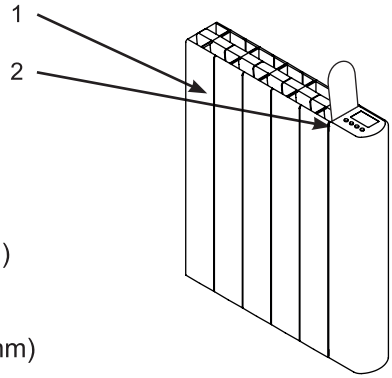

x08 (Z5x35mm)

x02 (ST3.5x8mm)

x08

Șuruburile și diblurile furnizate sunt adecvate pentru pereți solizi. Pentru alte tipuri de pereți, utilizați șuruburi și dibluri corespunzătoare.

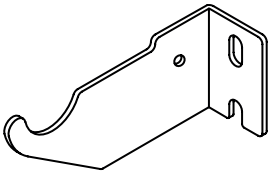
x04

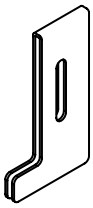
x02

Aveți nevoie de

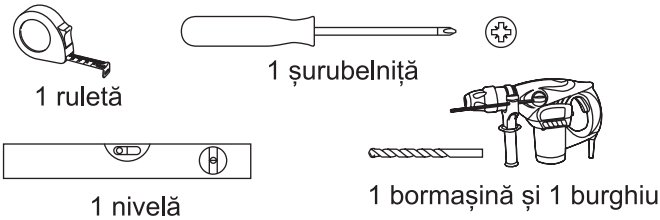

Pentru a instala produsul, vă rugăm să citiți informațiile de la sfârșitul manualului de instrucțiuni.

Comenzi

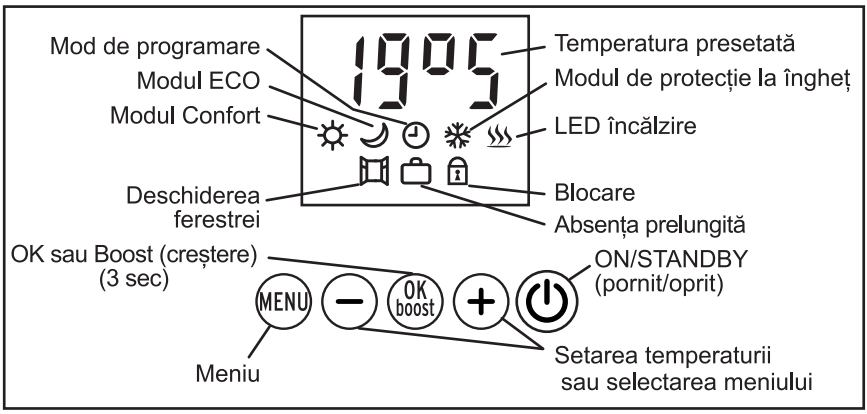

Pictograma și valoarea care se reglează sunt indicate intermitent. Intermitența se oprește când setarea este validată prin apăsare pe **OK-boost** *sau după 30 de secunde de inactivitate (orice modificare adusă setării este apoi anulată).*

PORNIREA/OPRIREA ÎNCĂLZIRII

- Apăsați pe butonul ⏻ pentru a porni sau a opri încălzirea (standby).

Două semnale sonore scurte care cresc în intensitate atunci când este pornită și trei semnale sonore care scad în intensitate atunci când este oprită.
La pornire, temperatura presetată și modul curent sunt afișate în mod alternativ la fiecare 3 secunde.

standby

Pictograma ♨ este LED-ul de încălzire. Este afișată și dispare de pe ecran în mod ciclic.

BLOCAREA BUTOANELOR

- Apăsați și țineți apăsat timp de peste 3 secunde pe butonul **MENU** pentru a bloca sau a debloca butoanele. Pictograma 🔒 indică faptul că este blocat

Butonul ⏻ nu se blochează niciodată.

SELECTAREA MODULUI

- Apăsați pe butonul **MENU** pentru a se afișa **Mod**, apoi pe butonul **OK-boost**, apoi apăsați pe **+** sau pe **-** pentru a selecta unul dintre următoarele moduri:

  - **Con** (Confort) : Temperatură constantă care se poate seta între 13,5°C și 30°C.
  - **Pro** (Program) : Programare săptămânală (consultați secțiunea Programare săptămânală).
  - **EcP** (Program Ecopilot) : Programare săptămânală simplificată consultaţi secţiunea Programare săptămânală).
  - **FilP** : neutilizat.
  - **FrF** (Protecție la îngheț) : Temperatură la 7,5°C, nereglabilă.
  - **Eco** (Economic) : Temperatură constantă care se poate seta între 13°C și 29,5°C.

- Apăsați pe butonul **MENU** pentru a anula setarea sau pe butonul **OK-boost** pentru a valida modul: modul și temperatura sunt afișate alternativ o dată la 3 secunde.

SETAREA TEMPERATURII MODULUI CONFORT

Temperaturile presetate Confort și ECO sunt setate separat.

Domeniul de temperatură al modului Confort este cuprins între 13,5°C și 30°C și poate fi reglat în trepte de 0,5°C. Dacă este limitat, reduceți temperatura ECO, deoarece temperatura Confort este întotdeauna mai mare decât temperatura ECO.

Când este în funcțiune modul Confort (**Con**), apăsați pe butonul **+** sau **-** pentru a crește sau a reduce temperatura presetată; temperatura apare intermitent.

- Apăsați pe butonul **MENU** pentru a anula setarea sau pe butonul **OK-boost** pentru a valida temperatura Confort selectată.

SETAREA TEMPERATURII MODULUI ECO

Temperaturile presetate Confort și ECO sunt setate separat.

Domeniul de temperatură al modului ECO este cuprins între 13°C și 29,5°C și poate fi reglat în trepte de 0,5°C. Dacă este limitat, creșteți temperatura Confort, deoarece temperatura ECO este întotdeauna mai mică decât temperatura Confort.

- Când este în funcțiune modul **Eco**, apăsați pe butonul **+** sau **-** pentru a crește sau a reduce temperatura presetată; temperatura apare intermitent
- Apăsați pe butonul **MENU** pentru a anula setarea sau pe butonul **OK-boost** pentru a valida temperatura ECO selectată.

SETAREA MODULUI BOOST

Setarea temperaturii este forțată automat la 30°C în timpul boost (creșterii).

Atunci când Boost se termină, termostatul revine la modul și temperatura care erau stabilite anterior.

- Apăsaţi şi ţineţi apăsat timp de **3 secunde** butonul **OK-boost** pentru a porni și a opri modul Boost.
- Apăsaţi pe butonul **+** sau **-** pentru a selecta modul Boost **bSt**.

- Apăsaţi pe butonul **+** sau **-** pentru a selecta durata modului Boost: 5, 10, 15, 20, 30, 45, 60, 90 sau 120 de minute (valoarea setată din fabrică este de 60 de minute), apoi apăsaţi pe butonul **OK-boost** pentru a valida selecția; durata rămasă în modul Boost va fi afișată.

  În modul Program, modul Boost poate fi oprit în orice moment prin apăsare și menținerea apăsată a butonului **OK-boost** *timp de* ***3 secunde*** *de două ori la rând. După o oprire manuală în modul Program, modul Boost poate fi reactivat numai de un program după o perioadă de 2 ore.*

PRECAUŢII PENTRU UTILIZARE

SETAREA TEMPERATURII

- *Puterea de încălzire este maximă atât timp cât temperatura presetată nu a fost atinsă. Programarea temperaturii presetate la temperatura maximă posibilă nu va încălzi camera mai repede.*
- *Aşteptaţi câteva ore pentru ca temperatura camerei să se stabilizeze înainte de a regla setarea temperaturii.*
- *Opriţi aparatul atunci când aerisiţi camera.*

ÎNTREŢINEREA

- *Curăţaţi în mod regulat fantele de admisie şi de evacuare a aerului de îndată ce acestea încep să se înfunde.*

ÎNTRERUPERILE DE CURENT

- *Ca urmare a unei întreruperi de curent, aparatul va reporni în mod automat, cu toate setările şi programele folosite înainte de pana de curent (în cazul funcţionării înainte de întreruperea tensiunii, acesta va rămâne pornit după întreruperea curentului).*
- *Ceasul programator porneşte de la momentul în care a început întreruperea curentului. Acest lucru înseamnă că ziua şi ora ar putea fi desincronizate.*
- *Ca urmare a unei întreruperi de curent, referinţa, apoi timpul total cât aparatul este pornit sunt afişate timp de 30 de secunde la revenirea tensiunii.*

Programe și funcții secundare

SETAREA OREI

- Apăsați pe butonul **MENU**, apoi pe **+** pentru a accesa meniul **Hor**.
- Apăsați pe butonul **OK-boost** pentru a intra în acest meniu.
- Apăsați pe butonul **+** sau **-** pentru a seta ziua săptămânii: **d1** = Luni, **d2** = Marți,...., **d7** = Duminică.
- Apăsați pe butonul **OK-boost** pentru a valida
- Apăsați pe butonul **+** sau pe **-** pentru a seta ora.
- Apăsați pe butonul **OK-boost** pentru a valida.
- Apăsați pe butonul **+** sau pe **-** pentru a seta minutele.
- Apăsați pe butonul **OK-boost** pentru a valida.
- Apăsați pe butonul **+** sau pe **-** pentru a selecta setarea automată (**Aut**) sau manuală (**ПAn**) a orei.
- Apăsați pe butonul **OK-boost** pentru a valida.
- Apăsați pe butonul **MENU** pentru a ieși din meniu

*Dacă pictograma ◷ apare intermitent în mod permanent în modul program (**Pro** sau **EcP**), acest lucru indică faptul că ora este dereglată ca urmare a unei căderi de tensiune. Apare intermitent pentru că nu a fost setată ora.*

Ca urmare a unei căderi de tensiune, aparatul va reporni în mod automat, cu toate setările folosite înainte de căderea de tensiune (în cazul în care era în funcțiune sau oprit înainte de căderea de tensiune, acesta va rămâne pornit sau oprit după căderea de tensiune).

Setarea automată a orei nu este posibilă în afara Franței.

Selectați setarea manuală a orei, dacă setarea automată a orei este incorectă.

PROGRAMAREA SĂPTĂMÂNALĂ

Ora trebuie setată înainte de orice programare.

*Două programatoare sunt disponibile. Acestea conțin 6 programe de la **Pr1** la **Pr6** pentru unul, și 3 programe de la **Ec1** la **Ec3** pentru celălalt. Selectarea modului **Pro** sau **EcP** activează pe unul sau pe altul.*

Perioada de timp pentru un singur program se poate suprapune peste perioada de timp a altui program. În acest caz, modul Boost are prioritate faţă de modul Confort.

Fiecare program este definit prin:

- *numele său:* **Pr1**, **Pr2**, **Pr3**, **Pr4**, **Pr5**, **Pr6**, **Ec1**, **Ec2** *sau* **Ec3**,
- *modul său de funcţionare: Confort (***Con***) sau Boost (***bST***),*
- *zilele sale de activare: de luni până duminică (***1-7***), sau Sâmbătă și Duminică (***6-7***), ori de luni până vineri (***1-5***), sau o zi a săptămânii (***d1***, ***d2***, ***d3***, ***d4***, ***d5***, ***d6***, ***d7***),*
- *ora sa de pornire,*
- *durata sa de oprire.*

<u>Exemplu de programare săptămânală</u> :

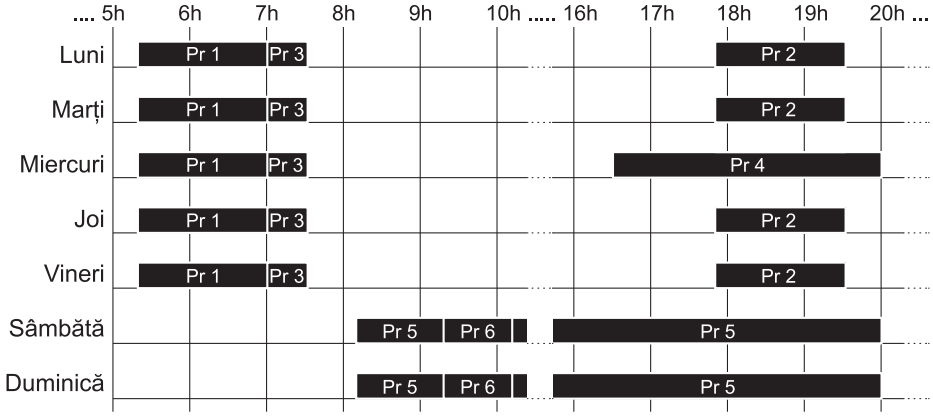

Pr 1: De luni până vineri de la 5:20 la 7:00 în modul Confort.

Pr 2: De luni până duminică de la 17:50 la 19:30 în modul Confort.

Pr 3: De luni până vineri de la 7:00 la 7:30 în modul Boost.

Pr 4: Miercuri de la 16:30 la 20:00 în modul Confort.

Pr 5: Sâmbătă şi duminică de la 8:10 la 20:00 în modul Confort.

Pr 6: Sâmbătă şi duminică de la 9:20 la 10:10 în modul Boost.

- Apăsaţi pe butonul **MENU**, apoi pe **+** pentru a accesa meniul **Pro**.
- Apăsaţi pe butonul **OK-boost** pentru a intra în acest meniu.

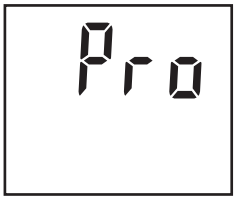

- Apăsaţi pe butonul **+** sau **–** pentru a selecta numărul de program (**Pr1**, **Pr2**, **Pr3**, **Pr4**, **Pr5**, **Pr6**, **Ec1**, **Ec2** sau **Ec3**);
- Apăsaţi pe butonul **OK-boost** pentru a valida.

- (Numai pentru **Pr1** – **Pr6**) Apăsaţi pe butonul **+** sau **–** pentru a selecta modul de operare al programului; Confort (**Con**) sau Boost (**bSt**).
- Apăsaţi pe butonul **OK-boost** pentru a valida.

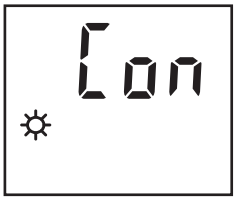

- Apăsaţi pe butonul **+** sau **–** pentru a selecta ziua (zilele) de activare sau de dezactivare ale programului (**not**) Luni, Marți, Miercuri, Joi, Vineri, Sâmbătă, Duminică (**d1** ... **d7**), de luni dimineaţă până duminică seară (**1-7**), de sâmbătă dimineața până duminică seară (**6-7**), de luni dimineață până vineri seară (**1-7**), de luni dimineață până vineri seară (**1-5**).
- Apăsaţi pe butonul **OK-boost** pentru a valida.

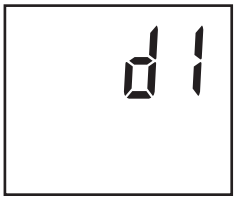

- Apăsaţi pe butonul **+** sau pe **–** pentru a seta ora de demarare a programului.
- Apăsaţi pe butonul **OK-boost** pentru a valida.

- Apăsaţi pe butonul **+** sau **–** pentru a seta minutele orei de pornire în trepte de 10 minute.
- Apăsaţi pe butonul **OK-boost** pentru a valida.

*În același fel, apăsați pe butonul **+** sau **–** pentru a seta ora de terminare a programului*

Ora de terminare nu este programabilă decât în intervalul cuprins între ora de pornire și miezul nopții.

Pornirea forțată este limitată la o durată maximă de 2 ore.

- Apăsaţi pe butonul **OK-boost** pentru a valida (modul Pro este selecționat din fabrică).
- Apăsaţi pe butonul **MENU** pentru a părăsi meniul fără validarea ultimelor modificări.

CONSUMURILE

Acest meniu afişează durata consumului efectiv al radiatorului. Aceasta este exprimată în procente din timpul real.

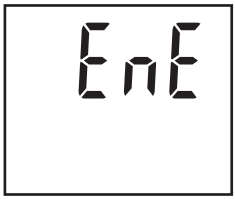

- Apăsaţi pe butonul **MENU**, apoi pe **+** pentru a accesa meniul **EnE**.
- Apăsaţi pe butonul **OK-boost** pentru a intra în acest meniu.
- Apăsaţi pe butonul **+** sau pe **-** pentru a afişa succesiv durata de consum de azi (**dAY**), de ieri (**d-1**), a săptămânii (**7-d**), a lunii (**30d**), a anului (**360d**) și resetarea (**rES**) pentru toate duratele de consum.
- Apăsaţi pe butonul **MENU** pentru a ieşi din meniu.

- **dAY***; durată de consum a zilei curente începând de la miezul nopţii şi până la miezul nopţii.*
- **d-1** *; durată de consum a zilei anterioare începând de la miezul nopţii şi până la miezul nopţii.*
- **7-d***; durată de consum pentru cele 7 zile anterioare (exemplu: consumul afişat miercuri 11 a început marţi 3 la miezul nopţii şi s-a încheiat marţi 10 la miezul nopţii).*
- **30d** *; durată de consum pentru cele 30 de zile anterioare (exemplu: consumul afişat pe 11 mai a început pe 11 aprilie la miezul nopţii şi s-a încheiat pe 10 mai la miezul nopţii).*
- **360d** *; durată de consum pentru cele 360 de zile anterioare (exemplu: consumul afişat pe 11 mai 2013 a început pe 16 mai 2012 la miezul nopţii şi s-a încheiat pe 10 mai 2013 la miezul nopţii).*
- **rES** *; apăsaţi si ţineţi apăsat peste **3 secunde** pe* **OK-boost** *pentru a reseta contoarele de consum.*

De exemplu, un radiator de 1500 W afișează durata de consum

- anuală : **360d** -> **E:06** *(1500 W timp de 6% din timp),*
adică 777,6 kW.h (= 777600 W.h = 1500 x 360 x 24 x 0,06).

- lunară : **30d** -> **E:14** *(1500 W timp de 14% din timp),*
adică 151,2 kW.h (= 151200 W.h = 1500 x 30 x 24 x 0,14).

- săptămânală : **7-d** -> **E:21** *(1500 W timp de 21% din timp),*
adică 52,9 kW.h (= 52920 W.h = 1500 x 7 x 24 x 0,21).

- de ieri : **d-1** -> **E:28** *(1500 W timp de 28% din timp),*
adică 10,1 kW.h (= 10080 W.h = 1500 x 24 x 0,28).

- de azi la 12:45: **dAY** -> **E:32** *(1500 W timp de 32% din timpul scurs începând cu ora 0),*
adică 6,1 kW.h (6120 W.h = 1500 x 12,75 (= 12:45) x 0,32).

SETAREA COMPENSĂRII DE TEMPERATURĂ

Această setare compensează pentru orice diferență (offset) între temperatura afișată de aparat și temperatura ambiantă măsurată în încăpere. Această diferență variază de la o cameră la alta, deoarece depinde de izolație, amplasarea camerei și amplasarea aparatului.

Această diferență trebuie să fie zero atunci când temperatura mediului ambiant este stabilizată după mai mult de 2 ore de încălzire în modul Confort sau în modul Eco.

Această setare nu modifică nici stabilitatea, nici precizia de reglare a temperaturii.

- Apăsați pe butonul **MENU**, apoi pe **+** pentru a accesa meniul **OFS**.
- Apăsați pe butonul **OK-boost** pentru a intra în acest meniu.
- Apăsați pe butonul **+** sau pe **-** pentru a seta compensarea între 8°C și -8°C.
- Apăsați pe butonul **OK-boost** pentru a valida compensarea.
- Apăsați pe butonul **MENU** pentru a ieși din meniu.

De exemplu, dacă aparatul este setat la 20°C, iar dacă termometrul ambiental afișează 18°C, compensarea trebuie să fie -2°C.

De exemplu, dacă aparatul este setat la 20°C, iar dacă termometrul ambiental afișează 22°C, compensarea trebuie să fie 2°C.

DEROGARE (Absență prelungită)

Această funcție menține modul de protecție la îngheț la 7,5°C pe durata unei absențe prelungite, apoi revine la setările inițiale.

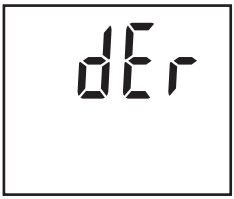

- Apăsați pe butonul **MENU**, apoi pe **+** pentru a accesa meniul **dEr**.
- Apăsați pe butonul **OK-boost** pentru a intra în acest meniu.
- Apăsați pe butonul **+** sau **-** pentru a selecta numărul de zile de absență de la 1 la 99 de zile (de exemplu 5 zile = **05d**).

  Ziua curentă trebuie calculată ca zi de absență.
- Apăsați pe butonul **OK-boost** pentru a activa setarea absenței; numărul de zile rămase este afișat alternativ cu temperatura presetată.

  Modul inițial (Confort, Eco sau Program) este restabilit la miezul nopții din ultima zi de absență.
- Apăsați pe butonul **MENU** pentru a anula funcția de absență.

  De exemplu, în cazul în care absența este programată luni, timp de 3 zile, aparatul va rămâne în modul de protecție la îngheț până miercuri, la miezul nopții.

FEREASTRĂ DESCHISĂ

Această funcție comută automat pe modul de protecție la îngheț atunci când este detectată o fereastră deschisă și revine la modul inițial atunci când fereastra este închisă.

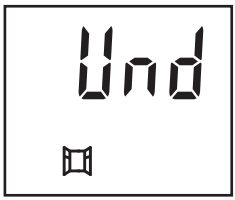

- Apăsați butonul **OK-boost** pentru a intra în acest meniu.
- Apăsați **+** sau **–** pentru a activa permanent funcția (**Aut**), sau pentru a o active numai o dată (**ПAn**) ori pentru a o dezactiva (**OFF**).
- Apăsați butonul **OK-boost** pentru a valida.

*Poziția manuală (**ПAn**) pune radiatorul în modul de protecție la îngheț timp de o oră. În timpul acestei ore, se pot restabili setările inițiale prin apăsare pe **MENU**.*

Pictograma ⊞ este afișată intermitent când se detectează o fereastră deschisă.

Atunci când este detectată o fereastră deschisă, radiatorul încălzește timp de câteva minute la fiecare jumătate de oră, pentru a verifica dacă fereastra s-a închis.

Important de reţinut:

- Senzorul din radiator detectează dacă o fereastră este deschisă sau închisă prin măsurarea variațiilor anormale de temperatură. Detectarea se efectuează la câteva minute după ce fereastra s-a deschis sau s-a închis.

- Detectarea poate fi ineficientă în cazul în care aceste variații de temperatură sunt insuficiente sau inoportune. Acesta este cazul în care:

- Diferența dintre temperatura interioară și cea exterioară este insuficientă.

- Radiatorul este prea departe de fereastră.

- Gradientul de temperatură din încăpere nu permite variații semnificative de temperatură în senzorul radiatorului.

- Temperatura ambiantă nu este stabilizată cu cel puțin o oră înainte de a se deschide fereastra.

- Setarea temperaturii sau modul au fost modificate manual sau printr-un program înainte sau în timpul detectării.

AFIȘAREA REFERINȚELOR

Acest meniu afișează referințele echipamentului și ale software-ului.

- Apăsați pe butonul **MENU** , apoi pe **+** pentru a accesa referințele; referințele echipamentului și referințele software-ului sunt afișate alternativ.
- Apăsați pe butonul **MENU** pentru a ieși din meniu.

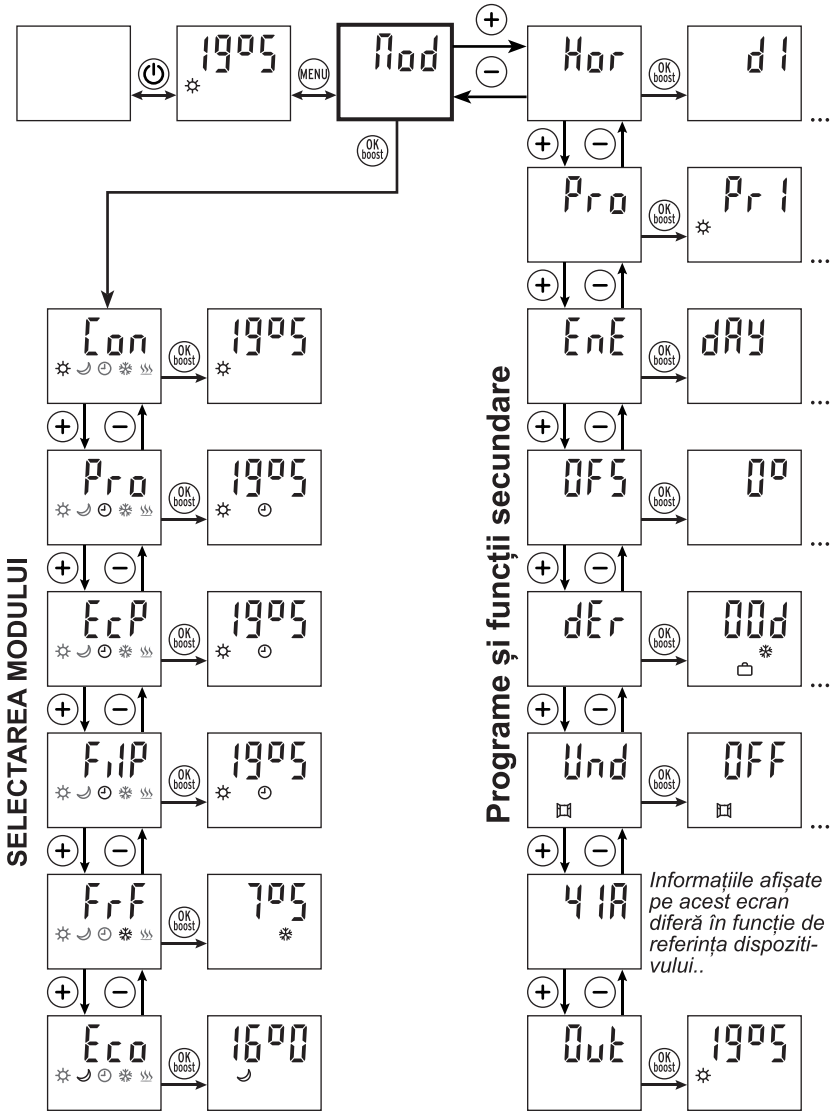
SELECTAREA MODULUI
Programe și funcții secundare
MENU
OK boost
Mod
Con
Pro
EcP
FiP
FrF
Eco
19°5
7°5
16°0
Hor
d1
Pr1
EnE
dAY
OFS
0°
dEr
00d
Und
OFF
41A
Out
Informațiile afișate pe acest ecran diferă în funcție de referința dispozitivului..

Depanare

Problemă	Soluţii
- Aparatul nu afișează nimic.	- Se verifică dacă un întrerupător de circuit nu a tăiat alimentarea cu energie a aparatului.
- Aparatul nu încălzește.	- Selectați modul CONFORT. - Măriți setarea temperaturii. - Opriți aparatul timp de câteva minute pentru a reseta întrerupătorul de circuit termic de siguranță.
- Aparatul rămâne în modul de încălzire.	- Opriți Boost. - Reduceți setarea temperaturii. - Se verifică dacă nu există curenți de aer în apropiere.
- Butoanele nu funcţionează.	- Deblocați tastatura prin apăsare și ținerea apăsată timp de **3 secunde** a butonului **MENU**.
- Aparatul continuă să încălzească în afara perioadei de timp programate.	*În afara perioadelor de timp, aparatul nu se oprește, ci intră în modul Eco.* - Reduceți temperatura Eco. - Asigurați-vă că nu este activată o altă perioadă de timp.
- Boost nu funcționează în modul Program.	*În cazul în care Boost a fost oprit manual în timpul modului Program, acesta poate fi reactivat numai automat după o perioadă de 2 ore.* - Activați Boost manual.
- Pictograma ◷ este afișată cu intermitență în mod constant.	*Ora nu este setată.* - Setați ora.
- Pictograma ♨ apare intermitent.	- Acest lucru este normal în timpul Boost.
- Pictograma‘**Er**” apare intermitent.	- Senzor de temperatură defect (acest defect împiedică pornirea aparatului).
- Aparatul emite un miros.	- Atunci când este utilizat pentru prima oară sau dacă acesta a rămas neutilizat o perioadă prelungită de timp, aparatul poate elibera un miros neplăcut, care ar trebui să dispară rapid.

IMPORTANT: Dacă problema persistă, deconectați sursa de alimentare timp de 15 secunde, apoi verificați funcționarea acestuia.

Întreținere și curățare

IMPORTANT: Întotdeauna scoateți din priză sau deconectați aparatul de la sursa de alimentare atunci când nu îl folosiți și înainte de a-l curăța.

- **AVERTISMENT** : Nu folosiți detergenți duri, substanțe chimice sau solvenți, deoarece acestea pot deteriora finisajul suprafeței componentelor de plastic.
- AVERTIZARE: Lăsați produsul să se răcească complet înainte de manipulare sau curățare.
- Nu lăsați apa sau alte lichide să intre în interiorul produsului, deoarece acest lucru ar putea duce la un incendiu și / sau pericol electric.
- Cu o cârpă moale, umedă, cu sau fără o soluție de săpun delicat, curățați cu grijă suprafața exterioară a produsului.
- Curățați în mod regulat fantele de aerisire de sub aparat.

Protecţia mediului

Acest produs este marcat cu simbolul de colectare selectivă pentru deșeurile electrice și electronice.
Acest lucru înseamnă că acest produs nu trebuie aruncat împreună cu deșeurile menajere, ci trebuie să fie preluat de un sistem de colectare, în conformitate cu Directiva 2012/19/UE. Acesta va fi reciclat, pentru a minimiza impactul asupra mediului. Produsele electrice și electronice sunt periculoase pentru mediul înconjurător și pentru sănătatea umană, ca urmare a prezenței unor substanțe periculoase. Depozitarea adecvată și colectarea aparatului dvs. uzat , contribuie la protejarea mediului înconjurător şi a sănătăţii publice şi sunt condiţii de bază ale reciclării echipamentelor electrice şi electronice uzate. Cooperarea dvs. este vitală pentru a asigura succesul acestui demers.
Pentru informaţii suplimentare privind depozitarea echipamentelor electrice și electronice uzate , vă rugăm să contactaţi autorităţile locale, centrul de colectare a unor astfel de aparate sau reprezentantul de vânzări de la care aţi achiziţionat aparatul.

yyWxx : Codul datei fabricației; anul fabricației (20yy) și săptămâna fabricației (Wxx).

Specificaţii tehnice

- Referinţă:	HJDXK10GT46T	HJDXK15GT46T	HJDXK20GT46T
- Putere:	1000W	1500W	2000W
- Dimensiuni (IxÎxAd.)	50x57x12 cm	66x57x12 cm	82x57x12 cm
- Greutate:	11,8 kg	17 kg	20,6 kg

- Alimentare: 220-240V ~ 50Hz
- ⧈ Clasa II
- IP24: Protejat împotriva stropilor de apă din toate direcțiile.
- Termostat electronic cu programe Eco
- Oprirea încălzirii prin intrarea pe modul de așteptare
- Senzor de temperatură ambientală
- Autoprotejat cu întrerupător de circuit termic

CE Acest produs respectă cerințele de conformitate ale reglementărilor sau directivelor europene aplicabile.

Cerințe privind informațiile referitoare la aparatele electrice pentru încălzire locală

Identificatorul de model(e): HJDXK10GT46T

Parametru	Simbol	Valoare	Unitate
Puterea termică			
Puterea termică nominală	P_{nom}	0,8	kW
Puterea termică minimă (cu titlu indicativ)	P_{min}	0	kW
Puterea termică maximă continuă	$P_{max,c}$	0,8	kW
Consumul auxiliar de energie electrică			
La putere termică nominală	el_{max}	0	kW
La putere termică minimă	el_{min}	0	kW
În modul standby	el_{SB}	0	kW

Parametru	Unitate
Modul de acumulare a căldurii, numai în cazul aparatelor electrice pentru încălzire locală cu acumulator de căldură (alegeți o variantă)	
control manual al sarcinii termice, cu termostat integrat	nu
control manual al sarcinii termice, ca răspuns la temperatura camerei și/sau exterioară	nu
control electronic al sarcinii termice, ca răspuns la temperatura camerei și/sau exterioară	nu
putere termică comandată de ventilator	nu
Tip de putere termică/controlul temperaturii camerei (selectați o variantă)	
cu o singură treaptă de putere termică și fără controlul temperaturii camerei	nu
două sau mai multe trepte de putere manuale, fără controlul temperaturii camerei	nu
cu controlul temperaturii camerei prin intermediul unui termostat mecanic	nu
cu control electronic al temperaturii camerei	nu
cu control electronic al temperaturii camerei și cu temporizator cu programare zilnică	nu
cu control electronic al temperaturii camerei și cu temporizator cu programare săptămânală	da
Alte opțiuni de control (se pot selecta mai multe variante)	
controlul temperaturii camerei, cu detectarea prezenței	nu
controlul temperaturii camerei, cu detectarea unei ferestre deschise	da
cu opțiune de control la distanță	nu
cu demaraj adaptabil	nu
cu limitarea timpului de funcționare	nu
cu senzor cu bulb negru	nu

Date de contact	Kingfisher International Products B.V. Rapenburgerstraat 175E 1011 VM Amsterdam The Netherlands

Cerințe privind informațiile referitoare la aparatele electrice pentru încălzire locală

Identificatorul de model(e): HJDXK15GT46T

Parametru	Simbol	Valoare	Unitate
Puterea termică			
Puterea termică nominală	P_{nom}	1,2	kW
Puterea termică minimă (cu titlu indicativ)	P_{min}	0	kW
Puterea termică maximă continuă	$P_{max,c}$	1,2	kW
Consumul auxiliar de energie electrică			
La putere termică nominală	el_{max}	0	kW
La putere termică minimă	el_{min}	0	kW
În modul standby	el_{SB}	0	kW

Parametru	Unitate
Modul de acumulare a căldurii, numai în cazul aparatelor electrice pentru încălzire locală cu acumulator de căldură (alegeți o variantă)	
control manual al sarcinii termice, cu termostat integrat	nu
control manual al sarcinii termice, ca răspuns la temperatura camerei și/sau exterioară	nu
control electronic al sarcinii termice, ca răspuns la temperatura camerei și/sau exterioară	nu
putere termică comandată de ventilator	nu
Tip de putere termică/controlul temperaturii camerei (selectați o variantă)	
cu o singură treaptă de putere termică și fără controlul temperaturii camerei	nu
două sau mai multe trepte de putere manuale, fără controlul temperaturii camerei	nu
cu controlul temperaturii camerei prin intermediul unui termostat mecanic	nu
cu control electronic al temperaturii camerei	nu
cu control electronic al temperaturii camerei și cu temporizator cu programare zilnică	nu
cu control electronic al temperaturii camerei și cu temporizator cu programare săptămânală	da
Alte opțiuni de control (se pot selecta mai multe variante)	
controlul temperaturii camerei, cu detectarea prezenței	nu
controlul temperaturii camerei, cu detectarea unei ferestre deschise	da
cu opțiune de control la distanță	nu
cu demaraj adaptabil	nu
cu limitarea timpului de funcționare	nu
cu senzor cu bulb negru	nu

Date de contact	Kingfisher International Products B.V. Rapenburgerstraat 175E 1011 VM Amsterdam The Netherlands

Cerințe privind informațiile referitoare la aparatele electrice pentru încălzire locală

Identificatorul de model(e): HJDXK20GT46T

Parametru	Simbol	Valoare	Unitate
Puterea termică			
Puterea termică nominală	P_{nom}	1,6	kW
Puterea termică minimă (cu titlu indicativ)	P_{min}	0	kW
Puterea termică maximă continuă	$P_{max,c}$	1,6	kW
Consumul auxiliar de energie electrică			
La putere termică nominală	el_{max}	0	kW
La putere termică minimă	el_{min}	0	kW
În modul standby	el_{SB}	0	kW

Parametru	Unitate
Modul de acumulare a căldurii, numai în cazul aparatelor electrice pentru încălzire locală cu acumulator de căldură (alegeți o variantă)	
control manual al sarcinii termice, cu termostat integrat	nu
control manual al sarcinii termice, ca răspuns la temperatura camerei și/sau exterioară	nu
control electronic al sarcinii termice, ca răspuns la temperatura camerei și/sau exterioară	nu
putere termică comandată de ventilator	nu
Tip de putere termică/controlul temperaturii camerei (selectați o variantă)	
cu o singură treaptă de putere termică și fără controlul temperaturii camerei	nu
două sau mai multe trepte de putere manuale, fără controlul temperaturii camerei	nu
cu controlul temperaturii camerei prin intermediul unui termostat mecanic	nu
cu control electronic al temperaturii camerei	nu
cu control electronic al temperaturii camerei și cu temporizator cu programare zilnică	nu
cu control electronic al temperaturii camerei și cu temporizator cu programare săptămânală	da
Alte opțiuni de control (se pot selecta mai multe variante)	
controlul temperaturii camerei, cu detectarea prezenței	nu
controlul temperaturii camerei, cu detectarea unei ferestre deschise	da
cu opțiune de control la distanță	nu
cu demaraj adaptabil	nu
cu limitarea timpului de funcționare	nu
cu senzor cu bulb negru	nu

Date de contact	Kingfisher International Products B.V. Rapenburgerstraat 175E 1011 VM Amsterdam The Netherlands

IMPORTANT: Vă rugăm să respectați recomandă-rile privind siguranța de la paginile 3-5.

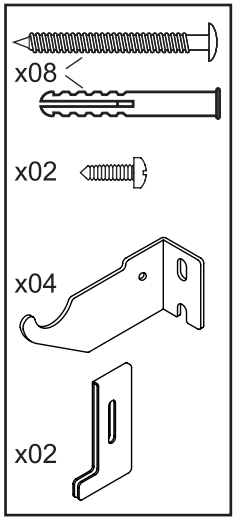

AMPLASARE

- Amplasați aparatul la cel puțin 120 mm de la sol.
- Lăsați în jurul aparatului un spațiu de minim 1 metru, care să fie liber de orice obstacol în partea din față a aparatului (mobilier etc.) și 150 mm de fiecare latură și deasupra aparatului (rafturi, perdele, mobilă etc.).
- Nu așezați aparatul într-un curent de aer, care este de natură să perturbe setările.
- Nu așezați aparatul în apropierea unui obstacol care va limita circulația aerului.
- Fixați aparatul fără a-l monta pe un perete vertical, așa cum este indicat mai jos.
- Șuruburile și diblurile furnizate sunt adecvate pentru pereți solizi. Pentru alte tipuri de pereți, utilizați șuruburi și dibluri corespunzătoare.

FIXARE

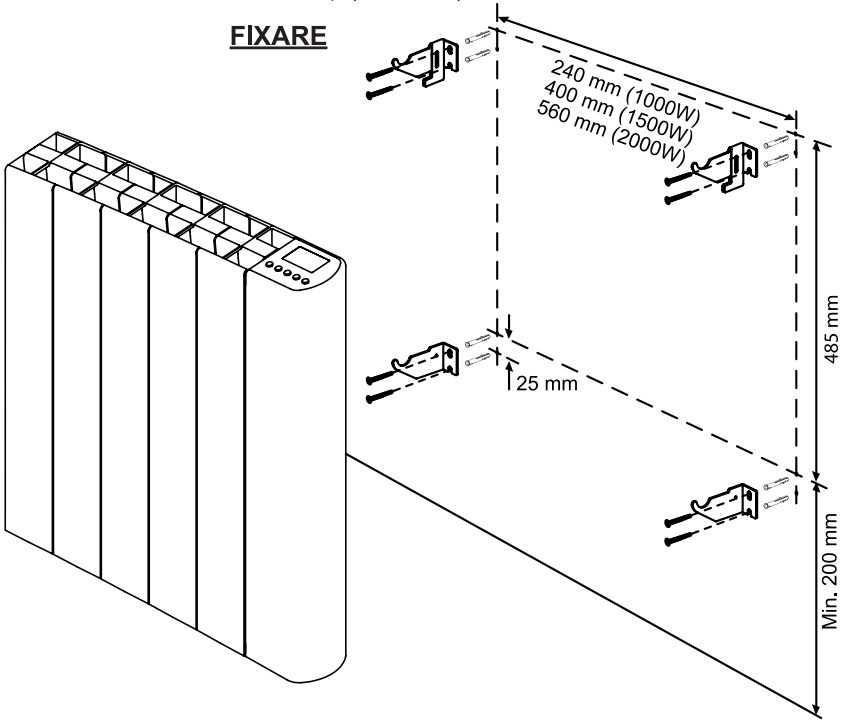

IMPORTANT: Vă rugăm să respectați recomandă-rile privind siguranța de la paginile 3-5.

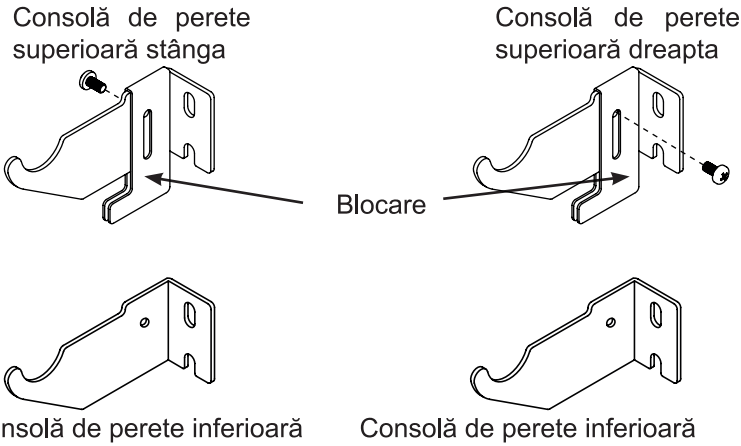

1. La locația aleasă, marcați poziția celor 4 console de perete pe perete.
2. Marcați găurile de montare (a se vedea figura).

   Găurile trebuie să fie aliniate pe liniile orizontale și verticale. Dacă aveți dubii, verificați cu o nivelă.
3. Executați 8 găuri de montare și introduceți diblurile.
4. Înșurubați cele 4 console de perete în siguranță, în perete (cele 2 console cu dispozitive de blocare sunt poziționate la partea superioară).
5. Asamblați și înșurubați cele 2 dispozitive de blocare în poziție pe cele 2 console superioare.
6. Conectați conexiunea electrică (consultați paragraful următor).
7. Suspendați aparatul pe cele 4 console.
8. Blocați cele 2 console superioare prin deplasarea dispozitivului de blocare a acestora în poziția de oprire spre partea inferioară, apoi strângeți șurubul de blocare.

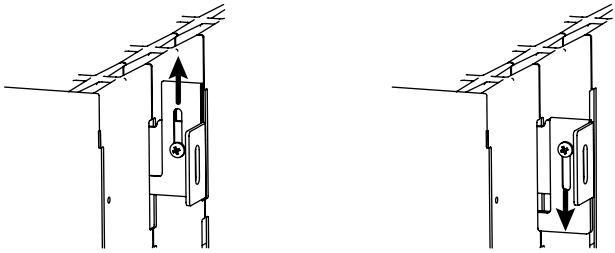

Consolă neblocată Consolă blocată

IMPORTANT: Vă rugăm să respectați recomandă-rile privind siguranța de la paginile 3-5.

CONEXIUNE ELECTRICĂ

- Înainte de a conecta aparatul, asigurați-vă că tensiunea de alimentare disponibilă se potrivește cu cea specificată pe plăcuța indicatoare a caracteristicilor tehnice.

Producător:
EU Manufacturer:
Kingfisher International Products B.V.
Rapenburgerstraat 175E
1011 VM Amsterdam
The Netherlands
www.kingfisher.com/products

RO www.bricodepot.ro

Pentru a consulta manualele de instrucţiuni online, vizitaţi www.kingfisher.com/products

ES

Emisor de piedra natural

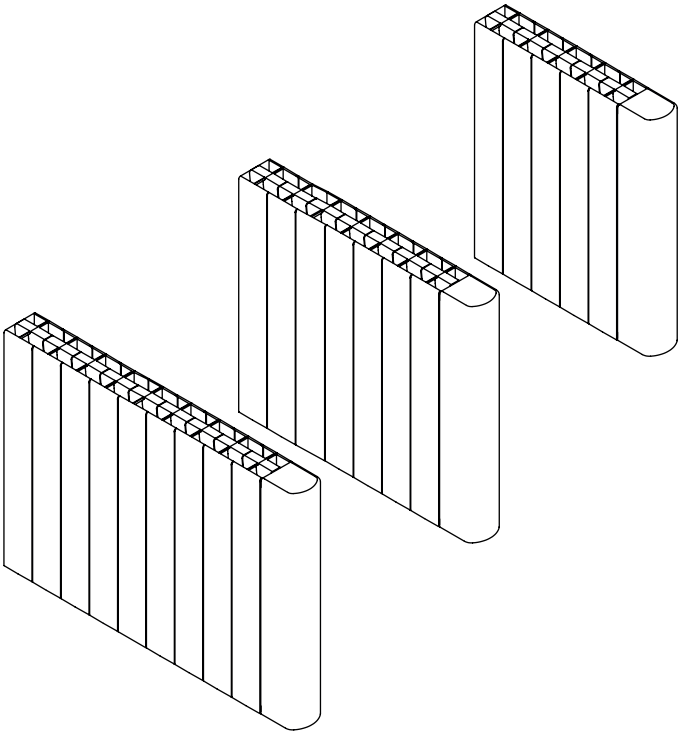

Modelos		EAN
HJDXK10GT46T	1000W	3663602884712
HJDXK15GT46T	1500W	3663602884729
HJDXK20GT46T	2000W	3663602884736

V50621
BX220IM/B3

Comencemos...

Este manual de instrucciones es importante para su seguridad. Lea atentamente todo el manual antes de usar el aparato y guárdelo para consultarlo en el futuro.

Comienzo…

Seguridad	3-5
Antes de empezar	6-7
Inicio rápido	8-18

Con más detalle…

Solución de problemas	19
Mantenimiento y limpieza	20
Protección del medio ambiente	20
Especificaciones técnicas	21
Garantía	21-24
Instalación	25-27

POR FAVOR, LEA LAS SIGUIENTES INSTRUCCIONES CON ATENCIÓN ANTES DE UTILIZAR EL APARATO.

ADVERTENCIA : riesgo de incendio, descarga eléctrica, lesiones físicas y daños materiales.
Antes de usar este aparato, siga siempre los consejos de seguridad para el montaje, uso y mantenimiento.

CONSEJOS DE SEGURIDAD (uso)

- Este aparato puede ser utilizado por niños de a partir de 8 años de edad en adelante y personas con capacidades físicas, sensoriales o mentales reducidas o falta de experiencia y conocimiento si han sido supervisados o instruidos acerca del uso del aparato de una manera segura y comprenda los peligros involucrados. Los niños no deben jugar con el aparato. La limpieza y mantenimiento del aparato no será realizado por niños sin supervisión.
- Los niños de menos de 3 años de edad deben mantenerse lejos al menos que estén supervisados continuamente.
- Los niños de 3 años y menos de 8 años sólo podrán encender / apagar el aparato, siempre que haya sido colocado o instalado en su posición normal de funcionamiento prevista y que sean supervisados o instruidos acerca del uso del aparato de una forma segura y entiendan los riesgos involucrados.
  Los niños de 3 años y menos de 8 años no podrán conectar, regular y limpiar el aparato o realizar ningún tipo mantenimiento del aparato.
- PRECAUCIÓN: Algunas partes de este producto pueden llegar a estar muy calientes y causar quemaduras. Prestar particular atención en aquellos lugares donde los niños y las personas vulnerables están presentes.

POR FAVOR, LEA LAS SIGUIENTES INSTRUCCIONES CON ATENCIÓN ANTES DE UTILIZAR EL APARATO.

- ADVERTENCIA : Para evitar el sobrecalentamiento, no tape el radiador.
- Si el cable de suministro está dañado, debe ser reemplazado por el fabricante, su agente de servicio o una persona de cualificación similar para evitar peligros.
- El aparato no debe usarse en exteriores.
- El aparato solo está previsto para uso doméstico. No utilizar este aparato para otros fines distintos al uso indicado.
- No utilice el aparato en una habitación en la que se almacenen líquidos inflamables, disolventes o barnices o donde pueda haber vapores inflamables.
- El aparato debe instalarse a una distancia mínima de un metro de objetos y materiales inflamables (cortinas, ropa de cama, textiles, papel, etc.)
- No intente desmontar este aparato usted mismo, ni repararlo o modificarlo de ningún modo. Este aparato no contiene piezas que se puedan usar por separado.
- Mantenga el embalaje de plástico fuera del alcance de los niños.
- En ningún caso deben cubrirse ni obstruirse los orificios de entrada y salida de aire. No inserte ningún objeto en dichos orificios.
- No ejerza presión sobre las paredes del aparato ni las golpee.

POR FAVOR, LEA LAS SIGUIENTES INSTRUCCIONES CON ATENCIÓN ANTES DE UTILIZAR EL APARATO.

CONSEJOS DE SEGURIDAD (instalación)

- En el apartado Instalación, en las páginas 25 a 27, se ofrece información sobre la instalación del aparato.
- El radiador no se debe colocar inmediatamente debajo de una toma de corriente.
- ADVERTENCIA: Los medios para la desconexión con separación de contacto entre polos debe incorporarse en el cableado fijo, de acuerdo a las reglas de instalación.
- PRECAUCIÓN: Para evitar accidentes provocados por la reactivación accidental de la desconexión térmica, este aparato no debe estar alimentado a través de un dispositivo externo, como un temporizador, y tampoco se debe conectar a un circuito que sea encendido y apagado por este accesorio.
- ADVERTENCIA: Este aparato debe usarse únicamente como equipo inmóvil. Debe fijarse de forma segura y vertical a una pared vertical. Cualquier otra posición podría resultar peligrosa.
- PRECAUCIÓN: realice una instalación profesional de acuerdo con la normativa de instalación de cada país (NF C15-100 en Francia o la norma equivalente en otros países).

IMPORTANTE: IMPORTANTE-GUARDE ESTA INFORMACIÓN PARA FUTURA REFERENCIA: LEER CON ATENCIÓN

Comprobaciones antes de empezar

- Solo para uso doméstico.
- Este aparato no deben usarlo niños ni otras personas que no sean capaces de utilizarlo de forma segura.
- Elimine adecuadamente el embalaje de plástico y manténgalo fuera del alcance de los niños.

Su producto

1. Parte principal
2. Panel de control

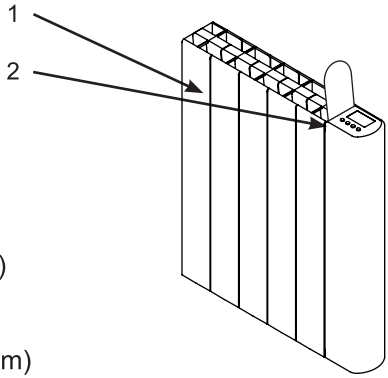

x08 (Z5x35mm)

x02 (ST3.5x8mm)

x08

Los tornillos y los tacos suministrados solo son adecuados para paredes macizas. Para todos los demás tipos de pared, utilice tornillos y tacos apropiados.

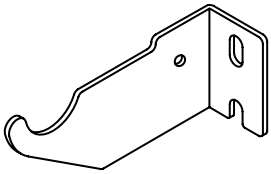
x04

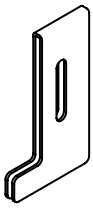
x02

Necesitará

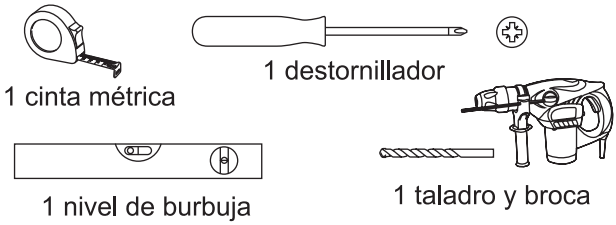

Para instalar el producto, lea las instrucciones de instalación al final del manual de instrucciones.

Los mandos

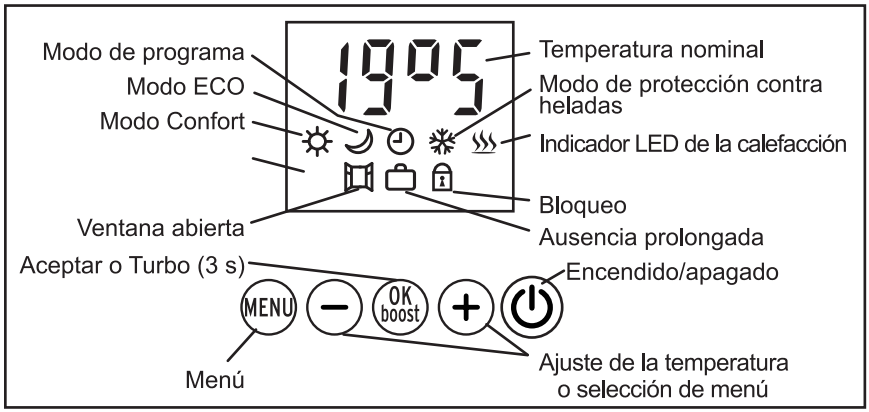

El símbolo y el valor que se está ajustando parpadean. Dejan de parpadear cuando se confirma el ajuste pulsando **OK-boost***, o al cabo de 30 segundos de inactividad (en ese caso, se cancela cualquier modificación del ajuste).*

ENCENDER/APAGAR LA CALEFACCIÓN

- Pulse el botón ⏻ para encender o apagar la calefacción (modo de espera).

Suenan dos pitidos cortos que aumentan de tono cuando se enciende y tres pitidos que disminuyen de tono cuando se apaga.

Una vez encendida, se muestra la temperatura nominal y el modo actual alternativamente cada 3 segundos;

El símbolo ♨ es el indicador LED de la calefacción. Aparece y desaparece de la pantalla cíclicamente.

BLOQUEO DE LOS BOTONES

- Mantenga pulsado durante más de tres segundos el botón **MENU** para bloquear o desbloquear los botones. El símbolo 🔒 indica que está bloqueado.

El botón ⏻ nunca se bloquea.

SELECCIÓN DEL MODO

- Pulse el botón **MENU** para visualizar **Mod**, a continuación, el botón **OK-boost**, y después pulse **+** o **-** para seleccionar uno de los modos siguientes:

- **Con** (Confort): Temperatura constante que se puede ajustar entre 13,5°C y 30°C.
- **Pro** (Programa): Programación semanal que está introducida previamente (consulte el apartado Programación semanal).
- **EcP** (Programa Ecopiloto): Programación semanal simplificada (consulte el apartado Programación semanal).
- **FilP**: no se utiliza
- **FrF** (Protección contra heladas): Temperatura a 7,5°C, no se puede cambiar.
- **Eco** (Económico): Temperatura constante que se puede ajustar entre 13°C y 29,5°C.

- Pulse el botón **MENU** para cancelar el ajuste, o el botón **OK-boost** para confirmar el modo: se muestran alternativamente cada 3 segundos el modo y la temperatura.

AJUSTE DE LA TEMPERATURA DEL MODO CONFORT

Las temperaturas nominales del modo Confort y ECO se ajustan por separado.

El intervalo de temperaturas del modo Confort es de 13,5°C a 30°C y se puede ajustar a incrementos de 0,5°C. Si está limitado, reduzca la temperatura del modo ECO, ya que la temperatura del modo Confort.

- Con el modo Confort activado (**Con**), pulse el botón **+** o **-** para aumentar o reducir la temperatura nominal; el valor de la temperatura parpadea.

- Pulse el botón **MENU** para cancelar el ajuste, o el botón **OK-boost** para confirmar la temperatura seleccionada para el modo Confort.

AJUSTE DE LA TEMPERATURA DEL MODO ECO

Las temperaturas nominales del modo Confort y ECO se ajustan por separado.

El intervalo de temperaturas del modo ECO es de 13°C a 29,5°C y se puede ajustar a incrementos de 0,5°C. Si está limitado, aumente la temperatura del modo Confort, ya que la temperatura del modo ECO siempre es más baja que la del modo Confort.

- Con el modo **Eco** activado, pulse el botón **+** o **-** para aumentar o reducir la temperatura nominal; el valor de la temperatura parpadea.

- Pulse el botón **MENU** para cancelar el ajuste, o el botón **OK-boost** para confirmar la temperatura seleccionada para el modo ECO.

TURBO

El ajuste de la temperatura se fuerza automáticamente a 30°C durante el modo Turbo.

Cuando termina el modo Turbo, el termostato regresa al modo y la temperatura que estaban ajustados previamente.

- Mantenga pulsado durante **3 segundos** el botón **OK-boost** para activar o desactivar el modo Turbo.

- Mantenga pulsado el botón **+** o **-** para seleccionar el modo Turbo **bSt**.

- Pulse el botón **+** o **-** para seleccionar el tiempo del modo Turbo: 5, 10, 15, 20, 30, 45, 60, 90 o 120 minutos y, a continuación, pulse el botón **OK-boost** para confirmar la selección; se indica el tiempo restante del funcionamiento en el modo Turbo.

*En el modo Programa, el Turbo se puede parar en cualquier momento manteniendo pulsado durante **3 segundos*** **OK-boost** *dos veces seguidas. Después de una parada manual en el modo Programa, el Turbo solo puede volver a activarse por un programa al cabo de 2 horas.*

PRECAUCIONES DURANTE EL USO

AJUSTE DE LA TEMPERATURA

- La calefacción funciona a la máxima potencia mientras no se haya alcanzado la temperatura nominal. La habitación no se calienta más deprisa programando al máximo posible la temperatura nominal.

- Espere algunas horas para que la temperatura ambiente se estabilice antes de regular el ajuste de la temperatura.

- Apague el aparato cuando ventile la habitación.

MANTENIMIENTO

- Limpie regularmente los orificios de entrada y salida de aire en cuanto empiecen a obstruirse.

CORTES DE LA ALIMENTACIÓN ELÉCTRICA

- Tras haberse producido un corte de la alimentación eléctrica, el aparato se reiniciará automáticamente con todos los ajustes y programas utilizados antes del corte (si estaba en marcha antes del corte, seguirá estándolo después).

- El reloj del programador empieza desde el momento en que comenzó el corte de la alimentación eléctrica. Esto significa que la hora y el día pueden estar desajustados.

- Tras haberse producido un corte de la alimentación eléctrica, se muestra la referencia y, a continuación, se muestra durante 30 segundos el tiempo total que el aparato está encendido.

Programas secundarios y funciones

AJUSTE DE LA HORA

- Pulse **MENU** y después **+** para acceder al menú **Hor**.
- Pulse **OK-boost** para entrar a ese menú.
- Pulse **+** o **-** para ajustar el día de la semana:
  d1 = lunes, **d2** = martes,...., **d7** = domingo.
- Pulse **OK-boost** para confirmar
- Pulse **+** o **-** para ajustar las horas.
- Pulse **OK-boost** para confirmar.
- Pulse **+** o **-** para ajustar los minutos.
- Pulse **OK-boost** para confirmar.
- Pulse **+** o **-** para seleccionar el ajuste de la hora automático (**Aut**) o manual (**ΠAn**).
- Pulse **OK-boost** para confirmar.
- Pulse **MENU** para salir del menú

*Si el símbolo ◷ parpadea permanentemente en el modo Programa (***Pro** o **EcP***), significa que la hora está desajustada debido a un corte de la alimentación eléctrica. Seguirá parpadeando hasta que se ajuste la hora.*

Tras haberse producido un corte de la alimentación eléctrica, el aparato se reiniciará automáticamente con todos los ajustes utilizados antes del corte (si estaba encendido o apagado antes del corte, seguirá estándolo después).

El ajuste de la hora automático solo es posible en Francia.

Seleccione el ajuste de la hora manual si el ajuste de la hora automático no es correcto.

PROGRAMACIÓN SEMANAL

La hora debe estar ajustada antes de programar.

Hay dos programadores disponibles. Uno consta de 6 programas, de **Pr1** *a* **Pr6***, y el otro de 3 programas, de* **Ec1** *a* **Ec3***. Cuando usted selecciona el modo* **Pro** *o el modo* **EcP***, activa uno u otro.*

El periodo de tiempo para un programa puede solaparse con el de otro programa. En tal caso, tienen prioridad el modo Turbo sobre el modo Confort.

Cada programa está definido por

- *su nombre:* **Pr1**, **Pr2**, **Pr3**, **Pr4**, **Pr5**, **Pr6**, **Ec1**, **Ec2** *o* **Ec3,**
- *su modo de funcionamiento: Confort (***Con***) o Turbo (***bSt***),*
- *los días en que se activa: De lunes a domingo (***1-7***), o sábado y domingo (***6-7***), o de lunes a viernes (***1-5***), o un día de la semana (***d1***, ***d2***, ***d3***, ***d4***, ***d5***, ***d6***, ***d7***),*
- *su hora de inicio,*
- *su hora de finalización.*

Ejemplo de programación semanal

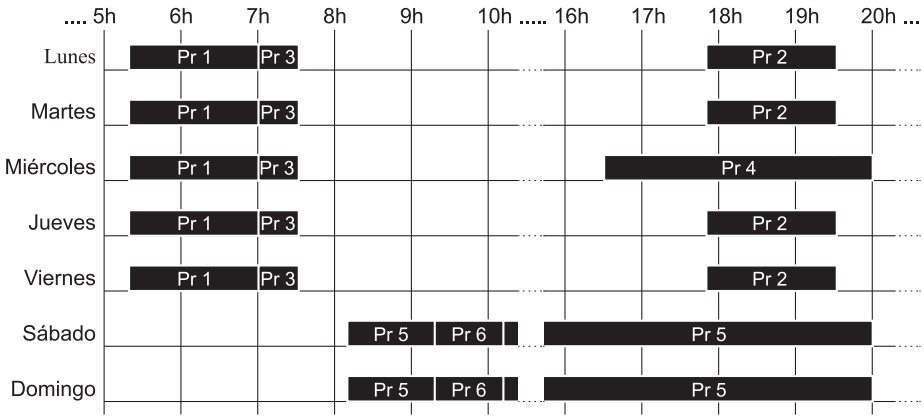

Pr 1: De lunes a viernes desde las 5:20 hasta las 7:00 en el modo Confort.

Pr 2: De lunes a domingo desde las 17:50 hasta las 19:30 en el modo Confort.

Pr 3: De lunes a viernes desde las 7:00 hasta las 7:30 en el modo Turbo con ventilador.

Pr 4: Miércoles desde las 16:30 hasta las 20:00 en el modo Confort.

Pr 5: Sábado y domingo desde las 8:10 hasta las 20:00 en el modo Confort.

Pr 6: Sábado y domingo desde las 9:20 hasta las 10:10 en el modo Turbo con ventilador.

- Pulse **MENU** y después **+** para acceder al menú **Pro**.
- Pulse **OK-boost** para entrar a ese menú.

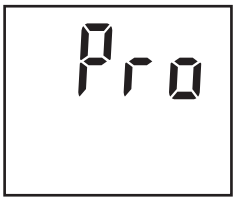

- Pulse **+** o **-** para seleccionar el número de programa (**Pr1**, **Pr2**, **Pr3**, **Pr4**, **Pr5**, **Pr6**, **Ec1**, **Ec2** o **Ec3**).
- Pulse **OK-boost** para confirmar.
-
- *(Solo para* **Pr1** *hasta* **Pr6***)* : Pulse **+** o **-** para seleccionar el modo de funcionamiento del programa; Confort (**Con**) o Turbo (**bSt**).
- Pulse **OK-boost** para confirmar.

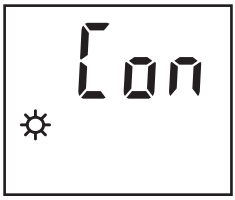

- Pulse **+** o **-** para seleccionar el día o los días de activación o no activación del programa (**not**); lunes, martes, miércoles, jueves, viernes, sábado, domingo (**d1** ... **d7**), desde el lunes por la mañana hasta el domingo por la tarde (**1-7**), desde el sábado por la mañana hasta el domingo por la tarde (**6-7**), desde el lunes por la mañana hasta el viernes por la tarde (**1-5**).
- Pulse **OK-boost**

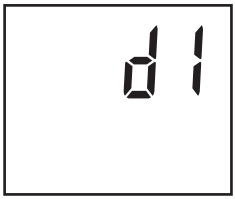

- Pulse **+** o **-** para configurar la hora de inicio del programa
- Pulse **OK-boost**
- Pulse **+** o **-** inicio a incrementos de 10 minutos.
- Pulse **OK-boost** para confirmar.

- Asimismo, pulse **+** o **-** configurar la hora de finalización del programa.

La hora de finalización solo se puede programar entre la hora de inicio y la media noche.
La marcha forzada queda limitada a una duración máxima de 2 horas.

- Pulse **OK-boost** para confirmar.
- Pulse el botón **MENU** para salir del menú sin confirmarlos últimos cambios.

CONSUMOS

Este menú muestra la duración de consumo efectiva del radiador, que se expresa en porcentaje del tiempo total.

- Pulse **MENU** y después **+** para acceder al menú **EnE**.
- Pulse **OK-boost** para entrar a ese menú.
- Pulse **+** o **-** para visualizar sucesivamente la duración de consumo de hoy (**dAY**), ayer (**d-1**), la semana (**7-d**), el mes (**30d**), el año (**360d**), y restablecer (**rES**) todas las duraciones de consumo.
- Pulse **MENU** para salir del menú.

- **dAY***; duración de consumo del día actual, comenzando a medianoche y terminando a medianoche.*
- **d-1***; duración de consumo del día anterior, comenzando a medianoche y terminando a medianoche.*
- **7-d***; duración del consumo de los 7 días anteriores (por ejemplo: el consumo que se indica el miércoles 11 comenzó el martes 3 a medianoche y terminó el martes 10 a medianoche).*
- **30d***; duración del consumo de los 30 días anteriores (por ejemplo: el consumo que se indica el 11 de mayo comenzó el 11 de abril a medianoche y terminó el 10 de mayo a medianoche).*
- **360d***; duración del consumo de los 360 días anteriores (por ejemplo: el consumo que se indica el 11 de mayo de 2013 comenzó el 16 de mayo de 2012 a medianoche y terminó el 10 de mayo de 2013 a medianoche).*
- **rES***; mantenga pulsado durante más de **3 segundos** el botón* **OK-boost** *para reiniciar los contadores de consumo.*

Por ejemplo, un radiador de 1500 W muestra su duración de consumo

- del año: **360d** -> **E:06** *(1500 W durante 6% del tiempo),*
o sea 777,6 kW.h (= 777600 W.h = 1500 x 360 x 24 x 0,06).

- del mes: **30d** -> **E:14** *(1500 W durante 14% del tiempo),*
o sea 151,2 kW.h (= 151200 W.h = 1500 x 30 x 24 x 0,14).

- de la semana: **7-d** -> **E:21** *(1500 W durante 21% del tiempo),*
o sea 52,9 kW.h (= 52920 W.h = 1500 x 7 x 24 x 0,21).

- de ayer: **d-1** -> *E***:28** *(1500 W durante 28% del tiempo),*
o sea 10,1 kW.h (= 10080 W.h = 1500 x 24 x 0,28).

- de hoy hasta 12:45h: **dAY** -> **E:32** *(1500 W durante 32% del tiempo que ha pasado desde las 0:00h),*
o sea 6,1 kW.h (6120 W.h = 1500 x 12,75 (= 12:45) x 0,32).

AJUSTE DE LA DESVIACIÓN DE LA TEMPERATURA

Este ajuste compensa cualquier diferencia (desviación) entre la temperatura indicada por la unidad y la temperatura ambiente medida en la habitación. Esta diferencia varía de unas habitaciones a otras, ya que depende del aislamiento, de la forma de la habitación y del lugar donde esté colocado el aparato.

Esta diferencia debe reducirse cuando la temperatura ambiente se ha estabilizado después de más de 2 horas de calentamiento en el modo Confort o Eco.

Este ajuste no modifica la estabilidad ni la precisión de la regulación de la temperatura.

- Pulse **MENU** y después **+** para acceder al menú **OFS**.
- Pulse **OK-boost** para entrar a ese menú.
- Pulse **+** o **-** para ajustar la desviación entre 8°C y -8°C
- Pulse **OK-boost** para confirmar la desviación.
- Pulse **MENU** para salir del menú.

Por ejemplo, si el aparato está ajustado a 20°C y el termómetro de la habitación indica 18°C, la desviación debe ser -2°C.

Por ejemplo, si el aparato está ajustado a 20°C y el termómetro de la habitación indica 22°C, la desviación debe ser 2°C.

EXCEPCIÓN (ausencia prolongada)

Con esta función se mantiene la protección contra heladas a 7,5°C durante una ausencia prolongada y, a continuación, regresa a los ajustes iniciales.

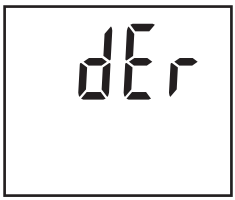

- Pulse **MENU** y después **+** para acceder al menú **dEr**.
- Pulse **OK-boost** para entrar a ese menú.
- Pulse **+** o **-** para seleccionar el número de días de ausencia de 1 a 99 días (por ejemplo, 5 días = **05d**).

El día actual debe contarse como día de ausencia.

- Pulse **OK-boost** para activar el ajuste de la ausencia; se indican alternativamente el número de días restantes y la temperatura nominal.

El modo inicial (Confort, Eco o Programa) se restablece a medianoche el último día de ausencia.

- Pulse **MENU** para cancelar la función de ausencia.

Por ejemplo, si la ausencia se programa el lunes para 3 días, el aparato permanecerá en el modo de protección contra heladas hasta el miércoles a medianoche.

VENTANA ABIERTA

Esta función pasa automáticamente al modo de protección contra heladas cuando se detecta una ventana abierta y vuelve al modo inicial al cerrar la ventana.

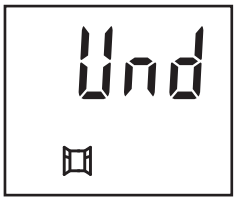

- Pulse **MENU**, y luego **+** para acceder al menú **Und**.

- Pulse **OK-boost** para entrar en este menú.
- Pulse **+** o **–** para activar permanentemente la función (**Aut**), o activarla una vez (**ΠAn**) o desactivarla (**OFF**).
- Pulse **OK-boost** para validar.

*La posición manual (**ΠAn**) pone el radiador en modo protección contra heladas durante una hora. Durante este tiempo los ajustes iniciales se pueden restablecer pulsando **MENU**.*

El icono parpadea cuando detecta una ventana abierta.

Al detectar una ventana abierta, el radiador calienta unos minutos cada media hora para comprobar si la ventana está cerrada.

Es importante recordar:

- *El sensor del radiador detecta cuándo hay una ventana abierta o cerrada, midiendo las variaciones anormales de la temperatura. La detección se lleva a cabo varios minutos después de abrir o cerrar la ventana.*
- *La detección puede resultar ineficaz si estas variaciones de temperatura son insuficientes o fuera de tiempo. Esto ocurre cuando:*
- *La diferencia entre la temperatura interior y la exterior es insuficiente.*
- *El radiador está demasiado lejos de la ventana.*
- *El gradiente de temperatura en la habitación no permite que se reflejen variaciones de temperatura significativas en el sensor del radiador.*
- *La temperatura ambiente no está estabilizada al menos una hora antes de que se abra la ventana.*
- *El modo o ajuste de la temperatura se modificaron manualmente o con un programa antes o durante la detección.*

VISUALIZACIÓN DE REFERENCIAS

En este menú se indican las referencias del equipo y del software.

- Pulse **MENU** y después **+** para acceder a las referencias; la referencia del equipo y la referencia del software se indican alternativamente.
- Pulse **MENU** para salir del menú.

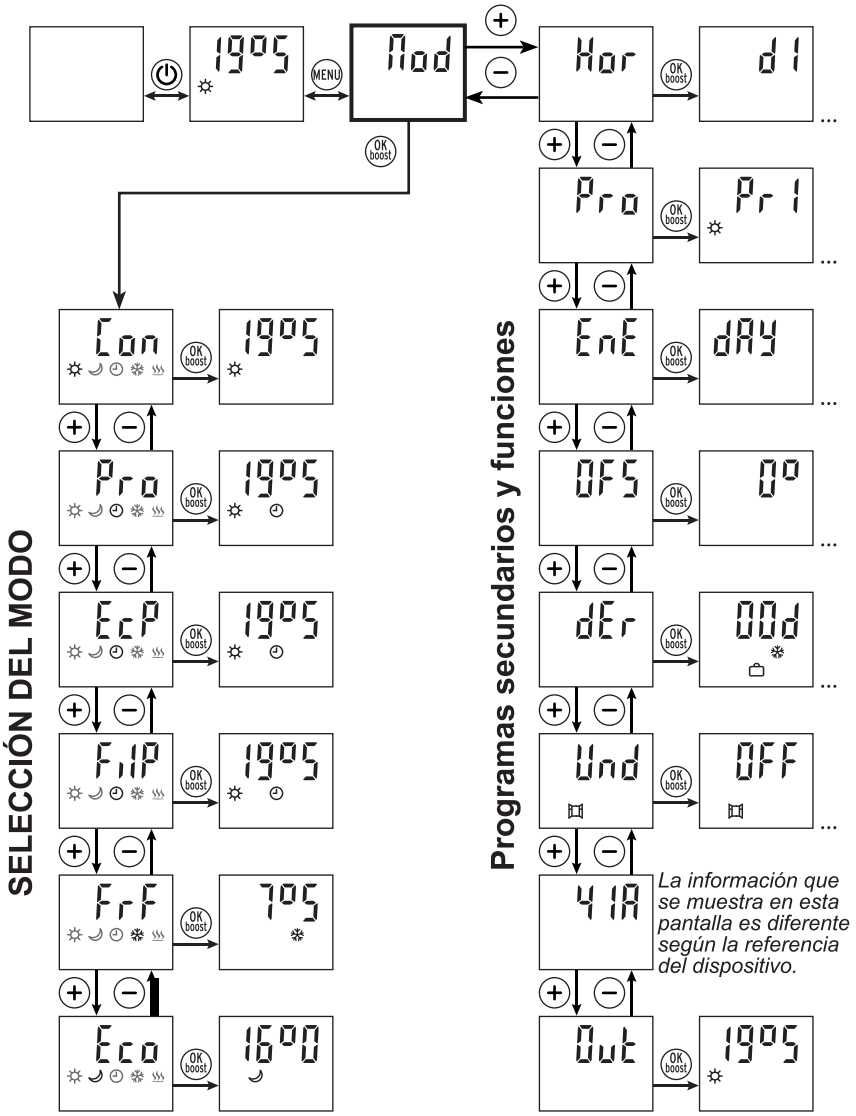
SELECCIÓN DEL MODO
Programas secundarios y funciones
MENU
OK boost
Mod
Hor
d1
Pro
Pr1
EnE
dAY
OFS
0°
dEr
00d
Und
OFF
41A
La información que se muestra en esta pantalla es diferente según la referencia del dispositivo.
Out
19°5
Con
Pro
EcP
FilP
FrF
Eco
16°0
7°5

Solución de problemas

Problema	Soluciones
En el aparato no se visualiza nada.	- Compruebe que un disyuntor del circuito no haya cortado la alimentación eléctrica al aparato.
El aparato no calienta.	- Seleccione el modo CONFORT. - Aumente el ajuste de la temperatura. - Apague el aparato durante unos minutos para restablecer el disyuntor del circuito térmico de seguridad.
El aparato permanece en el modo de calentamiento.	- Pare el modo Turbo. - Reduzca el ajuste de la temperatura. - Compruebe que no haya corrientes de aire cerca del aparato.
Los botones no funcionan.	- Desbloquee el teclado manteniendo pulsado durante **3 segundos** el botón **MENU**.
El aparato sigue calentando fuera del periodo de tiempo programado.	*Fuera de los periodos de tiempo, el aparato no se apaga, sino que pasa al modo Eco.* - Reduzca la temperatura del modo Eco. - Compruebe que no esté activado otro periodo de tiempo.
La opción Turbo no funciona en el modo Programa.	*Si se ha parado la función Turbo manualmente durante el modo Programa, solo se puede reactivar automáticamente al cabo de 2 horas.* - Active el Turbo manualmente.
El símbolo ◷ parpadea continuamente.	*La hora está desajustada.* - Ajuste la hora.
El símbolo ♨ parpadea.	Es normal durante el modo Turbo.
"**Er**" parpadea.	- El sensor de temperatura está dañado (este fallo impide que el aparato se encienda).
El aparado desprende olor.	- Cuando se usa por primera vez, o si no se ha utilizado durante mucho tiempo, el aparato puede desprender un olor desagradable, que debería desaparecer rápidamente.

IMPORTANTE: Si el problema sigue produciéndose, desconecte la alimentación eléctrica durante 15 segundos y a continuación compruebe su funcionamiento.

Mantenimiento y limpieza

IMPORTANTE: Desconectar siempre del suministro eléctrico antes de la limpieza o el mantenimiento.

- **Advertencia**: No use nunca detergente, productos químicos ni disolventes, ya que podrían dañar las piezas de plástico.
- ADVERTENCIA : Espere hasta que el aparato se haya enfriado por completo antes de manipularlo o limpiarlo.
- Para evitar el riesgo de incendio o electrocución, no vierta agua ni ningún otro líquido dentro del aparato.
- Limpie la pared exterior frotándola ligeramente con un paño suave y húmedo, con o sin jabón.
- Limpie regularmente los orificios de ventilación debajo del aparato.

Protección del medio ambiente

El símbolo es conocido como el “símbolo del contenedor de ruedas tachado”. Cuando aparece este símbolo en un producto o en una batería, significa que no debería desecharse con la basura general del hogar. Algunas sustancias químicas contenidas en los productos electrónicos/eléctricos o en las baterías pueden ser perjudiciales para la salud y el medioambiente. Deseche los artículos eléctricos/electrónicos/con baterías en programas de recolección aparte, que estén dirigidos a la recuperación y reciclaje de los materiales que estos artículos contienen. Su cooperación es de vital importancia para garantizar el éxito de estos programas y para la protección del medioambiente.

yyWxx: Código de la fecha de fabricación; año de fabricación (20yy) y semana de fabricación (Wxx)

Especificaciones técnicas

- Referencia:	HJDXK10GT46T	HJDXK15GT46T	HJDXK20GT46T
- Potencia:	1000W	1500W	2000W
- Dimensiones: (An x Al x P)	50x57x12 cm	66x57x12 cm	82x57x12 cm
- Peso:	11.8 kg	17 kg	20.6 kg

- Alimentación: 220-240V ~ 50Hz
- ⧈ Clase II
- IP24 : Protegido contra las salpicaduras de agua en todas las direcciones.
- Termostato electrónico con programas Eco
- La calefacción se para cuando pasa al modo de espera
- Sensor de temperatura ambiente
- Disyuntor del circuito térmico de seguridad
- Escuadra de montaje en la pared que se puede bloquear

CE Este producto cumple los requisitos de conformidad de los reglamentos o las directivas europeas aplicables.

GARANTÍA

Este producto tiene una garantía legal de **2** años a partir de la fecha de compra.
La garantía cubre todas las faltas de conformidad del producto cuando el uso es conforme con el destino del producto y con las informaciones del manual de instrucción.
Para beneficiar de la garantía, es imprescindible presentar la prueba de compra (ticket de caja o factura) y el producto tiene que ser completo con todos sus accesorios.
La garantía no cubre los deterioros resultantes del uso normal, de la falta de mantenimiento, de una negligencia, de un montaje defectuoso, o de un uso inapropiado (choques, no respeto de las condiciones de uso, almacenamiento no adecuado…).
También están excluidos de la garantía los productos para los que se utiliza accesorios o piezas de recambio que no sean de origen o que no estén adaptadas al desmontaje o a la modificación del aparato.
Brico Dépôt queda responsable de los defectos de conformidad del producto según lo establecido por los artículos 114 a 124 del Real Decreto Legislativo 1/2007, de 16 de noviembre, por el que se aprueba el texto refundido de la Ley General para la Defensa de los Consumidores y Usuarios y otras leyes complementarias.

Requisitos de información que deben cumplir los aparatos de calefacción local eléctricos

Identificador(es) del modelo : HJDXK10GT46T

Partida	Símbolo	Valor	Unidad
Potencia calorífica			
Potencia calorífica nominal	P_{nom}	0,8	kW
Potencia calorífica mínima (indicativa)	P_{min}	0	kW
Potencia calorífica máxima continuada	$P_{max,c}$	0,8	kW
Consumo auxiliar de electricidad			
A potencia calorífica nominal	el_{max}	0	kW
A potencia calorífica mínima	el_{min}	0	kW
En modo de espera	el_{SB}	0	kW

Partida	Unidad
Tipo de aportación de calor, únicamente para los aparatos de calefacción local eléctricos de acumulación (seleccione uno)	
control manual de la carga de calor, con termostato integrado	no
control manual de la carga de calor con respuesta a la temperatura interior o exterior	no
control electrónico de la carga de calor con respuesta a la temperatura interior o exterior	no
potencia calorífica asistida por ventiladores	no
Tipo de control de potencia calorífica/de temperatura interior (seleccione uno)	
potencia calorífica de un solo nivel, sin control de temperatura interior	no
Dos o más niveles manuales, sin control de temperatura interior	no
con control de temperatura interior mediante termostato mecánico	no
con control electrónico de temperatura interior	no
control electrónico de temperatura interior y temporizador diario	no
control electrónico de temperatura interior y temporizador semanal	sí
Otras opciones de control (pueden seleccionarse varias)	
control de temperatura interior con detección de ventanas abiertas	no
control de temperatura interior con detección de ventanas abiertas	sí
con opción de control a distancia	no
con control de puesta en marcha adaptable	no
con limitación de tiempo de funcionamiento	no
con sensor de lámpara negra	no

Información de contacto	Kingfisher International Products B.V. Rapenburgerstraat 175E 1011 VM Amsterdam The Netherlands

Requisitos de información que deben cumplir los aparatos de calefacción local eléctricos

Identificador(es) del modelo : HJDXK15GT46T

Partida	Símbolo	Valor	Unidad
Potencia calorífica			
Potencia calorífica nominal	P_{nom}	1,2	kW
Potencia calorífica mínima (indicativa)	P_{min}	0	kW
Potencia calorífica máxima continuada	$P_{max,c}$	1,2	kW
Consumo auxiliar de electricidad			
A potencia calorífica nominal	el_{max}	0	kW
A potencia calorífica mínima	el_{min}	0	kW
En modo de espera	el_{SB}	0	kW

Partida	Unidad
Tipo de aportación de calor, únicamente para los aparatos de calefacción local eléctricos de acumulación (seleccione uno)	
control manual de la carga de calor, con termostato integrado	no
control manual de la carga de calor con respuesta a la temperatura interior o exterior	no
control electrónico de la carga de calor con respuesta a la temperatura interior o exterior	no
potencia calorífica asistida por ventiladores	no
Tipo de control de potencia calorífica/de temperatura interior (seleccione uno)	
potencia calorífica de un solo nivel, sin control de temperatura interior	no
Dos o más niveles manuales, sin control de temperatura interior	no
con control de temperatura interior mediante termostato mecánico	no
con control electrónico de temperatura interior	no
control electrónico de temperatura interior y temporizador diario	no
control electrónico de temperatura interior y temporizador semanal	sí
Otras opciones de control (pueden seleccionarse varias)	
control de temperatura interior con detección de ventanas abiertas	no
control de temperatura interior con detección de ventanas abiertas	sí
con opción de control a distancia	no
con control de puesta en marcha adaptable	no
con limitación de tiempo de funcionamiento	no
con sensor de lámpara negra	no

Información de contacto	Kingfisher International Products B.V. Rapenburgerstraat 175E 1011 VM Amsterdam The Netherlands

Requisitos de información que deben cumplir los aparatos de calefacción local eléctricos

Identificador(es) del modelo : HJDXK20GT46T

Partida	Símbolo	Valor	Unidad
Potencia calorífica			
Potencia calorífica nominal	P_{nom}	1,6	kW
Potencia calorífica mínima (indicativa)	P_{min}	0	kW
Potencia calorífica máxima continuada	$P_{max,c}$	1,6	kW
Consumo auxiliar de electricidad			
A potencia calorífica nominal	el_{max}	0	kW
A potencia calorífica mínima	el_{min}	0	kW
En modo de espera	el_{SB}	0	kW

Partida	Unidad
Tipo de aportación de calor, únicamente para los aparatos de calefacción local eléctricos de acumulación (seleccione uno)	
control manual de la carga de calor, con termostato integrado	no
control manual de la carga de calor con respuesta a la temperatura interior o exterior	no
control electrónico de la carga de calor con respuesta a la temperatura interior o exterior	no
potencia calorífica asistida por ventiladores	no
Tipo de control de potencia calorífica/de temperatura interior (seleccione uno)	
potencia calorífica de un solo nivel, sin control de temperatura interior	no
Dos o más niveles manuales, sin control de temperatura interior	no
con control de temperatura interior mediante termostato mecánico	no
con control electrónico de temperatura interior	no
control electrónico de temperatura interior y temporizador diario	no
control electrónico de temperatura interior y temporizador semanal	sí
Otras opciones de control (pueden seleccionarse varias)	
control de temperatura interior con detección de ventanas abiertas	no
control de temperatura interior con detección de ventanas abiertas	sí
con opción de control a distancia	no
con control de puesta en marcha adaptable	no
con limitación de tiempo de funcionamiento	no
con sensor de lámpara negra	no

Información de contacto	Kingfisher International Products B.V. Rapenburgerstraat 175E 1011 VM Amsterdam The Netherlands

IMPORTANTE: Siga los consejos de seguridad que se indican en las páginas 3 a 5.

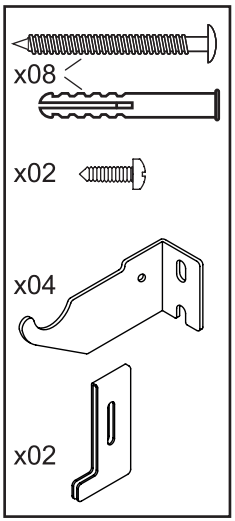

UBICACIÓN

- Instale el aparato al menos a 120 mm de distancia del suelo.
- Deje alrededor del aparato un espacio mínimo de 1 metro libre de obstáculos respecto a la parte frontal del aparato (muebles, etc.) y de 150 mm a cada lado y por encima del aparato (estantes, cortinas, muebles, etc.).
- No coloque el aparato en una corriente de aire que pueda perturbar los ajustes.
- No instale el aparato cerca de un obstáculo que limite la circulación del aire.
- Sujete el aparato sin montarlo en una pared vertical, tal como se indica abajo.
- Los tornillos y los tacos suministrados solo son adecuados para paredes macizas. Para todos los demás tipos de pared, utilice tornillos y tacos apropiados.

SUJECIÓN

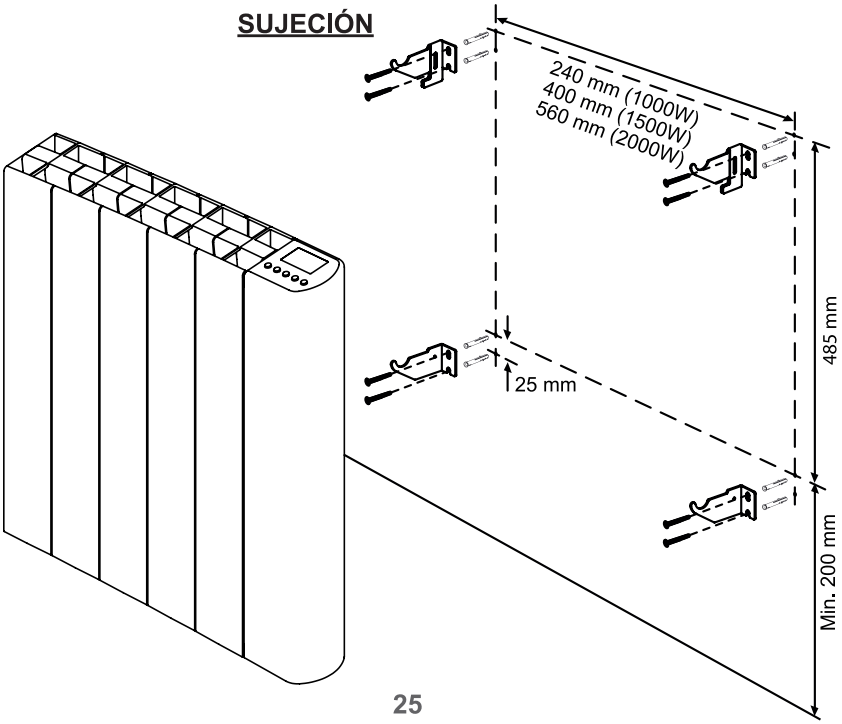

IMPORTANTE: Siga los consejos de seguridad que se indican en las páginas 3 a 5.

Escuadra superior izquierda para montaje en la pared

Escuadra superior derecha para montaje en la pared

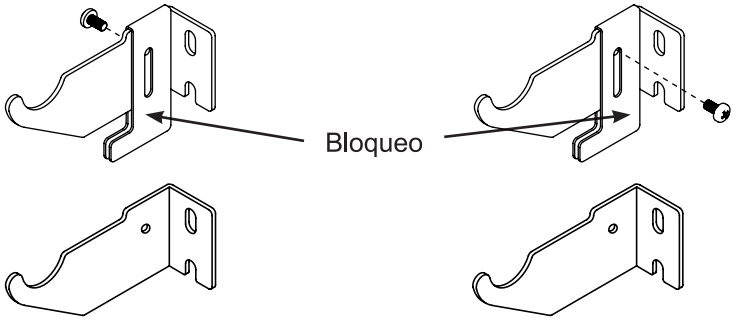

Escuadra inferior para montaje en la pared

Escuadra inferior para montaje en la pared

1. En el lugar escogido, marque en la pared la posición de las 4 escuadras de montaje.
2. Marque los orificios de montaje (vea la ilustración).

   Los orificios deben estar alineados en las líneas horizontales y verticales. En caso de duda, compruébelo con un nivel de burbuja.
3. Taladre los 8 orificios de montaje e inserte los tacos.
4. Atornille a la pared de forma segura las 4 escuadras de montaje (las 2 escuadras con bloqueos se instalan arriba).
5. Monte y atornille los 2 bloqueos en la posición correcta en las 2 escuadras superiores.
6. Establezca la conexión eléctrica (consulte el apartado siguiente).
7. Enganche el aparato en las 4 escuadras.
8. Bloquee las 2 escuadras superiores deslizando el bloqueo respectivo a la posición de parada hacia abajo, y apretando a continuación el tornillo de bloqueo.

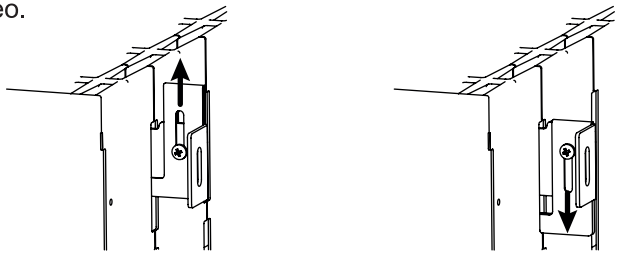

Escuadra desbloqueada

Escuadra bloqueada

IMPORTANTE: Siga los consejos de seguridad que se indican en las páginas 3 a 5.

CONEXIÓN ELÉCTRICA

- Antes de conectar el aparato, asegúrese de que el voltaje de la red de suministro disponible coincide con lo estipulado en la placa de características del aparato.

Fabricante:
EU Manufacturer:
Kingfisher International Products B.V.
Rapenburgerstraat 175E
1011 VM Amsterdam
The Netherlands
www.kingfisher.com/products

ES www.bricodepot.es

Para consultar los manuales de instrucciones en línea, visite www.kingfisher.com/products

PT

Aquecedor de pedra por inércia seca

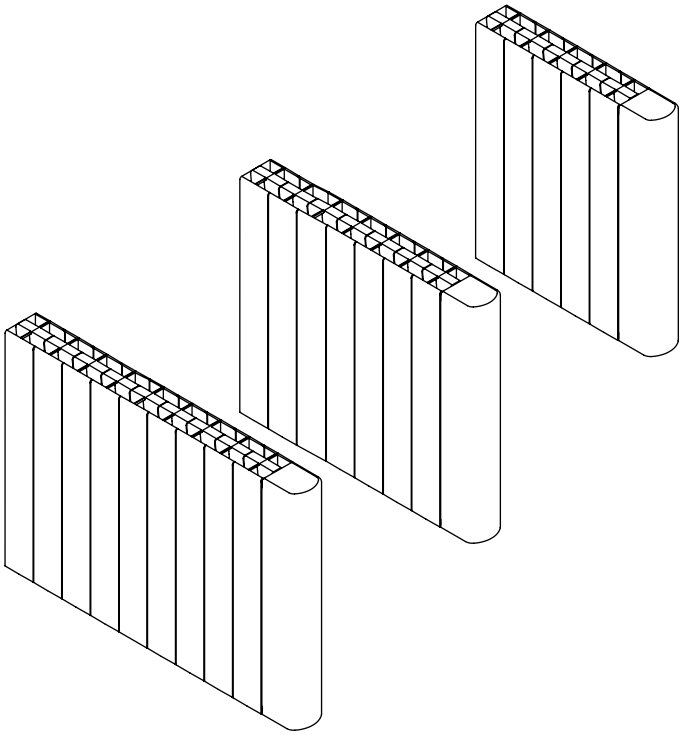

Modelos		EAN
HJDXK10GT46T	1000W	3663602884712
HJDXK15GT46T	1500W	3663602884729
HJDXK20GT46T	2000W	3663602884736

V50621
BX220IM/B3

Comecemos...

Este manual de instruções é importante para a segurança.
Leia o manual da íntegra antes de usar o aparelho e guarde-o para referência futura.

Começo...

Segurança	3-5
Antes de começar	6-7
Início rápido	8-18

Com mais detalhe...

Resolução de Problemas	19
Manutenção e limpeza	20
Proteção ambiental	20
Garantia	21
Especificações técnicas	21-24
Instalação	25-27

POR FAVOR, LEIA AS SEGUINTES INSTRUÇÕES ANTES DE USAR O APARELHO.

Aviso: Risco de fogo, choque elétrico, lesões sérias ou danos materiais.
Antes de usar este aparelho, siga sempre os conselhos de segurança durante a montagem, utilização e manutenção.

CONSELHOS DE SEGURANÇA

- Este dispositivo pode ser usado por crianças a partir de 8 anos e mais e pessoas com reduzidas capacidades físicas, sensoriais ou mentais ou falta de experiência e conhecimento, se tiverem recebido supervisão ou instruções relativas à utilização do aparelho de forma segura e entender os perigos envolvidos. As crianças não devem brincar com o aparelho. Limpeza e manutenção do aparelho não será realizada por crianças sem supervisão.
- As crianças com menos de 3 anos de idade deverão ser mantidas afastadas, a não ser que sejam constantemente supervisionadas.
- As crianças dos 3 aos 8 anos de idade só deverão ligar/desligar o aparelho se este for colocado ou instalado na sua posição normal de funcionamento, e se forem supervisionadas ou ensinadas a usar o aparelho de um modo seguro e compreendam os perigos envolvidos.
  As crianças dos 3 aos 8 anos não devem ligar, regular e limpar o aparelho ou fazer manutenção por parte do utilizador.
- ATENÇÃO: Algumas partes do produto podem ficar muito quentes e causar queimaduras. Deve-se ter particular atenção na presença de crianças e pessoas vulneráveis.

POR FAVOR, LEIA AS SEGUINTES INSTRUÇÕES ANTES DE USAR O APARELHO.

- AVISO: De modo a evitar o sobreaquecimento, não cubra o radiador.
- Se o cabo de alimentação estiver danificado, deve ser substituído pelo fabricante, o seu agente de reparação ou uma pessoa com qualificação similar, para evitar perigos.
- Não use o aparelho no exterior.
- O aparelho foi concebido exclusivamente para utilização doméstica.
- Não utilize o aparelho numa divisão onde sejam guardados líquidos inflamáveis, solventes ou vernizes e/ou onde possam existir vapores inflamáveis.
- O aparelho deve ser colocado a uma distância mínima de um metro de materiais inflamáveis e objetos (cortinas, roupa de cama, têxteis, papéis, etc.)
- Não tente desmontar, reparar ou efetuar quaisquer modificações no aparelho. Este aparelho não contém partes que possam ser usadas em separado.
- Mantenha o material de empacotamento de plástico fora do alcance das crianças.
- As entradas e saídas de ar não devem estar tapadas ou obstruídas em nenhuma circunstância. Não insira quaisquer objetos nestas aberturas.
- Não bata nem exerça pressão sobre as paredes do aparelho.

POR FAVOR, LEIA AS SEGUINTES INSTRUÇÕES ANTES DE USAR O APARELHO.

CONSELHOS DE SEGURANÇA (Instalação)

- A informação acerca da instalação do aparelho é fornecida na secção Instalação nas páginas 25 a 27.
- O radiador não pode ficar imediatamente em frente de uma tomada de corrente.
- AVISO: Têm de ser incorporados meios para desligar com uma separação do contacto em todos os polos na cablagem, de acordo com as regras da cablagem.
- ATENÇÃO: Para evitar acidentes causados por reativação acidental do corte térmico, este aparelho não deve ser alimentado através de um dispositivo externo, como um temporizador nem ser conectado a um circuito que seja ligado e desligado por este acessório.
- AVISO: Este aparelho só deve ser utilizado como aparelho fixo. Tem de ser bem fixado na vertical numa parede. Qualquer outra posição é potencialmente perigosa.
- CUIDADO: a ser instalado por um profissional com conhecimento das normas de instalação aplicáveis no seu país (NF C15-100 para França ou a sua equivalente para outros países).

IMPORTANTE: IMPORTANTE-GUARDE ESTA INFORMAÇÃO PARA FUTURAS REFERÊNCIAS: LEIA COM ATENÇÃO.

Pontos a verificar antes de começar

- Exclusivamente para uso doméstico.
- Crianças ou outras pessoas que não consigam usar o aparelho em segurança não o devem usar.
- Elimine as embalagens plásticas de forma adequada e mantenha-as fora do alcance das crianças.

O seu produto

1. Parte principal
2. Painel de controlo

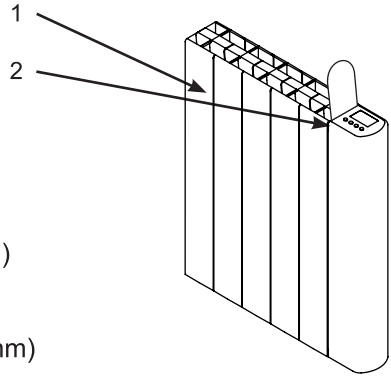

x08 (Z5x35mm)

x02 (ST3.5x8mm)

x08

Os parafusos e buchas fornecidos são adequados para paredes sólidas. Para todos os outros tipos de parede, use parafusos e buchas adequados.

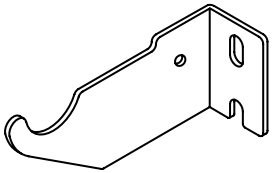
x04

x02

Precisa

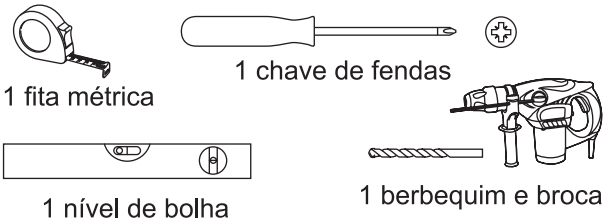

Para instalar o seu produto, leia as linhas de orientação de instalação no final do manual de instruções.

Os comandos

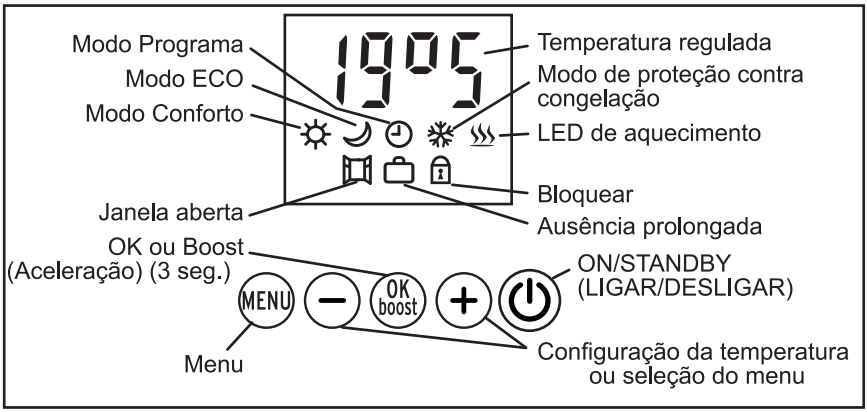

O ícone e o valor a ser ajustados piscam. Deixam de piscar quando a configuração for validada premindo **OK-boost***, ou após 30 segundos de inação (qualquer modificação à configuração é, nesse caso, cancelada).*

ON/Standby (LIGAR/DESLIGAR) AQUECIMENTO

- Prima o ⏻ botão para ligar ou desligar o aquecedor (modo standby - em espera).

  Dois sinais sonoros breves que aumentam de tom quando ligados e três sinais sonoros que diminuem de tom quando desligados.

  Quando ligada, a temperatura regulada e o modo atual são exibidos alternadamente a cada 3 segundos;

modo standby

O ♨ ícone é o LED de aquecimento. Ativa e desativa a exibição ciclicamente.

BLOQUEAR OS BOTÕES

- Prima o botão **MENU** sem soltar durante 3 segundos para bloquear ou desbloquear os botões. O 🔒 ícone indica que está bloqueado.

  O ⏻ botão nunca é bloqueado.

SELEÇÃO DO MODO

- Prima o botão **MENU** para exibir **Mod**, depois o botão **OK-boost** , de seguida prima **+** ou **-** para selecionar um dos modos seguintes:
- **Con** (Conforto): A temperatura constante pode ser configurada entre 13.5°C e 30°C.
- **Pro** (Programa): Programação semanal que é inserida previamente (ver a secção Programação semanal).
- **EcP** (Ecopiloto do Programa): Programação semanal simplificada (consulte a secção de programação semanal).
- **Eco** (Economia): A temperatura constante pode ser configurada entre 13°C e 29,5°C.
- **FrF** (Proteção contra congelação): Temperatura a 7,5°C, não ajustável.
- **FilP**: não usada

- Prima o botão **MENU** para cancelar a configuração ou o botão **OK-boost** para validar o modo: o modo e a temperatura são exibidos alternadamente a cada 3 segundos.

CONFIGURAR A TEMPERATURA DO MODO CONFORTO

As temperaturas reguladas Conforto e Eco são configuradas separadamente.

O intervalo da temperatura do modo Conforto é entre 13.5°C e 30°C e pode ser ajustado em acréscimos de 0.5°C. Se limitado, reduza a temperatura ECO, uma vez que a temperatura Conforto é sempre superior à temperatura ECO.

- Quando o modo Conforto (**Con**) está a funcionar, prima o botão **+** ou **-** para aumentar ou reduzir a temperatura regulada; a temperatura pisca.
- Prima o botão **MENU** para cancelar a configuração ou o botão **OK-boost** para validar a temperatura Conforto selecionada.

CONFIGURAR A TEMPERATURA DO MODO ECO

As temperaturas reguladas Conforto e Eco são configuradas separadamente.

O intervalo da temperatura do modo Conforto é entre 13°C e 29,5°C e pode ser ajustado em acréscimos de 0,5°C. Se limitada, reduza a temperatura Conforto, uma vez que a temperatura Eco é sempre inferior à temperatura Conforto.

- Quando o modo **Eco** está a funcionar, prima o botão **+** ou **-** para aumentar ou reduzir a temperatura regulada; a temperatura pisca.
- Prima o botão **MENU** para cancelar a configuração ou o botão **OK-boost** para validar a temperatura ECO selecionada.

BOOST (ACELERAÇÃO)

A configuração da temperatura é forçada automaticamente para 30 °C durante a aceleração.

Quando Boost (Aceleração) termina, o termóstato volta para o modo e a temperatura que estavam configurados previamente.

- Prima sem soltar durante 3 segundos o botão **OK-boost** para ligar ou desligar Boost (Aceleração).- Prima o botão **+** ou **-** para selecionar **Bst** (Aceleração).

- Prima o botão **+** ou **-** para selecionar o tempo de Boost (Aceleração): 5, 10, 15, 20, 30, 45, 60, 90 ou 120 minutos (a seleção por defeito é 60 minutos), depois prima o botão **OK-boost** para validar a seleção; o tempo restante em Boost (Aceleração) é exibido.

  *No modo Programa, pode parar Boost (Aceleração) a qualquer momento premindo durante **3 segundos** **OK-boost d**uas vezes seguidas. Na sequência de uma paragem manual no modo Programa, Boost (Aceleração) só pode ser reativado por um programa após um período de 2 horas.*

PRECAUÇÕES DE UTILIZAÇÃO

CONFIGURAR A TEMPERATURA

- A potência de aquecimento é máxima desde que a temperatura regulada não tenha sido atingida. Programar a temperatura regulada para a temperatura máxima possível, não vai aquecer o quarto de forma mais rápida.
- Aguarde várias horas para que a temperatura do quarto estabilize antes de ajustar a configuração da temperatura.
- Desligue o aparelho quando arejar o quarto.

MANUTENÇÃO:

-- Limpe regularmente os orifícios de entrada e saída de ar, quando começaram a entupir.

CORTES DE ENERGIA

- Na sequência de um corte de energia, o aparelho reiniciará automaticamente com todas as configurações e todos os programas usados antes do corte (caso se trate de uma operação anterior ao corte, permanecerá após o corte).
- O relógio do programa começa a partir do ponto em que começou o corte. Significa que as horas e os dias podem estar desalinhados.
- Na sequência de um corte de energia, a referência, depois o tempo total em que o aparelho está ligado é exibido durante 30 segundos quando a energia é reposta.

Programas e funções secundários

ACERTAR AS HORAS

- Prima **MENU**, depois **+** para aceder ao menu **Hor** .
- Prima **OK-boost** para entrar neste menu.
- Prima **+** ou **-** para definir o dia da semana:
  d1 = segunda-feira, **d2** = terça-feira,...., **d7** = domingo.
- Prima **OK-boost** para validar.
- Prima **+** ou **-** para acertar as horas.
- Prima **OK-boost** para validar.
- Prima **+** ou **-** para acertar as minutos.
- Prima **OK-boost** para validar.
- Prima **+** ou **-** para selecionar o acerto das horas automático (**Aut**) ou manual (**ΠAn**) .
- Prima **OK-boost** para validar.
- Prima **MENU** para sair do menu

*Se o ◷ ícone pisca permanentemente no modo programa (**Pro** ou **EcP**), isto indica que as horas estão desalinhadas na sequência de um corte de energia. Está a piscar porque não acertou a hora.*
Na sequência de um corte de energia, o aparelho reiniciará automaticamente com todas as configurações usadas antes do corte (se estava ligado ou desligado antes do corte, permanecerá ligado ou desligado após o corte).
O acerto de horas automático não é possível fora de França.
Selecione o acerto de horas manual se o acerto de horas automático diário estiver incorreto.

PROGRAMAÇÃO SEMANAL

As horas devem ser acertadas antes de qualquer programação.
*Estão disponíveis dois programas. Um tem 6 programas **Pr1** a **Pr6**, e outro tem 3 programas **Ec1** a **Ec3**. A seleção do modo **Pro** ou **EcP** ativa um ou o outro.*
O período de tempo para um programa pode sobrepor-se ao período de tempo de outro. Nesse caso, Boost (Aceleração) é prioritário em detrimento do modo Conforto.

Cada programa é definido:

- *pelo nome:* **Pr1**, **Pr2**, **Pr3**, ***Pr4***, **Pr5**, **Pr6**, **Ec1**, **Ec2** *ou* **Ec3**.
- *pelo seu modo de funcionamento: Conforto (***Con***) ou Boost (***bSt***).*
- *pelos seus dias da ativação: Segunda-feira a domingo (***1-7***), ou sábado e domingo (***6-7***) ou segunda-feira a sexta-feira (***1-5***), ou um dia da semana (***d1***, ***d2***, ***d3***, ***d4***, ***d5***, ***d6***, ***d7***).*
- *pelo seu tempo de início,*
- *pelo seu tempo de fim.*

Exemplo de programação semanal:

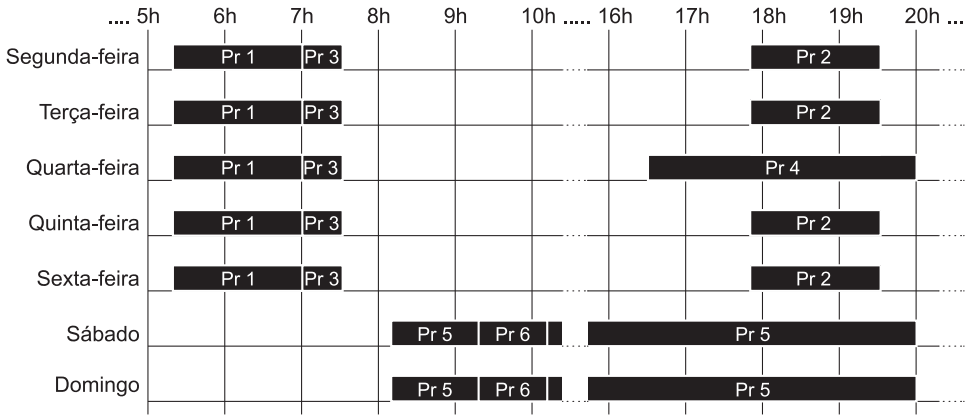

Pr 1: Segunda-feira a sexta-feira das 5h20 às 7h00 em modo Conforto.

Pr 2: Segunda-feira a domingo das 17h50 às 19h30 em modo Conforto.

Pr 3: Segunda-feira a sexta-feira das 7h00 às 7h30 em modo Boost.

Pr 4: Quarta-feira das 16h30 às 20h00 em modo Conforto.

Pr 5: Sábado e domingo das 8h10 às 20h00 em modo Conforto.

Pr 6: Sábado e domingo das 9h20 às 10h10 em modo Boost.

- Prima **MENU**, depois **+** para aceder ao menu **Pro**.
- Prima **OK-boost** para entrar neste menu.
- Prima **+** ou **-** para selecionar o número do programa (**Pr1**, **Pr2**, **Pr3**, **Pr4**, **Pr5**, **Pr6**, **Ec1**, **Ec2** ou **Ec3**).
- Prima **OK-boost** para validar.

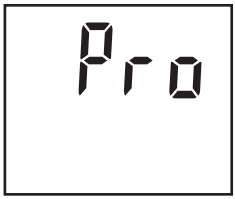

- Prima **+** ou **-** para selecionar o modo de funcionamento do programa; Conforto (**Con**) ou Boost (Aceleração) (**bSt**) .
- Prima **OK-boost** para validar.

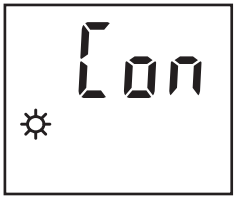

- Prima **+** ou **-** para selecionar o(s) dia(s) da ativação ou inativação do programa (**not**); segunda-feira, terça-feira, quarta-feira, quinta-feira, sexta-feira, sábado, domingo (**d1** ... **d7**), de segunda-feira de manhã a domingo à noite (**1-7**), de sábado de manhã a domingo à noite (**6-7**), de segunda-feira de manhã a sexta-feira à noite (**1-5**).
- Prima **OK-boost** para validar.

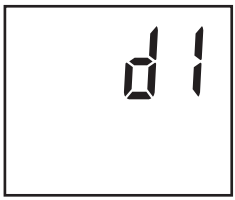

- Prima **+** ou **-** para acertar as horas do tempo de início do programa.
- Prima **OK-boost** para validar.
- Prima **+** ou **-** para acertar os minutos do tempo de início em blocos de 10 minutos.
- Prima **OK-boost** para validar.

- Prima **+** ou **-** para configurar o tempo do fim do programa.

  A hora do fim só pode ser programada entre a hora de início e a meia-noite.
  A ligação forçada está limitada a uma duração máxima de 2 horas.

- Prima **OK-boos**t para validar (o modo **Pro** está selecionado por definição).
- Prima o botão **MENU** para sair do menu sem validar as últimas modificações.

CONSUMOS

Este menu exibe a duração de consumo efetiva do radiador. É expressa em percentagem do tempo total.

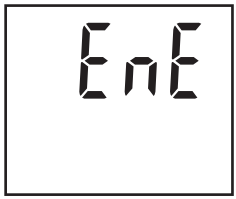

- *Prima* **MENU**, *depois* **+** *para aceder ao menu* **EnE**.
- *Prima* **OK-boost** *para entrar neste menu.*
- *Prima* **+** *ou* **-** *para visualizar sucessivamente a duração do consumo de hoje (***dAY***), de ontem (***d-1***), da semana (***7-d***), do mês (***30d***), do ano(***360d***) e a reinicialização (***rES***) para todas as durações de consumo.*
- *Prima* **MENU** *para sair do menu.*

- **dAY***; duração de consumo do dia atual com início à meia-noite e fim à meia-noite.*
- **d-1***; duração de consumo do dia anterior com início à meia-noite e fim à meia-noite.*
- **7-d***; duração de consumo para os 7 anteriores (por exemplo: o consumo exibido na quarta-feira, 11, teve início na terça-feira à meia-noite e terminou na terça-feira, 10, à meia-noite).*
- **30d***; duração de consumo para os 30 anteriores (por exemplo: o consumo exibido a 11 de maio teve início a 11 de abril à meia-noite e terminou a 10 de maio à meia-noite).*
- **360d***; duração de consumo para os 360 dias anteriores (por exemplo: o consumo exibido a 11 de maio de 2013 teve início a 16 de maio de 2016 à meia-noite e terminou a 10 de maio de 2013 à meia-noite).*
- **rES***; prima sem soltar durante mais de 3 segundos em* **OK-boost** *para reiniciar os contadores de consumo.*

Por exemplo, um radiador de 1500 W apresenta a sua duração de consumo

- *do ano:* **360d** -> **E:06** *(1500 W durante 6% do tempo),*
  ou seja, 777,6 kW.h (= 777600 W.h = 1500 x 360 x 24 x 0,06).
- *do mês:* **30d** -> **E:14** *(1500 W durante 14% do tempo),*
  ou seja, 151,2 kW.h (= 151200 W.h = 1500 x 30 x 24 x 0,14).
- *da semana:* **7-d** -> **E:21** *(1500 W durante 21% do tempo),*
  ou seja, 52,9 kW.h (= 52920 W.h = 1500 x 7 x 24 x 0,21).
- *do dia anterior:* **d-1** -> **E:28** *(1500 W durante 28% do tempo),*
  ou seja, 10,1 kW.h (= 10080 W.h = 1500 x 24 x 0,28).
- *de hoje às 12h45:* **dAY** -> **E:32** *(1500 W durante 32% do tempo decorrido desde as 0h00),*
  ou seja, 6,1 kW.h (6120 W.h = 1500 x 12,75 (= 12:45) x 0,32).

CONFIGURAR O DESFASAMENTO DA TEMPERATURA

Esta configuração compensa qualquer diferença (desfasamento) entre a temperatura exibida pela unidade e a temperatura ambiente medida no quarto. Esta diferença varia de um quarto para outro, uma vez que depende do isolamento, da disposição do quarto e da localização do aparelho.
Esta diferença deve ser encerrada quando a temperatura ambiente está estabilizada após mais de 2 horas de aquecimento em modo Conforto ou Eco.
Esta configuração não altera a estabilidade, nem a exatidão da regulação da temperatura.

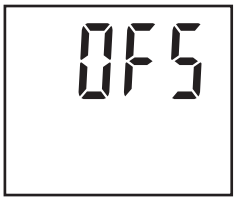

- Prima **MENU**, depois **+** para aceder ao menu **OFS**.
- Prima **OK-boost** para entrar neste menu.
- Prima **+** ou **-** para configurar o desfasamento entre 8°C e -8°C.
- Prima **OK-boost** para validar o desfasamento.
- Prima **MENU** para sair do menu.

Por exemplo, se o aparelho estiver configurado para 20°C e se o termómetro da temperatura ambiente exibe 18°C, o desfasamento deve ser -2°C.

Por exemplo, se o aparelho estiver configurado para 20°C e se o termómetro da temperatura ambiente exibe 22°C, o desfasamento deve ser 2°C.

DEROGAÇÃO (Ausência prolongada)

Esta função mantém o modo de proteção contra congelação em 7,5 °C durante uma ausência prolongada, depois volta às configurações iniciais.

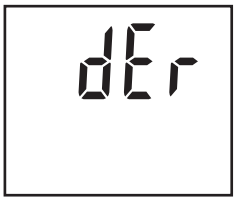

- Prima **MENU**, depois **+** para aceder ao menu **dEr**.
- Prima **OK-boost** para entrar neste menu.
- Prima **+** ou **-** para selecionar o número de dias de ausência de 1 a 99 dias (por exemplo, 5 dias = **05d**).
  O dia atual deve ser contabilizado como dia de ausência.
- Prima **OK-boost** para ativar a configuração de ausência; o número de dias que restam é exibido alternadamente com a temperatura regulada.
  Este modo inicial (Conforto, Eco ou Programa) é restabelecido à meia-noite no último dia de ausência.
- Prima **MENU** para cancelar a função de ausência.

Por exemplo, se a ausência for programada na segunda-feira para 3 dias, o aparelho permanecerá em modo de proteção contra congelação até quarta-feira à meia-noite.

JANELA ABERTA

Esta função liga automaticamente o modo de proteção contra congelação quando é detetada uma janela aberta e volta ao modo inicial quando a janela é fechada.

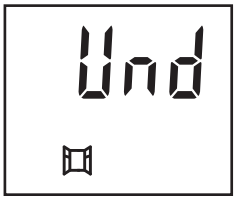

- Prima **MENU**, depois **+** para aceder ao menu **Und**.
- Prima **OK-boost** para entrar neste menu.
- Prima **+** ou **–** para ativar permanentemente a função (**Aut**), ou ativá-la uma vez (**ΠAn**) ou para a desativar (**OFF**).
- Prima **OK-boost** para validar.

*A posição manual (**ΠAn**) coloca o radiador no modo de proteção contra congelação durante uma hora. Durante esta hora, as configurações iniciais podem ser restabelecidas premindo **MENU**.*

O ícone pisca quando deteta uma janela aberta.

Quando uma janela aberta é detetada, o radiador aquece durante alguns minutos, verificando a cada meia hora se a janela está fechada.

Importante notar:
- O sensor do radiador deteta se uma janela está aberta ou fechada medindo variações de temperatura anormais. A deteção é realizada vários minutos após a janela ser aberta ou fechada.
- A deteção pode ser ineficaz se estas variações de temperatura forem insuficientes ou inoportunas. É o caso quando:
- A diferença entre a temperatura interior ou exterior é insuficiente.
- O radiador está demasiado longe da janela.
- O gradiente térmico no quarto não permite variações significativas de temperatura no sensor do radiador.
- A temperatura ambiente não é estabilizada, pelo menos, uma hora antes de a janela ser aberta.
- A configuração ou o modo da temperatura foram modificados manualmente ou por um programa antes ou durante a deteção

EXIBIÇÃO DAS REFERÊNCIAS

Este menu exibe as referências do equipamento e do software.

- Prima **MENU** , depois **+** para aceder às referências; as referências para o equipamento e a referência para o software são exibidas alternadamente.
- Prima **MENU** para sair do menu.

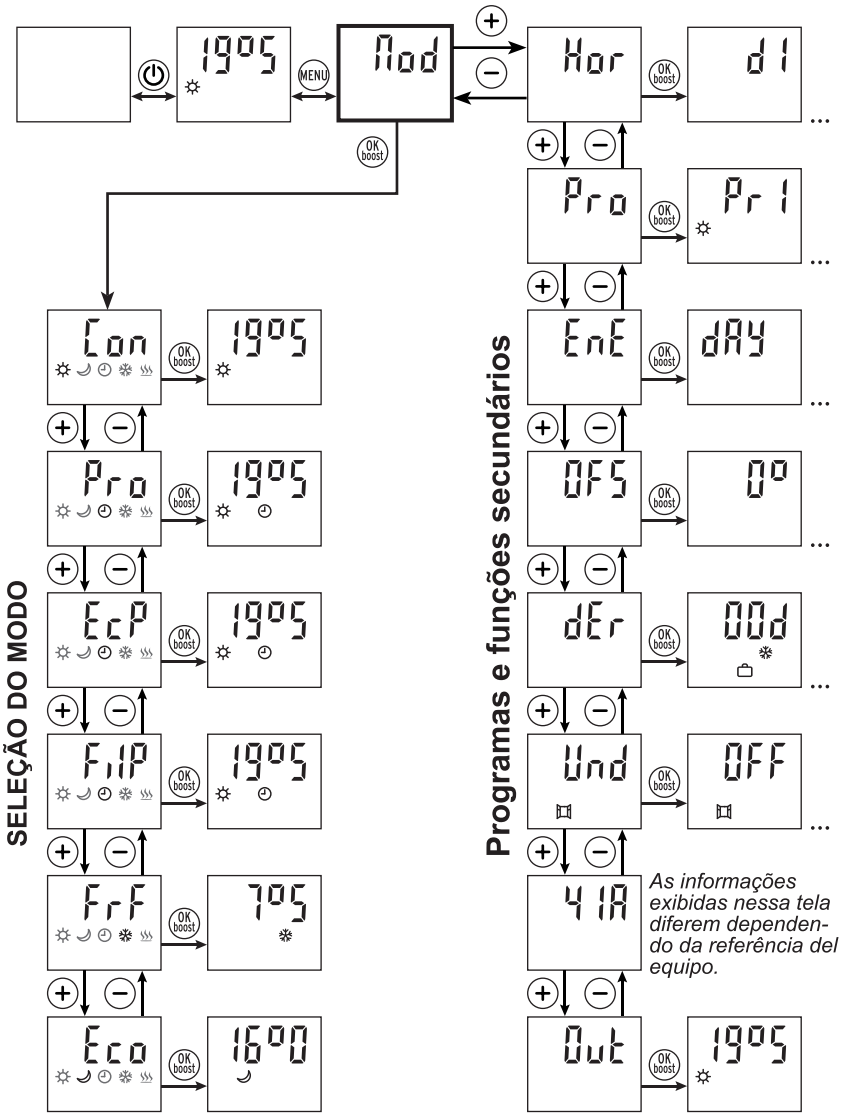
19°5
MENU
Mod
OK boost
Con
19°5
Pro
19°5
EcP
19°5
FiP
19°5
FrF
7°5
Eco
16°0
SELEÇÃO DO MODO
Hor
d1
Pro
Pr1
EnE
dAY
OFS
0°
dEr
00d
Und
OFF
41A
Out
19°5
Programas e funções secundários
As informações exibidas nessa tela diferem dependendo da referência del equipo.

Resolução de Problemas

Problema	Soluções
- O aparelho não exibe nada.	- Verifique se um interruptor não cortou a energia ao aparelho.
- O dispositivo não aquece.	- Selecione o modo Conforto. - Aumente a configuração da temperatura. - Desligue o aparelho durante alguns minutos para reiniciar o interruptor térmico de segurança.
- O aparelho está continuamente em modo Conforto.	- Pare Boost (Aceleração). - Reduza a configuração da temperatura. - Confirme que não existem correntes de ar nas proximidades.
- Os botões não funcionam.	- Desbloqueie o teclado premindo sem soltar durante **3 segundos** no botão **MENU** .
- O aparelho continua a aquecer fora do período de tempo programado.	*Fora dos períodos de tempo, o aparelho não desliga, mas fica em modo Eco.* - Reduza a temperatura Eco. - Verifique se não está ativado outro período de tempo.
- Boost (Aceleração) não funciona no modo Programa.	*Se Boost (Aceleração) sofreu uma paragem manual durante o modo Programa, só pode ser reativado automaticamente após um período de 2 horas.* - Ative Boost (Aceleração) manualmente.
- O ◷ ícone está a piscar constantemente.	*As horas não estão alinhadas.* - Acerte as horas.
- O ♨ ícone pisca.	- Isto é normal durante Boost (Aceleração).
- "**Er**" pisca.	- Sensor de temperatura avariado (esta avaria evita que o aparelho ligue).
- O aparelho solta um cheiro.	- Quando é usado pela primeira vez ou se não for usado durante um longo período de tempo, o aparelho pode soltar um cheiro desagradável, o qual deve desaparecer rapidamente.

IMPORTANTE: Se o problema persistir, desligue o aparelho da corrente durante 15 segundos e depois verifique o seu funcionamento.

Manutenção e limpeza

IMPORTANTE: Retire sempre a ficha da tomada antes de proceder à limpeza ou manutenção.

- **Aviso**: Nunca use detergentes, agentes químicos ou solventes, pois estes podem danificar as partes de plástico.
- AVISO: Deixe o aparelho arrefecer por completo antes de manusear ou limpar.
- Para evitar o risco de fogo ou eletrocussão, não deite água ou outro líquido para o interior do aparelho.
- Limpe o exterior do aparelho, esfregando suavemente com um pano suave ligeiramente embebido em água com ou sem uma solução de água e sabão.
- Limpe as saídas de ar por baixo do aparelho com regularidade.

Proteção ambiental

O símbolo é conhecido como o “símbolo da caixote lo lixo com rodas com um X”. Quando este símbolo aparecer num produto ou bateria, significa que ele não deve ser descartado juntamente com o lixo doméstico. Algumas substâncias químicas contidas nos produtos eletrônicos / produtos eléctricos ou baterias podem ser prejudiciais à saúde e ao meio ambiente. Deposite os aparelhos elétricos / eletrônicos em locais de recolha selectiva de resíduos que visam a recuperação e reciclagem e dos materiais que esses aparelhos contêm. A sua colaboração é fundamental para garantir o sucesso desses programas e proteção ambiental.

yyWxx : Código da data de fabrico; ano de fabrico (20yy) e semana de fabrico (Wxx).

Especificações técnicas

- Referência:	HJDXK10GT46T	HJDXK15GT46T	HJDXK20GT46T
- Potência:	1000W	1500W	2000W
- Dimensões (LxAxD)	50x57x12 cm	66x57x12 cm	82x57x12 cm
- Peso:	11,8 kg	17 kg	20,6 kg

- Fornecimento de energia: 220-240V ~ 50Hz
- ⧈ Classe II
- IP24 : Protegido contra salpicos de água em todas as direções.
- Termostato eletrónico com Programas Eco
- Para o aquecimento e fica em modo standby (em espera)
- Sensor de temperatura ambiente
- Interruptor térmico de segurança

CE Este produto está em conformidade com os requisitos das diretivas e regulamentos europeus aplicáveis.

GARANTIA

Este produto tem uma garantia de **2** anos a partir da data de compra.
A garantia cobre todos os defeitos do produto, quando o uso é em conformidade com o destino do produto e as informações no manual de instruções. Para beneficiar da garantia, é essencial para apresentar a prova de compra (recibo ou factura) e o produto deve estar completo com todos os seus acessórios.
A garantia não cobre os danos resultantes do uso normal, falta de manutenção, negligência, instalação incorreta ou uso inadequado (choques, não-conformidade com as condições de utilização, não é apropriado... armazenamento).
Também estão excluídos da garantia aos produtos para quais acessórios ou substituição peças que não são originais ou não são adaptadas para a remoção ou modificação da unidade é usado.

Brico Depot é responsável por defeitos de conformidade do produto conforme nos termos da Lei das Garantias (Decreto-Lei n.º 67/2003, alterado pelo Decreto-Lei n.º 84/2008).

Requisitos de informação para aquecedores de ambiente local elétricos

Identificador(es) de modelo: HJDXK10GT46T

Elemento	Símbolo	Valor	Unidade
Potência calorífica			
Potência calorífica nominal	P_{nom}	0,8	kW
Potência calorífica mínima (indicativa)	P_{min}	0	kW
Potência calorífica contínua máxima	$P_{max,c}$	0,8	kW
Consumo de eletricidade auxiliar			
À potência calorífica nominal	el_{max}	0	kW
À potência calorífica mínima	el_{min}	0	kW
Em estado de vigília	el_{SB}	0	kW

Elemento	Unidade
Tipo de potência calorífica, apenas para os aquecedores de ambiente local elétricos de acumulação (selecionar uma opção)	
Comando manual da carga térmica, com termóstato integrado	não
Comando manual da carga térmica, com retroação da temperatura interior e/ou exterior	não
Comando eletrónico da carga térmica, com retroação da temperatura interior e/ou exterior	não
Potência calorífica com ventilador	não
Tipo de potência calorífica/comando da temperatura interior (selecionar uma opção)	
Potência calorífica numa fase única, sem comando da temperatura interior	não
Em duas ou mais fases manuais, sem comando da temperatura interior	não
Com comando da temperatura interior por termóstato mecânico	não
Com comando eletrónico da temperatura interior	não
Com comando eletrónico da temperatura interior e temporizador diário	não
Com comando eletrónico da temperatura interior e temporizador semanal	sim
Outras opções de comando (seleção múltipla possível)	
Comando da temperatura interior, com deteção de presença	não
Comando da temperatura interior, com deteção de janelas abertas	sim
Com opção de comando à distância	não
Com comando de arranque adaptativo	não
Com limitação do tempo de funcionamento	não
Com sensor de corpo negro	não

Elementos de contacto	Kingfisher International Products B.V. Rapenburgerstraat 175E 1011 VM Amsterdam The Netherlands

Requisitos de informação para aquecedores de ambiente local elétricos

Identificador(es) de modelo: HJDXK15GT46T

Elemento	Símbolo	Valor	Unidade
Potência calorífica			
Potência calorífica nominal	P_{nom}	1,2	kW
Potência calorífica mínima (indicativa)	P_{min}	0	kW
Potência calorífica contínua máxima	$P_{max,c}$	1,2	kW
Consumo de eletricidade auxiliar			
À potência calorífica nominal	el_{max}	0	kW
À potência calorífica mínima	el_{min}	0	kW
Em estado de vigília	el_{SB}	0	kW

Elemento	Unidade
Tipo de potência calorífica, apenas para os aquecedores de ambiente local elétricos de acumulação (selecionar uma opção)	
Comando manual da carga térmica, com termóstato integrado	não
Comando manual da carga térmica, com retroação da temperatura interior e/ou exterior	não
Comando eletrónico da carga térmica, com retroação da temperatura interior e/ou exterior	não
Potência calorífica com ventilador	não
Tipo de potência calorífica/comando da temperatura interior (selecionar uma opção)	
Potência calorífica numa fase única, sem comando da temperatura interior	não
Em duas ou mais fases manuais, sem comando da temperatura interior	não
Com comando da temperatura interior por termóstato mecânico	não
Com comando eletrónico da temperatura interior	não
Com comando eletrónico da temperatura interior e temporizador diário	não
Com comando eletrónico da temperatura interior e temporizador semanal	sim
Outras opções de comando (seleção múltipla possível)	
Comando da temperatura interior, com deteção de presença	não
Comando da temperatura interior, com deteção de janelas abertas	sim
Com opção de comando à distância	não
Com comando de arranque adaptativo	não
Com limitação do tempo de funcionamento	não
Com sensor de corpo negro	não

Elementos de contacto	Kingfisher International Products B.V. Rapenburgerstraat 175E 1011 VM Amsterdam The Netherlands

Requisitos de informação para aquecedores de ambiente local elétricos

Identificador(es) de modelo: HJDXK20GT46T

Elemento	Símbolo	Valor	Unidade
Potência calorífica			
Potência calorífica nominal	P_{nom}	1,6	kW
Potência calorífica mínima (indicativa)	P_{min}	0	kW
Potência calorífica contínua máxima	$P_{max,c}$	1,6	kW
Consumo de eletricidade auxiliar			
À potência calorífica nominal	el_{max}	0	kW
À potência calorífica mínima	el_{min}	0	kW
Em estado de vigília	el_{SB}	0	kW

Elemento	Unidade
Tipo de potência calorífica, apenas para os aquecedores de ambiente local elétricos de acumulação (selecionar uma opção)	
Comando manual da carga térmica, com termóstato integrado	não
Comando manual da carga térmica, com retroação da temperatura interior e/ou exterior	não
Comando eletrónico da carga térmica, com retroação da temperatura interior e/ou exterior	não
Potência calorífica com ventilador	não
Tipo de potência calorífica/comando da temperatura interior (selecionar uma opção)	
Potência calorífica numa fase única, sem comando da temperatura interior	não
Em duas ou mais fases manuais, sem comando da temperatura interior	não
Com comando da temperatura interior por termóstato mecânico	não
Com comando eletrónico da temperatura interior	não
Com comando eletrónico da temperatura interior e temporizador diário	não
Com comando eletrónico da temperatura interior e temporizador semanal	sim
Outras opções de comando (seleção múltipla possível)	
Comando da temperatura interior, com deteção de presença	não
Comando da temperatura interior, com deteção de janelas abertas	sim
Com opção de comando à distância	não
Com comando de arranque adaptativo	não
Com limitação do tempo de funcionamento	não
Com sensor de corpo negro	não

Elementos de contacto	Kingfisher International Products B.V. Rapenburgerstraat 175E 1011 VM Amsterdam The Netherlands

IMPORTANTE: Siga os conselhos de segurança apresentados nas páginas 3 a 5.

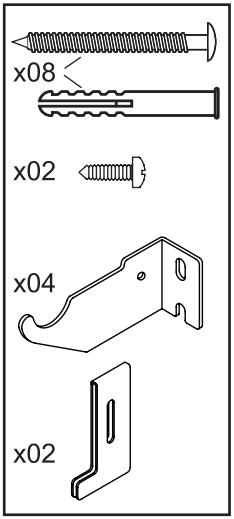

LOCALIZAÇÃO

- Coloque o aparelho a, pelo menos, 120 mm do solo.
- Deixe um espaço mínimo em redor do aparelho de 1 metro livre de obstáculos na parte frontal do aparelho (mobília, etc.) e 150 mm de cada lado e acima do aparelho (prateleiras, cortinas, mobília, etc.).
- Não coloque o aparelho numa corrente de ar passível de perturbar as configurações.
- Não coloque o aparelho perto de um obstáculo que limite a circulação de ar.
- Fixe o aparelho sem o montar a uma parede vertical, conforme indicado abaixo
- Os parafusos e buchas fornecidos são adequados para paredes sólidas. Para todos os outros tipos de parede, use parafusos e buchas adequados.

FIXAÇÃO

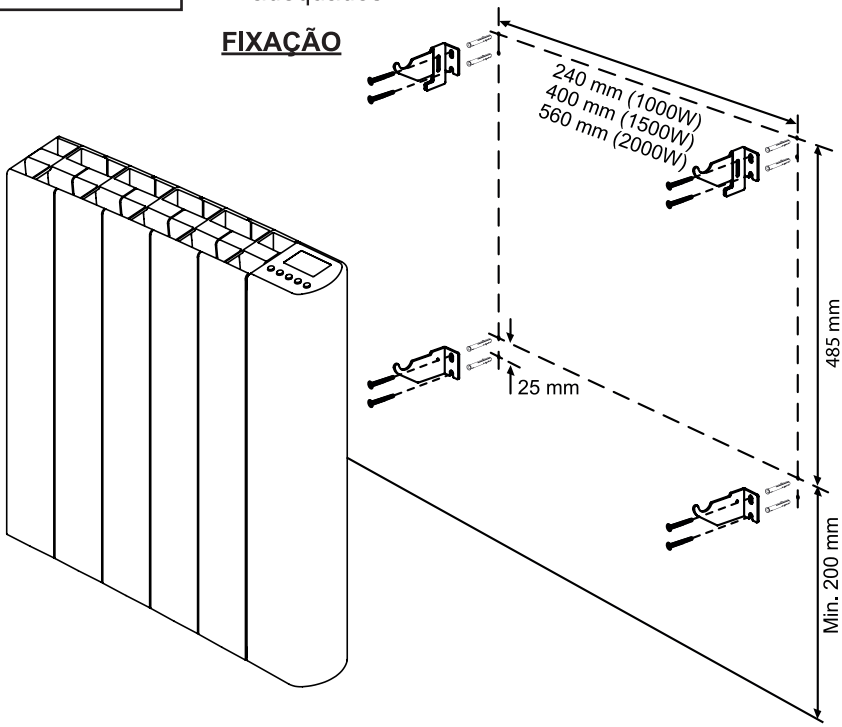

IMPORTANTE: Siga os conselhos de segurança apresentados nas páginas 3 a 5.

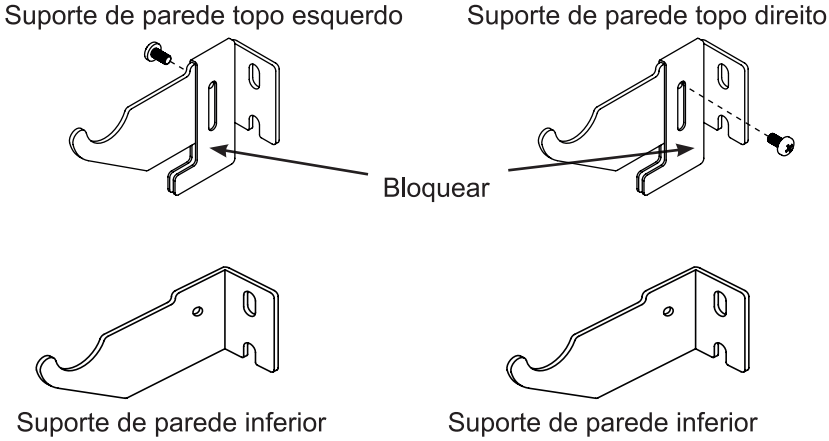

1. Na localização escolhida, marque na parede a posição de 4 suportes de parede.
2. Marque os furos de montagem (ver ilustração).

   Os furos devem estar alinhados nas linhas horizontais e verticais. Em caso de dúvida, verifique com um nível de bolha.
3. Perfure os 8 furos de montagem e insira as buchas.
4. Aparafuse bem os 4 suportes de parede à parede (os dois suportes com bloqueios são posicionados no topo).
5. Monte e aparafuse os dois bloqueios na posição nos dois suportes do topo.
6. Faça a ligação elétrica (consulte o parágrafo seguinte).
7. Enganche o aparelho nos 4 suportes.
8. Bloqueie os 2 suportes do topo deslizando o seu fecho para a posição stop em direção à base apertando depois com o parafuso de bloqueio.

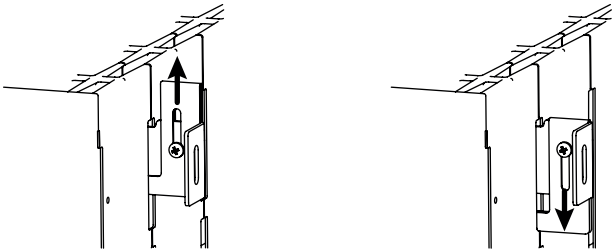

Suporte desbloqueado Suporte bloqueado

IMPORTANTE: Siga os conselhos de segurança apresentados nas páginas 3 a 5.

LIGAÇÃO ELÉTRICA

- Antes de ligar o aparelho, certifique-se de que a voltagem de alimentação disponível corresponde ao especificado na placa das especificações.

Fabricante:
EU Manufacturer:
Kingfisher International Products B.V.
Rapenburgerstraat 175E
1011 VM Amsterdam
The Netherlands
www.kingfisher.com/products

PT www.bricodepot.pt

Para consultar manuais de instruções online, visite www.kingfisher.com/products

TR

Kuru ataletli taş ısıtıcı

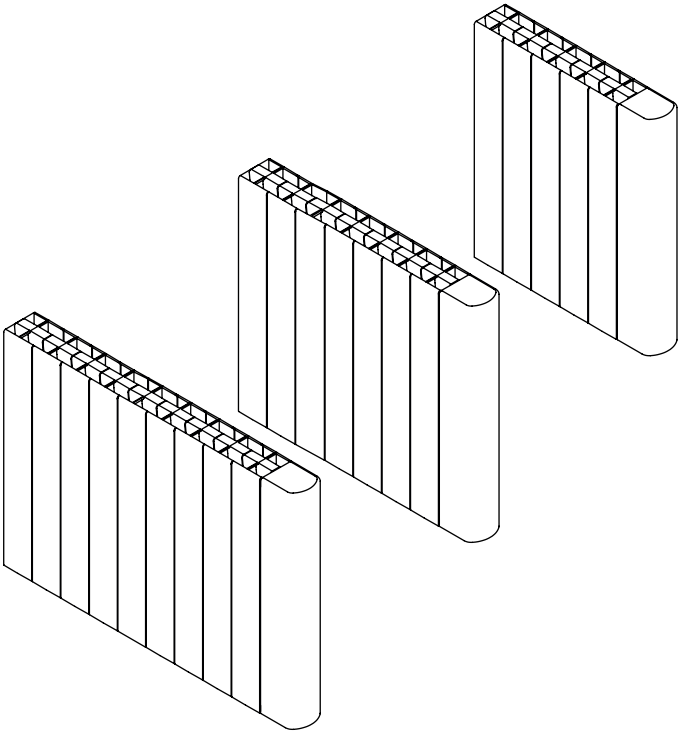

Model		EAN
HJDXK10GT46T	1000W	3663602884712
HJDXK15GT46T	1500W	3663602884729
HJDXK20GT46T	2000W	3663602884736

V50621
BX220IM/B3

Haydi
başlayalım...

Bu kullanım kılavuzu sizin güvenliğiniz için önemlidir.
Cihazı kullanmadan önce tüm kılavuzu okuyun ve ileride başvurmak üzere saklayın.

Başlarken…

Güvenlik	3-5
Başlamadan önce	6-7
Hızlı Başlangıç	8-18

Daha fazla detay…

Sorun giderme	19
Temizlik ve Bakım	20
Çevre koruma	20
Teknik özellikler	21-24
Kurulum	25-27

LÜTFEN ALETİ KULLANMADAN ÖNCE TÜM TALİMATLARI DİKKATLİCE OKUYUNUZ.

DİKKAT – Yangın, elektrik şoku, fiziksel yaralanma ve maddi hasar tehlikeleri:
Bu cihazı kullanmadan önce, her zaman montaj, kullanım ve bakım sırasında güvenlik tavsiyelerini uygulayın.

GÜVENLİK TAVSİYESİ

- Bu cihaz, gözetilmeleri veya cihazın emniyetli bir şekilde kullanımına ilişkin talimat verilmesi ve ilgili tehlikeleri anlamaları kaydıyla, 8 ve üzeri yaştaki çocuklar ve düşük fiziksel, duyusal veya zihinsel yetenekleri olan ya da deneyim ve bilgisi olmayan kişiler tarafından kullanılabilir. Çocuklar cihazla oynamamalıdır. Temizlik ve kullanıcı bakımı gözetimsiz olarak çocuklar tarafından yapılmamalıdır.
- 3 yaş altındaki çocuklar sürekli gözetilmedikçe uzak tutulmalıdır.
- 3 yaşından 8 yaşına kadar olan çocuklar cihazı istenen normal çalışma konumunda yerleştirilmiş veya kurulmuş olması ve gözetilmeleri veya cihazın emniyetli bir şekilde kullanımına ilişkin talimat verilmesi ve ilgili tehlikeleri anlamaları kaydıyla açabilir/kapatabilir.
  3 yaşından 8 yaşına kadar olan çocuklar cihazın fişini takmamalı, ayarlamamalı ve temizlememeli ya da kullanıcı bakımı yapmamalıdır.
- UYARI: Bu ürünün bazı parçaları çok ısınabilir ve yanıklara yol açabilir. Çocukların ve savunmasız kişilerin bulunduğu yerlerde özel dikkat gösterilmelidir.

LÜTFEN ALETİ KULLANMADAN ÖNCE TÜM TALİMATLARI DİKKATLİCE OKUYUNUZ.

- UYARI: Aşırı ısınmadan kaçınmak için ısıtıcıyı örtmeyin.
- Elektrik kablosu hasar görmüşse, üretici, servis ya da kalifiye bir kişi tarafından değiştirilmelidir.
- Bu cihaz dış mekanda kullanılmamalıdır.
- Cihaz sadece evde kullanım için tasarlanmıştır. Cihazı amaçlanan kullanımı dışında başka bir şey için kullanmayın.
- Cihazı yanıcı sıvılar, solventler veya verniklerin saklandığı ve/veya yanıcı buharların bulunabileceği yerlerde çalıştırmayın.
- Cihaz yanıcı malzeme ve nesnelerden (perde, nevresim, kumaş, kağıt vb.) en az bir metre mesafede olacak şekilde yerleştirilmelidir.
- Bu cihazı kendiniz sökmeye, tamir etmeye veya herhangi bir değişiklik yapmaya çalışmayın. Bu cihaz ayrı olarak kullanılabilecek herhangi bir parça içermez.
- Plastik paketleme malzemesini çocukların ulaşamayacağı bir yerde tutun.
- Hava giriş ve çıkış delikleri hiçbir koşulda örtülmemeli veya engellenmemelidir. Bu deliklere hiçbir nesne sokmayın.
- Cihazın duvarlarına basınç uygulamayın veya vurmayın.

LÜTFEN ALETİ KULLANMADAN ÖNCE TÜM TALİMATLARI DİKKATLİCE OKUYUNUZ.

GÜVENLİK TAVSİYESİ (Kurulum)

- Cihaz kurulumu ile ilgili bilgiler 25'den 27'ya kadar ki sayfalarındaki Kurulum bölümünde mevcuttur.
- Isıtıcı, prizin hemen altına yerleştirilmemelidir.
- UYARI: Bir bağlantı kesme yolu kablolama kurallarına uygun olarak sabit kablolamaya dahil edilmelidir.
- UYARI: Termal akım kesiniminin yanlış sıfırlanmasından kaynaklanan hasardan kaçınmak için bu cihaz zamanlayıcı gibi harici bir açma/kapama cihazıyla kullanılmamalıdır veya alet tarafından düzenli olarak açılıp kapanan bir devreye bağlanmamalıdır.
- UYARI: Bu cihaz sadece yerleşik bir cihaz olarak kullanılmalıdır. Bu cihaz dikey bir duvara dikey ve emniyetli olacak şekilde monte edilmelidir. Başka bir pozisyon, potansiyel olarak tehlikelidir.
- DİKKAT: her ülkedeki montaj standardına göre bir uzmana monte ettirin (Fransa için NF C15-100 veya diğer ülkeler için eşdeğeri).

ÖNEMLİ: İLERİDE BAKMAK İÇİN SAKLAYINIZ DİKKATLİCE OKUYUNUZ.

Başlamadan önce kontrol etmeniz gerekenler

- Sadece evde kullanılır.
- Çocuklar ya da emniyetli bir şekilde kullanamayacak diğer kişiler bu cihazı kullanmamalıdır.
- Plastik paketleme malzemesini uygun şekilde çıkartın ve çocukların ulaşamayacağı bir yerde tutun.

Ürününüz

1. Ana bölüm
2. Kontrol paneli

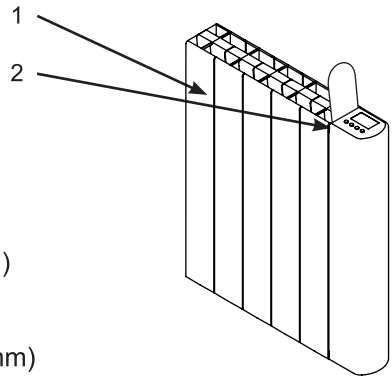

x08 (Z5x35mm)

x02 (ST3.5x8mm)

x08

Verilen vidalar ve dübeller katı duvarlar için uygundur. Diğer tüm duvar türleri için uygun vida ve dübelleri kullanın.

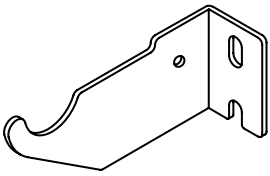
x04

x02

Gerekenler

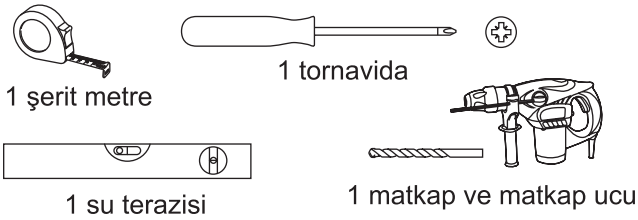

Ürününüzü monte etmek için kullanım kılavuzunun sonundaki montaj talimatlarını okuyunuz.

Kontroller

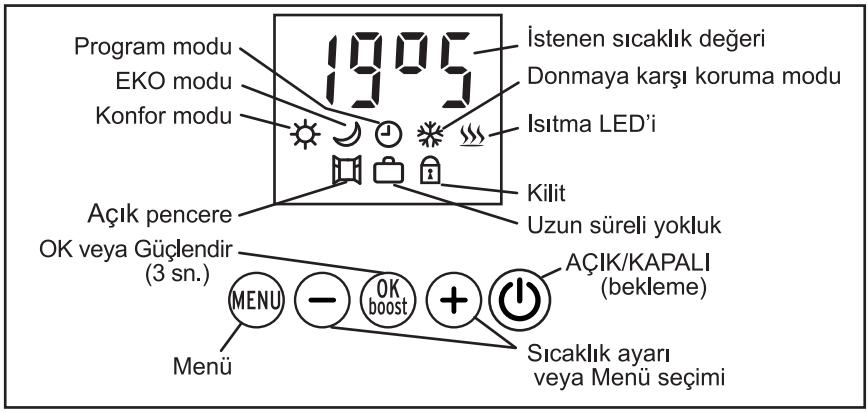

Ayarlanan simge ve değer yanıp söner. Yanıp sönme **OK-boost** *(OK-güçlendir) düğmesine basarak veya 30 saniye eylemsizlikten sonra durur (ardından ayardaki herhangi bir değişiklik iptal edilir).*

ISITMAYI AÇMA/KAPATMA

- Isıtmayı açmak veya kapatmak (bekleme) için ⏻ düğmesine basın.

Açıldığında ses yüksekliği artan iki kısa bip sesi ve kapandığında ses yüksekliği azalan üç bip sesi.

Açıldığında, ayarlanan sıcaklık ve akım modu dönüşümlü olarak her 3 saniyede bir görüntülenir;

bekleme

♨ *Simgesi ısıtma LED'idir. Bu periyodik olarak açık ve kapalı olarak görüntülenir.*

DÜĞMELERİ KİLİTLEME

- Düğmeleri kilitlemek veya serbest bırakmak için **MENU** düğmesine **3 saniyeden** fazla süre ile basın. 🔒 simgesi kilitli olduğunu gösterir.

  ⏻ *düğmesi asla kilitlenmez.*

MOD SEÇİMİ

- **MENU** düğmesine basarak **Mod** öğesini görüntüleyin, ardından **OK-boost** düğmesine ve daha sonra aşağıdaki modları seçmek için **+** veya **-** düğmelerine basın :

  - **Con** (Konfor): 13,5°C ve 30°C arasında ayarlanabilir sabit sıcaklık.
  - **Pro** (Program): Önceden girilen haftalık programlama (Haftalık programlama bölümüne bakınız).
  - **EcP** (Ekopilot Programı): Basitleştirilmiş haftalık programlama (Haftalık programlama bölümüne bakın).
  - **FilP**: Pikullanılmıyor.
  - **FrF** (Donma koruması): Sıcaklık 7,5°C'de, ayarlanamaz.
  - **Eco** (Ekonomi): 13°Cve29,5°Carasındaayarlanabilirsabitsıcaklık.

- Ayarı iptal etmek için **MENÜ** ya da modu doğrulamak için **OK-boost** düğmesine basın: mod ve sıcaklık her 3 saniyede bir dönüşümlü olarak görüntülenirler.

KONFOR MODU SICAKLIĞININ AYARLANMAS

Konfor ve EKO istenen sıcaklık değerleri ayrı ayrı ayarlanır.

Konfor modu sıcaklığı 13,5°C ve 30°C arasındadır ve 0,5°C'lik basamaklarla ayarlanabilir. Sınırlı ise, Konfor sıcaklığı her zaman EKO sıcaklığından daha yüksek olacağından EKO sıcaklığını düşürün.

- Konfor modunda (**Con**) çalışıyorken, istenen sıcaklık değerini azaltmak veya arttırmak için **+** veya **-** düğmelerine basın; sıcaklık yanıp söner.
- Ayarı iptal etmek için **MENU** düğmesine basın ya da seçilen Konfor sıcaklığını doğrulamak için **OK-boost** düğmesine basın.

EKO MODU SICAKLIĞININ AYARLANMAS

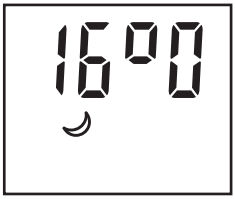

Konfor ve EKO istenen sıcaklık değerleri ayrı ayrı ayarlanır.
EKO modu sıcaklığı 13°C ve 29,5°C arasındadır ve 0,5°C'lik basamaklarla ayarlanabilir. Sınırlı ise, EKO sıcaklığı her zaman Konfor sıcaklığından daha düşük olacağından Konfor sıcaklığını yükseltin.

- **Eco** modunda çalışıyorken, istenen sıcaklık değerini azaltmak veya arttırmak için **+** veya **-** düğmelerine basın; sıcaklık yanıp söner.
- Ayarı iptal etmek için **MENU** düğmesine basın ya da seçilen EKO sıcaklığını doğrulamak için **OK-boost** düğmesine basın.

GÜÇLENDİRME AYARI

Sıcaklık ayarı fansız veya fanlı güçlendirme esnasında otomatik olarak 30°C.

Güçlendirme bittiğinde, termostat önceden ayarlanmış moda ve sıcaklığa geri döner.

- Güçlendirmeyi kapatmak veya açmak için **3 saniye OK-boost** düğmesine basın.
- **+** veya **-** düğmelerine basarak Güçlendirmeyi **bSt** seçin.
- Güçlendirme süresini seçmek için **+** veya **-** düğmelerine basın 5,10,15,20, 30, 45, 60, 90 veya 120 dakika (varsayılan seçim 60 dakika), sonra seçimi doğrulamak için **OK-boost** düğmesine basın; Güçlendirmede kalan süre gösterilir.

Program modunda, Güçlendirme arka arkaya iki kez **OK-boost** *düğmesini* ***3 saniye*** *basılı tutarak herhangi bir anda durdurulabilir. Program modunda manuel durdurmayı takiben, Güçlendirme, bir program ile 2 saatlik bir süre sonra yeniden devreye sokulabilir.*

KULLANIM ÖNLEMLERİ

SICAKLIĞIN AYARLANMASI

- *Ayarlanan sıcaklığa ulaşılmadığı sürece ısıtma gücü maksimumdur. İstenen sıcaklık derecesini maksimum sıcaklık olarak programlamak mümkündür, ancak odayı daha hızlı ısıtmaz.*
- *Sıcaklık ayarını ayarlamadan önce oda sıcaklığının stabilize olması için birkaç saat bekleyin.*
- *Odayı havalandırdığınız zaman cihazı kapatınız.*

BAKIM

- *Tıkanmaya başlar başlamaz hava giriş ve çıkış deliklerini düzenli olarak temizleyin.*

GÜC CUTS

- *Bir elektrik kesintisinden sonra cihaz otomatik olarak kesintiden önceki tüm ayarlar ve programlarla yeniden başlatılır (kesim öncesinde çalışıyorsa, kesimden sonra da açık kalacaktır).*
- *Programcı saati kesim başladığı andan itibaren başlar. Bu saat ve günün yanlış uyumlanmış olabileceği anlamına gelir.*
- *Elektrik kesintisinin ardından, elektrik geldiğinde referans ve ardından cihazın açık olduğu toplam süre 30 saniye boyunca görüntülenir.*

İkincil programlar ve fonksiyonlar

SAATİN AYARLANMAS

- **MENU** (Menü) düğmesine basın, ardından **+** düğmesine basarak **Hor** menüsüne erişin.
- Bu menüye girmek için **OK-boost** düğmesine basın.
- Haftanın gününü ayarlamak için **+** veya **-** düğmesine basın: **d1** = Pazartesi, **d2** = Salı,...., **d7** = Pazar.
- Doğrulamak için **OK-boost** düğmesine basın
- Saati ayarlamak için **+** veya **-** düğmesine basın.
- Doğrulamak için **OK-boost** düğmesine basın.
- Dakikaları ayarlamak için **+** veya **-** düğmelerine basın.
- Doğrulamak için **OK-boost** düğmesine basın.
- **+** veya **-** düğmesine basarak otomatik (**Aut**) veya manuel (**ΠAn**) saat ayarını seçin.
- Doğrulamak için **OK-boost** düğmesine basın.
- Menüden çıkmak için **MENU** düğmesine basın

*Eğer ◷ simgesi kalıcı olarak program modunda (**Pro** veya **EcP**) yanıp sönüyorsa, bu bir elektrik kesintisinden sonra saatin denkleştirildiğini gösterir. Eğer süre ayarlanmamışsa yanıp söner.*

Bir elektrik kesintisinden sonra cihaz otomatik olarak kesintiden önceki tüm ayarlarla yeniden başlatılır (kesim öncesinde açık veya kapalıysa, kesimden sonra da açık veya kapalı kalacaktır).

Otomatik saat ayarı Fransa dışında mümkün değildir.

Günlük otomatik saat ayarı yanlış ise manuel zaman ayarını seçin.

HAFTALIK PROGRAMLAMA

Herhangi bir programlamadan önce saatin ayarlanmış olması gerekir.

*İki adet program mevcuttur. Biri için 6 program (**Pr1** ila **Pr6**) ve diğeri için 3 program (**Ec1** ila **Ec3**) içerirler. **Pro** veya **EcP** modunun seçilmesi birini veya diğerini etkinleştirir.*

Bir program için zaman aralığı başkasının zaman aralığı ile çakışabilir. Bu durumda, Güçlendirmeye Konfor modunda göre daha öncelik verilir.

Her bir program şu şekilde tanımlanır:

- *adıyla:* **Pr1**, **Pr2**, **Pr3**, **Pr4**, **Pr5**, **Pr6**, **Ec1**, **Ec2** *veya* **Ec3**,
- *çalışma moduyla: Konfor (***Con***) veya (***bSt***),*
- *aktivasyon günleri ile: Pazartesiden Pazara (***1-7***) veya Cumartesi ve Pazar (***6-7***) veya Pazartesiden Cumaya (***1-5***) veya haftanın belirli bir günü (***d1***, ***d2***, ***d3***, ***d4***, ***d5***, ***d6***, ***d7***),*
- *başlangıç zamanıyla,*
- *bitiş zamanıyla.*

Haftalık programlama örneği:

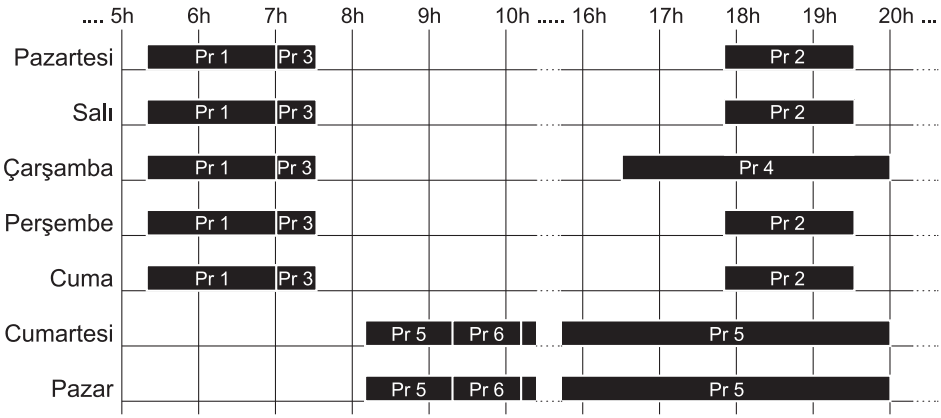

Pr 1: Pazartesiden Cumaya 5:20 - 7:00 arası Konfor modunda.

Pr 2: Pazartesiden Pazara 17:50 – 19:30 arası Konfor modunda.

Pr 3: Pazartesiden Cumaya 07:00 – 07:30 arası Güçlendirme modunda.

Pr 4: Çarşamba 16:30 – 20:00 arası Konfor modunda.

Pr 5: Cumartesi ve Pazar 08:10 – 20:00 arası Konfor modunda.

Pr 6: Cumartesi ve Pazar 09:20 – 10:10 arası Güçlendirme modunda.

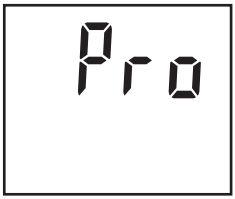

- **MENU** düğmesine basın, ardından **+** düğmesine basarak **Pro** menüsüne erişin.
- Bu menüye girmek için **OK-boost** düğmesine basın.
- + veya - düğmelerine basarak program numarasını seçin (**Pr1**, **Pr2**, **Pr3**, **Pr4**, **Pr5**, **Pr6**, **Ec1**, **Ec2** veya **Ec3**).
- Doğrulamak için **OK-boost** düğmesine basın.

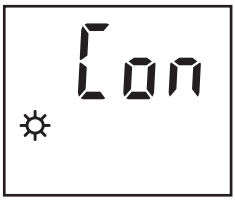

- (*Sadece* **Pr1** *ila* **Pr6** *için)* Program çalışma modunu seçmek için **+** veya **–** düğmelerine basın ; Konfor (**Con**) veya Güçlendirme (**bSt**).
- Doğrulamak için **OK-boost** düğmesine basın.

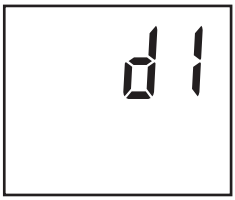

- **+** veya **-** düğmelerini kullanarak programın aktivasyonu veya inaktivasyonu için (**not**) günü/günleri seçin; Pazartesi, Salı, çarşamba, Perşembe, Cuma, Cumartesi Pazar (**d1 ... d7**), Pazartesi sabahından Pazar akşamına (**d1-d7**), Cumartesi sabahından Pazar akşamına (**d6-d7**), Pazartesi sabahından Cuma akşamına (**d1-d5**).
- Doğrulamak için **OK-boost** düğmesine basın.

- Program başlangıç zamanının saatini ayarlamak için **+** veya **-** düğmesine basın
- Doğrulamak için **OK-boost** düğmesine basın.
- 10 dakikalık bloklar halinde başlangıç saatinin dakikalarını ayarlamak için **+** veya **–** düğmesine basın.
- Doğrulamak için **OK-boost** düğmesine basın.

- Aynı şekilde, programın bitiş zamanını ayarlamak için **+** veya **-** düğmesine basın.
  Bitiş saati sadece gece yarısı başlangıç saatleri arasında programlanabilir.
  Zorunlu çalıştırma maksimum 2 saatlik süre ile sınırlıdır.
- Doğrulamak için **OK-boost** düğmesine basın (varsayılan olarak Pro modu seçilidir).
- En son değişiklikleri doğrulayarak menüden çıkmak için **MENU** düğmesine basın.
  Program ertesi gün için çalışamaz. Bu nedenle maksimum süre gece yarısını geçemez (örneğin başlangıç saati 20:30 ise, görüntülenen maksimum süre 4 saattir ve gerçek maksimum süre ise 3 saat 30 dakika'dır).

TÜKETİMLER

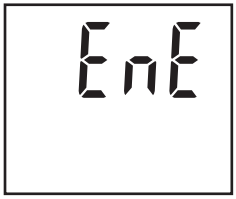

Bu menü, radyatörün efektif tüketim süresini gösterir. Toplam sürenin bir yüzdesi olarak gösterilir.

- **MENU** düğmesine basın, ardından **+** düğmesine basarak **EnE** menüsüne erişin.
- Bu menüye girmek için **OK-boost** düğmesine basın.
- **+** veya **-** düğmelerine basarak arka arkaya bugünkü (**dAY**), dünkü (**d-1**), haftalık (**7-d**), aylık (**30d**), yıllık (**360d**) tüketimleri görüntüleyin ve tüketim süresini sıfırlayın (**rES**).
- Menüden çıkmak için **MENU** düğmesine basın.

- **dAY** *; gece yarısından başlayıp gece yarısında sonlanmak üzere bugünkü tüketim süresi.*
- **d-1** *; gece yarısından başlayıp gece yarısında sonlanmak üzere önceki günkü tüketim süresi.*
- **7-d** *; önceki yedi günlük tüketim süresi (örneğin: tüketim Çarşamba 11'de gösterildi, Salı 3 gece yarısı başladı ve Salı 10 gece yarısı bitti).*
- **30d** *; önceki 30 günlük tüketim süresi (örneğin: tüketim 11 Mayıs'ta gösterildi, 11 Nisan'da gece yarısı başladı ve 10 Mayıs'ta gece yarısı bitti).*
- **360d** *; önceki 360 günlük tüketim süresi (örneğin: tüketim 11 Mayıs 2013'te gösterildi, 16 Mayıs 2012'de gece yarısı başladı ve 10 Mayıs 2013'te gece yarısı bitti).*
- **rES** *; 3 saniyeden fazla süre ile* **OK-boost** *düğmesine basarak tüketim sayaçlarını sıfırlayın*

Örneğin, 1500 W'lık bir radyatör aşağıdaki tüketimleri gösterir:

- yıllık : **360d** -> **E:06** *(zamanın %6'sı için 1500 W),*
veya 777,6 kW.h (= 777600 W.h = 1500 x 360 x 24 x 0,06).

- aylık : **30d** -> **E:14** *(zamanın %14'ü için 1500 W),*
veya 151,2 kW.h (= 151200 W.h = 1500 x 30 x 24 x 0,14).

- haftalık : **7-d** -> **E:21** *(zamanın %21'i için 1500 W),*
veya 52,9 kW.h (= 52920 W.h = 1500 x 7 x 24 x 0,21).

- dünkü: **d-1** -> **E:28** *(zamanın %28'i için 1500 W)*
veya 10,1 kW.h (= 10080 W.h = 1500 x 24 x 0,28).

- bugün 12h45: **dAY** -> **E:32** *(0h'den itibaren geçen sürenin %32'si*
İçin 1500 W), veya 6,1 kW.h (6120 W.h = 1500 x 12,75 (= 12:45) x 0,32).

SICAKLIK OFSETİNİN AYARLANMASI

Bu ayar odada ölçülen ortam sıcaklığı ve ünite tarafından gösterilen sıcaklık arasındaki farkı (offset) dengeler. Bu fark, cihazın izolasyonuna, oda düzenine ve konumuna bağlı olduğundan bir odadan başka bir odaya değişiklik gösterir.

Ortam sıcaklığı konfor veya Eko modunda 2 saatten fazla ısıtmadan sonra stabilize edildiğinde bu fark kapatılmalıdır.

Bu ayar ne sıcaklık ayarının doğruluğunu ne de stabilitesini değiştirir.

- **MENU** düğmesine basın, ardından **+** düğmesine basarak **OFS** menüsüne erişin.
- Bu menüye girmek için **OK-boost** düğmesine basın.
- Ofseti 8°C ve -8°C arasında ayarlamak için **+** veya **-** düğmesine basın
- Ofseti doğrulamak için **OK-boost** düğmesine basın.
- Menüden çıkmak için **MENU** düğmesine basın.

Örneğin, cihaz 20°C'ye ayarlanmışsa ve ortam termometresi 18°C gösteriyorsa, ofset -2°C olmalıdır.

Örneğin, cihaz 20°C'ye ayarlanmışsa ve ortam termometresi 22°C gösteriyorsa, ofset 2°C olmalıdır.

AZALTMA (Uzun süreli yokluk)

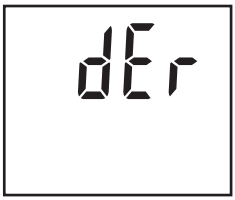

Bu fonksiyon uzun süreli yokluk durumunda donma koruması modunu 7,5°C'de tutar ve sonra ilk ayarlara geri döner.

- **MENU** düğmesine basın, ardından **+** düğmesine basarak **dEr** menüsüne erişin.
- Bu menüye girmek için **OK-boost** düğmesine basın.
- Yoklukta 1 ile 99 arasında bir gün sayısı seçmek için **+** veya **-** düğmesine basın (örneğin, 5 gün = **05d**).
  Mevcut gün yok olunan bir gün olarak sayılmalıdır.
- Yokluk ayarını etkinleştirmek için **OK-boost** düğmesine basın; kalan gün sayısı istenen sıcaklık ayarı ile dönüşümlü olarak gösterilir.
  İlk mod (Konfor, Eko veya Programı) yokluğun son günü gece yarısında yeniden kurulur.
- Yokluk fonksiyonunu iptal etmek için **MENU** düğmesine basın.
  Örneğin, yokluk Pazartesi günü 3 gün için programlanmışsa, cihaz Çarşamba günü gece yarısına kadar donma koruma modunda kalacaktır.

AÇIK PENCERE

Bu işlev açık bir pencere algılandığında otomatik olarak donma koruma moduna geçer ve pencere kapatıldığında ilk moduna döner.

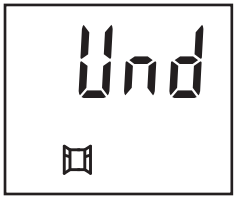

- **MENU** düğmesine basın, ardından **+** düğmesine basarak **Und** menüsüne erişin.
- Bu menüye girmek için **OK-boost** düğmesine basın.
- **+** veya **–** düğmesine basarak işlevi kalıcı olarak etkinleştirin (**Aut**), veya bir kere etkinleştirin (**ΠAn**) veya devre dışı bırakın (**OFF**).
- Doğrulamak için **OK-boost** düğmesine basın.

*Manuel pozisyon (**ΠAn**) ısıtıcıyı bir saat boyunca donma koruması moduna geçirir. Bu bir saat boyunca, başlangıç ayarları **MENU** tuşuna basarak yeniden kurulabilir.*

Simgesi açık bir pencere algılandığında yanıp söner.

Açık bir pencere tespit edildiğinde, ısıtıcı pencerenin kapanıp kapanmadığını kontrol etmek için her yarım saatte bir birkaç dakika ısıtır.

Dikkat edin:

- Isıtıcıdaki sensör anormal sıcaklık değişimlerini ölçerek pencerenin açık veya kapalı olup olmadığını tespit eder. Tespit, pencere açıldıktan veya kapatıldıktan birkaç dakika sonra yapılır.
- Bu sıcaklık değişimleri yetersiz veya zamansız ise algılama etkisiz olabilir. Bu aşağıdaki durumlarda geçerlidir:
- İç ve dış sıcaklık arasındaki fark yetersiz.
- Isıtıcı pencereden çok uzak.
- Oda sıcaklığı gradyanı ısıtıcı sensöründe önemli sıcaklık değişikliklerine izin vermiyor.
- Pencere açılmadan önce ortam sıcaklığının en az bir saat stabilize edilmemiş.
- Sıcaklık ayarı veya mod manuel olarak ya da bir program tarafından algılama esnasında veya öncesinde değiştirilmiş.

REFERANSLAR EKRANI

Bu menü donanım ve yazılım referanslarını görüntüler.

- **MENU** düğmesine basın, ardından referanslara erişmek için **+** düğmesine basın; donanım için referanslar ve yazılım için referanslar dönüşümlü olarak gösterilir.
- Menüden çıkmak için **MENU** düğmesine basın.

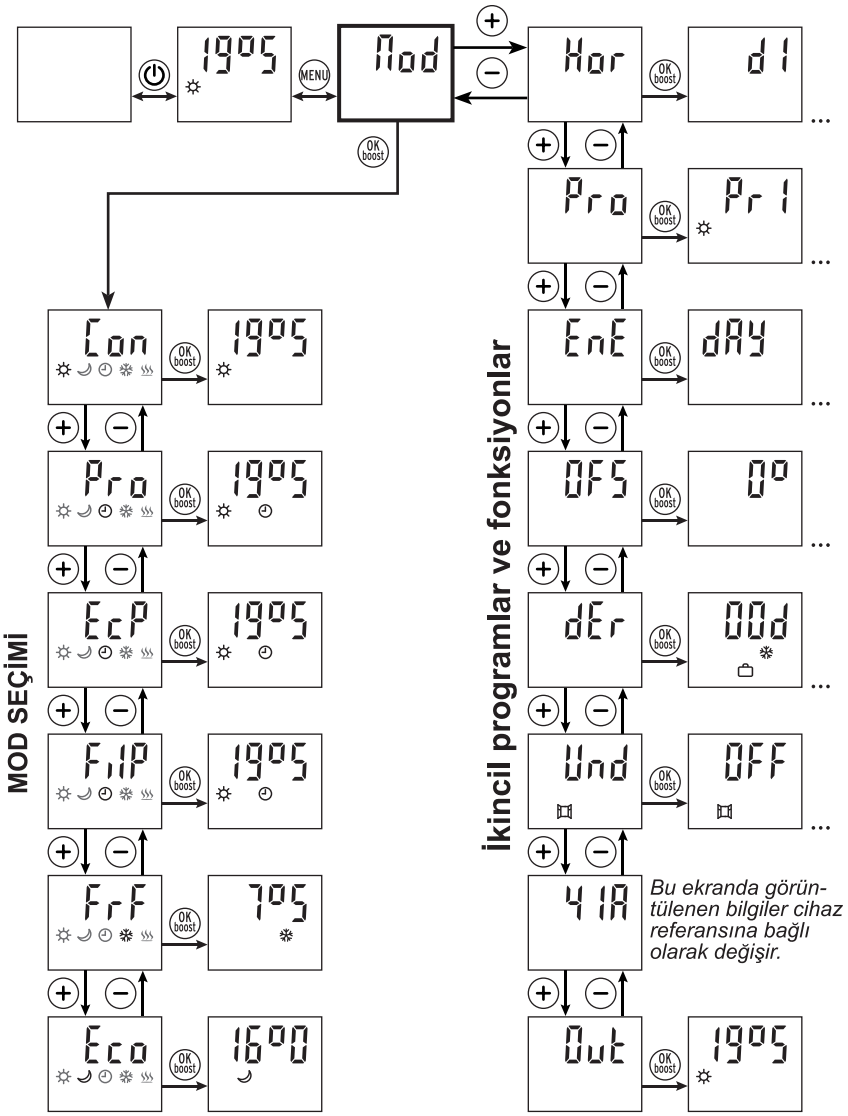
MOD SEÇİMİ
İkincil programlar ve fonksiyonlar
MENU
OK boost
Mod
Con
Pro
EcP
FlP
FrF
Eco
Hor
Pro
EnE
OFS
dEr
Und
Out
d1
Pr1
dAY
0°
00d
OFF
19°5
16°0
7°5
Bu ekranda görüntülenen bilgiler cihaz referansına bağlı olarak değişir.

Sorun giderme

Sorun	Çözümler
- Cihaz bir şey göstermiyor.	- Bir devre kesicinin cihaza giden gücü kesmiş olup olmadığını kontrol edin.
- Cihaz ısınmıyor.	- KONFOR modunu seçin. - Sıcaklık ayarını artırın. - Termal emniyet devre kesiciyi sıfırlamak için cihazı birkaç dakika için kapatın.
- Cihaz ısı modunda kalıyor.	- Güçlendirmeyi durdurun. - Sıcaklık ayarını düşürün. - Yakında hava akımları olup olmadığını kontrol edin.
- Düğmeler çalışmıyor.	- **MENU** (Menü) düğmesine **3 saniye** basılı tutarak tuş takımının kilidini açın.
- Cihaz programlanan süre dışında ısıtmaya devam ediyor.	*Süreler dışında, cihaz kapanmıyor ama Eko moduna geçiyor.* - Eko sıcaklığını azaltın. - Başka bir sürenin aktif olup olmadığını kontrol edin.
- Güçlendirme Program modunda çalışmıyor.	*Güçlendirme Program modu sırasında manuel olarak durdurulmuşsa, yalnızca 2 saatlik bir süre sonra otomatik olarak yeniden devreye sokulabilir.* - Güçlendirmeyi manuel olarak etkinleştirin.
- ◷ simgesi sürekli yanıp sönüyor.	*Saat uyumsuz.* - Saati ayarlayın.
- ♨ simgesi yanıp sönüyor.	- Bu Güçlendirme sırasında normaldir.
- "**Er**" dönüşümlü olarak yanıp sönüyor.	- Arızalı sıcaklık sensörü (bu arıza cihazın devreye girmesini engeller).
- Cihaz bir koku yayar.	- İlk kez kullanıldığında veya uzun bir süre boyunca kullanılmadığında, cihaz hızla kaybolan hoş olmayan bir koku salabilir.

ÖNEMLİ: Sorun devam ederse, 15 saniye boyunca güç kaynağı ile bağlantısını kesin ve daha sonra çalışmasını kontrol ayırın.

Temizlik ve Bakım

ÖNEMLİ: Temizlik veya bakımdan önce her zaman prizden çekin.

- **UYARI: Plastik parçalara zarar verebileceğinden deterjan, kimyasal maddeler veya solventleri asla kullanmayın.**
- **UYARI: Cihazı taşımadan veya temizlemeden önce tamamen soğumasını bekleyin.**
- **Elektrik çarpması riskini önlemek için cihazın içine su veya herhangi bir başka sıvı dökmeyin.**
- **Cihazın cidarının dışını sabun olmadan ya da sabunlu, yumuşak, nemli bir bezle hafifçe ovarak temizleyin.**
- **Cihazın altındaki havalandırma deliklerini düzenli olarak temizleyin.**

Çevre koruması

Elektrik ürün atıkları ve ev atıklarının birlikte atılmaması gerekir. Elektrik/Elektronik ürünler veya pil içerisinde bulunan bazı kimyasallar sağlığa ve çevreye zararlı olabilir. Tesislerinin bulunduğu yerlerde geri dönüşümünü sağlayın. Geri dönüşüm tavsiyesi için yerel yetkililer veya yerel depolar ile kontrol ediniz.

AEEE Yönetmeliğine Uygundur
Kullanım Ömrü 10 Yıldır

yyWxx : Üretim tarihi kodu; üretim yılı (20yy) ve üretim haftası (Wxx).

Teknik özellikler

- Referans:	HJDXK10GT46T	HJDXK15GT46T	HJDXK20GT46T
- Güç:	1000W	1500W	2000W
- Boyutlar (YxGxD)	50x57x12 cm	66x57x12 cm	82x57x12 cm
- Ağırlık:	11,8 kg	17 kg	20,6 kg

- Elektrik kaynağı: 220-240V ~ 50Hz
- ⧈ Sınıf II
- IP24 : Her yönden su sıçramasına karşı korumalı.
- Eko Programları ile elektronik termostat
- Bekleme moduna giderek ısıtmayı durduruyor
- Ortam sıcaklığı sensörü
- Arızaya karşı emniyetli termal devre kesici

CE Bu ürün, geçerli Avrupa Tüzüklerinin veya Direktiflerinin uygunluk gerekliliklerine uygundur.

TÜKETİCİLERİN HAKLARI

6502 sayılı Kanunun 11. Maddesi uyarınca , Malın ayıplı olduğunun anlaşılması durumunda tüketici;

a) Satılanı geri vermeye hazır olduğunu bildirerek sözleşmeden dönme,

b) Satılanı alıkoyup ayıp oranında satış bedelinden indirim isteme,

c) Aşırı bir masraf gerektirmediği takdirde, bütün masrafları satıcıya ait olmak üzere satılanın ücretsiz onarılmasını isteme,

ç) İmkân varsa, satılanın ayıpsız bir misli ile değiştirilmesini isteme,seçimlik haklarından birini kullanabilir. Satıcı, tüketicinin tercih ettiği bu talebi yerine getirmekle yükümlüdür

6502 sayılı Kanunun 66. ve devamı maddeleri uyarınca Tüketiciler şikayet ve itirazları konusundaki başvurularını Tüketici Mahkemelerine ve Tüketici Hakem Heyetlerine yapabileceklerdir.

Elektrikli Isıtıcılar için gerekli bilgiler

Model Bilgileri : HJDXK10GT46T

Başlık	Sembol	Değer	Birim
Isıtma			
Nominal Isıtma	P_{nom}	0,8	kW
Minimum ısı çıkışı (gösterge değeri)	P_{min}	0	kW
Maksimum sürekli ısı çıkışı	$P_{max,c}$	0,8	kW
Ek Elektrik Tüketimi			
Nominal Isıtma	el_{max}	0	kW
Minimum Isıtma	el_{min}	0	kW
Bekleme Modu	el_{SB}	0	kW

Başlık	Birim
Isı yükleme yöntemi, sadece duvar tipi elektrikli ısıtıcalar için (birini seçiniz)	
Entegre termostat ile manuel ısı yükleme kontrolü	hayır
Manuel oda sıcaklığı ve/veya dış ortam sıcaklığı kontrolü ile ısı yüklemesi	hayır
Oda sıcaklığı ve/veya dış ortam sıcaklığı elektronik kontrolü ile ısı yüklemesi	hayır
Fan destekli ısı çıkışı	hayır
Isıtma yöntemi	
Oda sıcaklığı kontrolü yok ve tek aşamalı ısı çıkışı	hayır
Oda sıcaklığı kontrolü yok ve iki veya daha çok manuel aşamalı	hayır
mekanik termostatlı oda sıcaklığı kontrolü	hayır
elektronik oda sıcaklığı kontrolü	hayır
elektronik oda sıcaklığı ve günlük zamanlayıcı kontrollü	hayır
elektronik oda sıcaklığı ve haftalık zamanlayıcı kontrollü	evet
Diğer kontrol seçenekleri (çoklu seçimler mümkünse)	
Fotoselli oda sıcaklığı kontrolü	hayır
açık pencere sensörlü oda sıcaklığı kontrolü	evet
uzaktan kontrol seçeneği	hayır
adapte açılma kontrolü	hayır
zaman sınırlı çalışma	hayır
siyah bulb yuvası sensörlü	hayır

İletişim	Kingfisher International Products B.V. Rapenburgerstraat 175E 1011 VM Amsterdam The Netherlands

Elektrikli Isıtıcılar için gerekli bilgiler

Model Bilgileri : HJDXK15GT46T

Başlık	Sembol	Değer	Birim
Isıtma			
Nominal Isıtma	P_{nom}	1,2	kW
Minimum ısı çıkışı (gösterge değeri)	P_{min}	0	kW
Maksimum sürekli ısı çıkışı	$P_{max,c}$	1,2	kW
Ek Elektrik Tüketimi			
Nominal Isıtma	el_{max}	0	kW
Minimum Isıtma	el_{min}	0	kW
Bekleme Modu	el_{SB}	0	kW

Başlık	Birim
Isı yükleme yöntemi, sadece duvar tipi elektrikli ısıtıcalar için (birini seçiniz)	
Entegre termostat ile manuel ısı yükleme kontrolü	hayır
Manuel oda sıcaklığı ve/veya dış ortam sıcaklığı kontrolü ile ısı yüklemesi	hayır
Oda sıcaklığı ve/veya dış ortam sıcaklığı elektronik kontrolü ile ısı yüklemesi	hayır
Fan destekli ısı çıkışı	hayır
Isıtma yöntemi	
Oda sıcaklığı kontrolü yok ve tek aşamalı ısı çıkışı	hayır
Oda sıcaklığı kontrolü yok ve iki veya daha çok manuel aşamalı	hayır
mekanik termostatlı oda sıcaklığı kontrolü	hayır
elektronik oda sıcaklığı kontrolü	hayır
elektronik oda sıcaklığı ve günlük zamanlayıcı kontrollü	hayır
elektronik oda sıcaklığı ve haftalık zamanlayıcı kontrollü	evet
Diğer kontrol seçenekleri (çoklu seçimler mümkünse)	
Fotoselli oda sıcaklığı kontrolü	hayır
açık pencere sensörlü oda sıcaklığı kontrolü	evet
uzaktan kontrol seçeneği	hayır
adapte açılma kontrolü	hayır
zaman sınırlı çalışma	hayır
siyah bulb yuvası sensörlü	hayır

İletişim	Kingfisher International Products B.V. Rapenburgerstraat 175E 1011 VM Amsterdam The Netherlands

Elektrikli Isıtıcılar için gerekli bilgiler

Model Bilgileri : HJDXK20GT46T

Başlık	Sembol	Değer	Birim
Isıtma			
Nominal Isıtma	P_{nom}	1,6	kW
Minimum ısı çıkışı (gösterge değeri)	P_{min}	0	kW
Maksimum sürekli ısı çıkışı	$P_{max,c}$	1,6	kW
Ek Elektrik Tüketimi			
Nominal Isıtma	el_{max}	0	kW
Minimum Isıtma	el_{min}	0	kW
Bekleme Modu	el_{SB}	0	kW

Başlık	Birim
Isı yükleme yöntemi, sadece duvar tipi elektrikli ısıtıcalar için (birini seçiniz)	
Entegre termostat ile manuel ısı yükleme kontrolü	hayır
Manuel oda sıcaklığı ve/veya dış ortam sıcaklığı kontrolü ile ısı yüklemesi	hayır
Oda sıcaklığı ve/veya dış ortam sıcaklığı elektronik kontrolü ile ısı yüklemesi	hayır
Fan destekli ısı çıkışı	hayır
Isıtma yöntemi	
Oda sıcaklığı kontrolü yok ve tek aşamalı ısı çıkışı	hayır
Oda sıcaklığı kontrolü yok ve iki veya daha çok manuel aşamalı	hayır
mekanik termostatlı oda sıcaklığı kontrolü	hayır
elektronik oda sıcaklığı kontrolü	hayır
elektronik oda sıcaklığı ve günlük zamanlayıcı kontrollü	hayır
elektronik oda sıcaklığı ve haftalık zamanlayıcı kontrollü	evet
Diğer kontrol seçenekleri (çoklu seçimler mümkünse)	
Fotoselli oda sıcaklığı kontrolü	hayır
açık pencere sensörlü oda sıcaklığı kontrolü	evet
uzaktan kontrol seçeneği	hayır
adapte açılma kontrolü	hayır
zaman sınırlı çalışma	hayır
siyah bulb yuvası sensörlü	hayır

İletişim	Kingfisher International Products B.V. Rapenburgerstraat 175E 1011 VM Amsterdam The Netherlands

ÖNEMLİ: 3. ve 5. sayfalarda belirtilen güvenlik tavsiyelerine uyun.

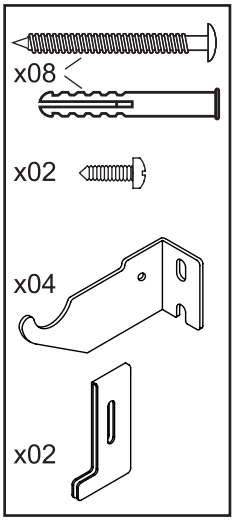

YER:

- Cihazı yerden en az 120 mm yükseğe yerleştirin.
- Cihazın önünde her türlü engelin (mobilya, vb.) bulunmadığı 1 metre ve her yanından ve üstünden 150 mm (raflar, perde, mobilya vb.) kadar olacak şekilde minimum boşluk bırakın.
- Cihazı ayarları etkilemesi ihtimali yüksek olan, hava akımının olduğu bir yere koymayın.
- Cihazı hava sirkülasyonunu sınırlayacak bir engelin yakınına koymayın.
- Cihazı dikey duvara aşağıda gösterildiği gibi monte etmeden sabitleyin.
- Verilen vidalar ve dübeller katı duvarlar için uygundur. Diğer tüm duvar türleri için uygun vida ve dübelleri kullanın.

BAĞLANTI

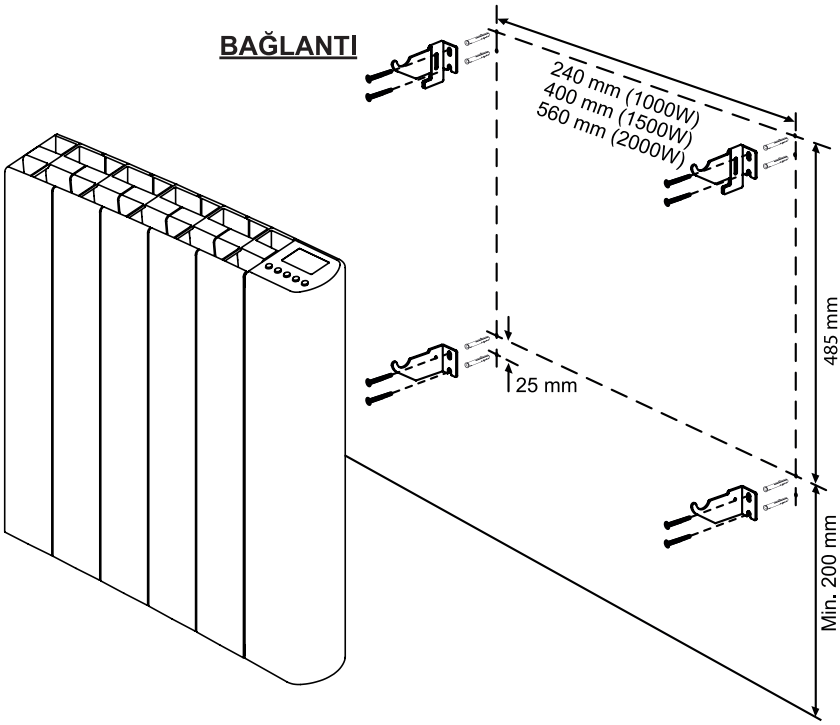

⚠ ÖNEMLİ: 3. ve 5. sayfalarda belirtilen güvenlik tavsiyelerine uyun.

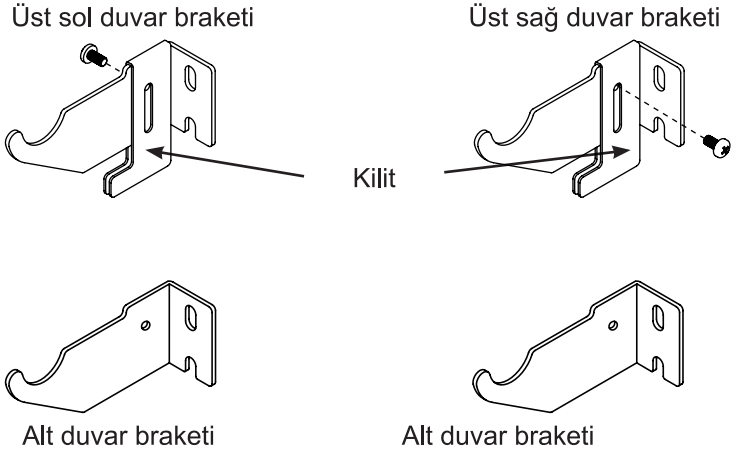

1. Seçilen yerde, duvarda 4 duvar braketinin yerini işaretleyin.
2. Montaj deliklerini işaretleyin (resme bakınız).
   Delikler yatay ve dikey çizgiler üzerinde aynı hizada olmalıdır. Şüpheniz varsa, bir su terazisi ile kontrol edin.
3. 8 montaj deliği açın ve dübelleri takın.
4. Duvara 4 duvar braketini emniyetli bir şekilde vidalayın (kilitli 2 braket üstte konumlandırılmıştır).
5. 2 kilidi birleştirin ve 2 üst braketteki yerlerine vidalayın.
6. Elektrik bağlantısını yapın (aşağıdaki paragrafa bakın).
7. Cihazı 4 brakete asın.
8. 2 üst braketi kilitlerini durdurma pozisyonuna alta doğru kaydırarak kilitleyin ve ardından tespit cıvatası ile sıkın.

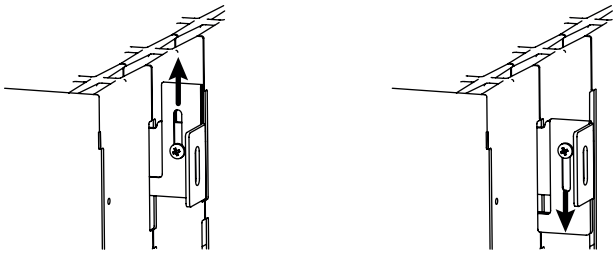

Kilidi açık braket — Kilitli braket

ÖNEMLİ: 3. ve 5. sayfalarda belirtilen güvenlik tavsiyelerine uyun.

ELEKTRİK BAĞLANTISI

- Aletle bağlamadan önce, mevcut ana voltajın aletle üzerinde belirtilen anma değeri plakasındakiyle aynı olduğundan emin olun.

Manufacturer:
EU Manufacturer:
Kingfisher International Products B.V.
Rapenburgerstraat 175E
1011 VM Amsterdam
The Netherlands
www.kingfisher.com/products

TR **İthalatçı Firma:**
KOÇTAŞ YAPI MARKETLERİ TİC. A.Ş.
Taşdelen Mah. Sırrı Çelik Bulvarı No: 5
34788 Taşdelen/Çekmeköy/İSTANBUL
Tel: +90 216 4300300
Faks: +90 216 4844313
www.koctas.com.tr

Kullanım kılavuzuna internet üzerinden ulaşmak için www.kingfisher.com/products adresini ziyaret edin

Yetkili servis istasyonları ve yedek parça temini için aşağıda yer alan Koçtaş Müşteri Hattı ve Koçtaş Genel Müdürlük irtibat bilgilerinden faydalanınız.

KOÇTAŞ MÜŞTERİ HİZMETLERİ
0850 209 50 50