GoodHome

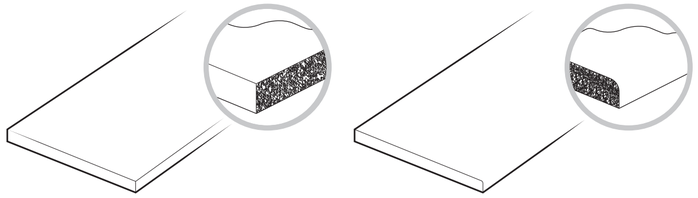

Laminate Worktop

FR Plan de travail stratifié PL Blat z laminatu RO Blat laminat

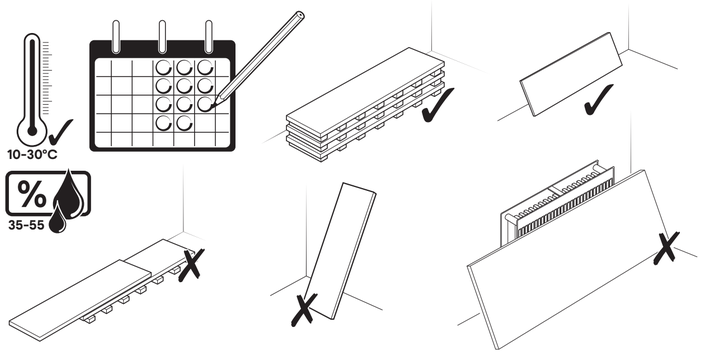

V41222_3663602635147_MAND1_2223

EN These instructions are for your safety. Please read them thoroughly before use and retain for future reference.

PL Te instrukcje mają służyć Twojemu bezpieczeństwu. Należy je dokładnie przeczytać przed użyciem produktu i zachować w celu późniejszego wykorzystania.

FR Ces instructions sont données pour votre sécurité. Lire attentivement ces instructions avant l'installation et les conserver pour référence.

RO Aceste instrucțiuni sunt pentru siguranța dvs. Vă rugăm să le citiți cu atenție înainte de utilizare și să le păstrați pentru consultări viitoare.

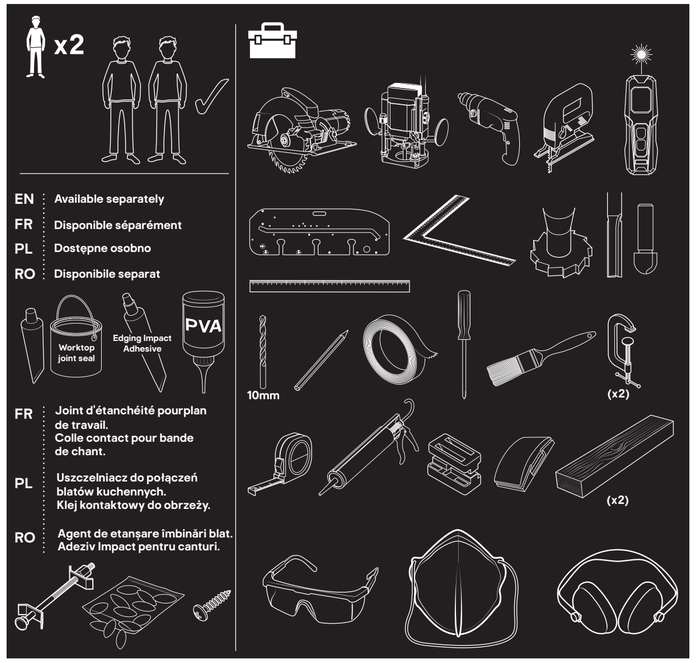

EN Safety FR Sécurité
PL Bezpieczeństwo RO Siguranță

EN

Before you start

- Important information. Read carefully and understand the step sequence before starting work.
- Retain these instructions for future reference.
- If you need to store the worktop for any length of time, ensure it is well supported throughout its length in an even room temperature.
- Make a final check for size, design and style compatibility of your worktop before starting work.
- Take extreme care if using sharp implements when removing packaging to avoid damaging the product or causing injury.
- Make sure you have all tools and equipment required for your installation as indicated in these instructions.
  Make sure you fully understand their instructions and use.
  Hint – To avoid any uncertainty, check out appropriate assistance guides typically found on video-sharing websites.
- For Power Tools become familiar with their setting and operation first.
  Hint – Practice the expected operation on a surplus piece of similar material!!
- Check wall measurements twice where the worktop is intended to fit.
  Identify any irregularities in straightness and squareness. Make sure any deviations are transferred to the worktop sizing to prevent pinch points or excessive gaps after fitting.
  Hint – Consider making a template first in thin Hardboard sheet to assure exact fit.
  Once assured, transfer the sizes to the worktop to assure correct final sizing.
- After marking out the worktop, check dimensions twice before cutting.
  To allow for natural material movements make sure to allow for a 3mm minimum gap between worktop edge and wall on final fit.
- If your worktop installation will include hardware such as tie-bolts, joint biscuits, joining strips or edging follow any instructions provided with them.
- If your worktop is located over an electrical appliance fit a heat/moisture barrier protector, available separately.
- Ensure the height set for the worktop considers any ventilation gap advised in the instructions for any free standing appliance included in the installation.
- If your worktop installation will require joint sealer or adhesive, make sure to follow the application instructions provided with it.

Safety

- Always wear appropriate personal protective equipment when operating power tools.
- Always have good ventilation when using adhesives and wear protective mask to protect against fumes.

Care & maintenance

- Use warm soapy water and a soft cloth to clean the surface of the product.
  Once clean be sure wipe dry with a clean cloth.
- Avoid – Cleaning products, such as abrasive powders, glass wool or scouring pads, as well as cleaning products containing acetone, chlorine or solvents.
- Avoid - Steam cleaners.
- Immediately remove any dirty marks and wipe dry any spillages as soon as they occur.

Guarantee

At GoodHome we take special care to select high quality materials and use manufacturing techniques that allow us to create ranges of products incorporating design and durability. That's why we offer a 25 year guarantee against manufacturing defects on our worktops. This product is guaranteed for 25 years from the date of purchase, if bought in store, or delivery, if bought online, for normal (non-professional or commercial) household use. You may only make a claim under this guarantee upon presentation of your sales receipt or purchase invoice. Please keep your proof of purchase in a safe place. The guarantee covers product failures and malfunctions provided the worktop was used for the purpose for which it is intended and subject to installation, cleaning, care and maintenance in accordance with standard practice and with the information contained above and in the user manual. This guarantee does not cover defects and damage caused by normal wear and tear of worktop and damage that could be the result of improper use, faulty installation or assembly, neglect, accident modification of the product.The guarantee is limited to parts recognised as defective. It does not, in any case, cover ancillary costs (movement, labour) and direct and indirect damage. If the worktop is defective, we will replace. Rights under this guarantee are enforceable in the country in which you purchased this product from. The guarantee is in addition to and does not affect your statutory rights.

FR

Avant de commencer

- Informations importantes. Lire attentivement et comprendre les étapes avant de commencer à travailler.
- Conserver ces instructions pour consultation ultérieure.
- Si le plan de travail doit être stocké pendant une période quelconque, s'assurer qu'il est bien soutenu sur toute sa longueur et à une température ambiante uniforme.
- Vérifier une dernière fois les dimensions, la conception et la compatibilité du style du plan de travail avant de commencer à travailler.
- Faire extrêmement attention lors du retrait de l'emballage à l'aide d'outils tranchants pour éviter d'endommager le produit ou de se blesser.
- Veiller à disposer de tous les outils et équipements nécessaires à l'installation, comme indiqué dans les présentes instructions.
- Veiller à bien comprendre les instructions qui les accompagnent ainsi que leur utilisation.
  Astuce : pour écarter toute incertitude, consulter les guides d'aide appropriés, généralement disponibles sur les sites Web de partage vidéo.
- Pour les outils électriques, se familiariser d'abord avec leur réglage et leur fonctionnement.
  Astuce : effectuer l'opération souhaitée sur une pièce excédentaire fabriquée dans un matériau similaire !!
- Vérifier deux fois les dimensions du mur sur lequel le plan de travail doit être installé.
  Identifier toute irrégularité de rectitude et d'équerrage. S'assurer que tous les écarts sont reportés sur les dimensions du plan de travail pour éviter tout point de pincement ou tout espace excessif après l'installation.
  Astuce : penser à créer d'abord un gabarit dans un panneau rigide fin afin de garantir un ajustement parfait.
  Une fois les dimensions prises, les transférer sur le plan de travail pour garantir des dimensions finales correctes.
- Une fois le marquage sur le plan de travail effectué, vérifier les dimensions deux fois avant de procéder à la découpe.
  Pour permettre un mouvement naturel des matériaux, s'assurer de laisser un espace minimum de 3mm entre le bord du plan de travail et le mur lors de l'ajustement final.
- Si l'installation du plan de travail nécessite du matériel tel que des boulons de fixation, des lamelles d'assemblage, des profils de jonction ou des bandes de chant, suivre les instructions fournies avec chaque élément
- Si le plan de travail est situé au-dessus d'un appareil électrique, installer un film anti-humidité/une barrière thermique, disponibles séparément.
- S'assurer que la hauteur définie pour le plan de travail tient compte de tout espace de ventilation indiqué dans les instructions pour tout appareil électroménager à poser inclus dans l'installation.
- Si l'installation du plan de travail nécessite un joint d'étanchéité ou de la colle, veiller à suivre les instructions d'application fournies.

Consignes de sécurité

- ⚠ Attention, charge lourde
- Toujours porter un équipement de protection individuelle approprié lors de l'utilisation d'outils électriques.
- Toujours avoir une bonne ventilation lors de l'utilisation de colles et un masque protecteur pour se protéger contre les fumées.

Entretien

- Nettoyer la surface du produit à l'eau savonneuse tiède avec un chiffon doux. Une fois le nettoyage effectué, essuyer avec un chiffon propre.
- Éviter : les produits de nettoyage tels que les poudres abrasives, la laine de verre ou les tampons à récurer, ainsi que les produits de nettoyage contenant de l'acétone, du chlore ou des solvants.
- Éviter : les nettoyeurs à vapeur.
- Retirer immédiatement toute trace de saleté et essuyer les déversements dès qu'ils se produisent.

Garantie

Chez GoodHome, nous veillons tout particulièrement à sélectionner des matériaux de haute qualité et à utiliser des techniques de fabrication qui nous permettent de créer des gammes de produits à la fois design et durables. Pour cette raison, nous offrons une garantie de 25 ans contre les défauts de fabrication de nos plans de travail. Cet article est garanti pendant 25 ans à compter de la date d'achat en cas d'achat en magasin, ou de la date de livraison, en cas d'achat sur Internet, pour une utilisation domestique normale (non commerciale, ni professionnelle). Toute réclamation dans le cadre de cette garantie se fera sur présentation du ticket de caisse ou de la facture d'achat. Veuillez conserver votre preuve d'achat dans un lieu sûr. Le distributeur auprès duquel vous avez acheté l'article répond de tout défaut de conformité ou vice caché du plan de travail, conformément aux clauses suivantes :
Article L217-4 du Code de la consommation Le vendeur doit livrer un bien conforme au contrat et répond des défauts de conformité existant lors de la livraison. Il répond également des défauts de conformité résultant de l'emballage, des instructions de montage ou de l'installation lorsque celle-ci a été mise à sa charge par le contrat ou a été réalisée sous sa responsabilité.
Article L.217-5 du Code de la consommation Le bien est conforme au contrat :
1. S'il est propre à l'usage habituellement attendu d'un bien semblable et, le cas échéant : - s'il correspond à la description donnée par le vendeur et possède les qualités que celui-ci a présentées à l'acheteur sous forme d'échantillon ou de modèle ; - s'il présente les qualités qu'un acheteur peut légitimement attendre, eu égard aux déclarations publiques faites par le vendeur, par le fabricant ou par son représentant, notamment dans la publicité ou sur l'étiquetage ; 2. Ou s'il présente les caractéristiques définies d'un commun accord par les parties ou est propre à tout usage spécial recherché par l'acheteur, porté à la connaissance du vendeur et que ce dernier a accepté.
Article L.217-12 du Code de la consommation Toute réclamation suite à un défaut de conformité est limitée à 25 ans à compter de la livraison du bien.
Article L.217-16 du Code de la consommation Lorsque l'acheteur demande au vendeur, pendant le cours de la garantie commerciale qui lui a été consentie lors de l'acquisition ou de la réparation d'un bien meuble, une remise en état couverte par la garantie, toute période d'immobilisation d'au moins sept jours vient s'ajouter à la durée de la garantie qui reste à courir. Cette période court à compter de la demande d'intervention de l'acheteur ou de la mise à disposition pour réparation du bien en cause, si cette mise à disposition est postérieure à la demande d'intervention.
Article 1641 du Code civil Le vendeur est tenu de la garantie en cas de défauts cachés du produit vendu qui le rendent impropre à l'usage auquel on le destine, ou qui diminuent tellement cet usage que l'acheteur ne l'aurait pas acquis, ou n'en aurait donné qu'un moindre prix, s'il les avait connus.
Article 1648 du Code civil Toute réclamation résultant de vices cachés doit être faite par l'acheteur dans un délai de deux ans à compter de la découverte du vice. La garantie couvre les défaillances et dysfonctionnements matériels, sous réserve que le plan de travail ait été utilisé conformément à l'usage pour lequel il a été conçu, qu'il ait été installé, nettoyé et entretenu conformément aux règles standard et aux informations ci-dessus et contenues dans le manuel d'utilisation. Cette garantie ne couvre pas les défauts et dommages causés par l'usure normale du plan de travail ni les dommages pouvant résulter d'une utilisation non conforme, d'une installation ou d'un assemblage défectueux, ou d'une négligence, d'un accident ou d'une modification du produit. La garantie est limitée aux pièces reconnues défectueuses. Elle ne couvre en aucun cas les coûts auxiliaires (transport, main d'oeuvre) ni les dommages directs et indirects. Si le plan de travail est défectueux, nous procéderons à son remplacement. Cette garantie est valable dans le pays où vous avez acheté ce produit. Toute demande au titre de la garantie doit être adressée au magasin où vous avez acheté ce produit. Cette garantie s'ajoute à vos droits au titre de la loi, sans les affecter.

PL

Przed rozpoczęciem użytkowania

- Ważne informacje. Przed rozpoczęciem pracy uważnie zapoznaj się z kolejnością poszczególnych czynności i upewnij się, że jest ona zrozumiała.
- Niniejszą instrukcję należy zachować do wglądu w przyszłości.
- W razie potrzeby i niezależnie od okresu, blat należy przechowywać dobrze podparty na całej długości i w stałej temperaturze.
- Przed rozpoczęciem pracy sprawdź zgodność wymiarów, modelu i stylistyki blatu.
- Zachowaj szczególną ostrożność w przypadku rozpakowywania za pomocą ostrych narzędzi, aby uniknąć uszkodzenia produktu lub obrażeń ciała.
- Przygotuj wszystkie narzędzia i sprzęt wymagane do montażu zgodnie z zaleceniami zawartymi w niniejszej instrukcji.
- Upewnij się, że instrukcje i zasady korzystania z nich są w pełni zrozumiałe.
  Wskazówka – aby uniknąć wątpliwości, zapoznaj się z odpowiednimi filmami instruktażowymi, które można znaleźć w serwisach z materiałami wideo.
- W przypadku korzystania z elektronarzędzi zapoznaj się wcześniej z ich obsługą i działaniem.
  Wskazówka – przećwicz planowaną czynność na nadmiarze podobnego materiału.
- Dokonaj dwukrotnych pomiarów w miejscu montażu blatu.
  Zidentyfikuj wszelkie krzywizny ściany. Uwzględnij wszystkie tego typu odchylenia w wymiarach blatu, aby zapobiec występowaniu ciasnych punktów styku powierzchni lub zbyt dużych szczelin po jego zamontowaniu.
  Wskazówka – rozważ przygotowanie szablonu z cienkiej płyty pilśniowej, aby idealnie dopasować blat.
  Następnie nanieś wielkości na faktyczny blat w celu odpowiedniego dopasowania ostatecznych wymiarów.
- Sprawdź naniesione wymiary dwukrotnie, zanim przystąpisz do cięcia.
  Materiały pracują, co jest naturalnym zjawiskiem, dlatego w ostatecznych wymiarach uwzględnij dodatkowe 3 mm pomiędzy krawędzią blatu a ścianą.
- Jeśli podczas montażu blatu będziesz korzystać ze sprzętu takiego jak śruby łączące, lamelki, listwy łączące lub obrzeża, przestrzegaj dołączonych instrukcji.
- Jeśli blat znajduje się nad urządzeniem elektrycznym, zamontuj osłonę termoizolacyjną / chroniącą przed wilgocią, dostępną osobno.
- Upewnij się, że pomiar wysokości, na jakiej ma być zamontowany blat, uwzględnia szczelinę wentylacyjną zalecaną w instrukcji obsługi wolnostojącego sprzętu AGD, który ma stanowić część zabudowy kuchennej.
- Jeśli montaż blatu wymaga użycia uszczelniacza do połączeń lub kleju, postępuj zgodnie z instrukcjami stosowania dołączonymi do takiego produktu.

Instrukcje bezpieczeństwa

- ⚠ Uwaga na ciężkie ładunki
- Podczas używania elektronarzędzi należy zawsze stosować odpowiednie środki ochrony osobistej.
- Należy pamiętać o dobrej wentylacji podczas używania klejów oraz nosić maskę ochronną, aby chronić się przed oparami."

Pielęgnacja i konserwacja

- Do czyszczenia powierzchni produktu należy używać ciepłej wody z mydłem oraz miękkiej, wilgotnej szmatki. Wytrzeć do sucha czystą szmatką.
- Unikać środków czyszczących, takich jak proszki ścierne, wata szklana czy szorstkie czyściki. Unikać także stosowania środków chemii gospodarczej zawierających aceton, chlor lub rozpuszczalniki.
- Unikać myjek parowych.
- Usuwać wszelkie zabrudzenia natychmiast po ich wystąpieniu.

Gwarancja

Marka GoodHome przykłada szczególną wagę do tego, aby wybierać materiały wysokiej jakości i stosować techniki produkcyjne, które umożliwiają tworzenie wytrzymałych, a zarazem atrakcyjnych produktów. Dlatego oferujemy 25-letnią gwarancję obejmującą wady produkcyjne na nasze blaty. Produkt jest objęty gwarancją na 25 lat od daty zakupu (zakup w sklepie) lub dostawy (zakup przez Internet) w przypadku normalnego (nieprofesjonalnego lub komercyjnego) użytku domowego. W ramach tej gwarancji użytkownik może dokonać zgłoszenia reklamacyjnego wyłącznie po przedstawieniu paragonu lub faktury. Dowód zakupu należy przechowywać w bezpiecznym miejscu. Gwarancja obejmuje usterki i awarie, przy założeniu, że blat był używany zgodnie z przeznaczeniem oraz zamontowany, czyszczony, konserwowany i serwisowany zgodnie ze standardowymi praktykami i informacjami zawartymi powyżej oraz w instrukcji obsługi. Niniejsza gwarancja nie obejmuje wad ani uszkodzeń wynikających z normalnego zużycia blatu, uszkodzeń będących skutkiem niewłaściwego użytkowania, montażu lub złożenia, a także zaniedbania, wypadku lub modyfikacji produktu. Gwarancja obejmuje tylko wadliwe części. Gwarancja nie obejmuje w żadnym wypadku dodatkowych kosztów (transportu, robocizny) ani strat bezpośrednich lub pośrednich. W przypadku stwierdzenia uszkodzenia blatu zostanie on wymieniony. Prawa wynikające z tej gwarancji obowiązują w kraju, w którym zakupiono produkt. Zapytania dotyczące gwarancji powinno się kierować do sklepu, w którym zakupiono produkt. Niniejsza gwarancja jest dokumentem dodatkowym, który nie ma wpływu na ustawowe prawa konsumenta. Jeśli produkt zakupiono w Polsce, niniejsza gwarancja nie wyklucza, nie ogranicza ani nie zawiesza uprawnień wynikających z przepisów prawa dotyczących gwarancji na wady zakupionego towaru. wybierać materiały wysokiej jakości i stosować techniki produkcyjne, które umożliwiają tworzenie wytrzymałych, a zarazem atrakcyjnych produktów. Dlatego oferujemy 25-letnią gwarancję obejmującą wady produkcyjne na nasze blaty. Produkt jest objęty gwarancją na 25 lat od daty zakupu (zakup w sklepie) lub dostawy (zakup przez Internet) w przypadku normalnego (nieprofesjonalnego lub komercyjnego) użytku domowego. W ramach tej gwarancji użytkownik może dokonać zgłoszenia reklamacyjnego wyłącznie po przedstawieniu paragonu lub faktury. Dowód zakupu należy przechowywać w bezpiecznym miejscu. Gwarancja obejmuje usterki i awarie, przy założeniu, że blat był używany zgodnie z przeznaczeniem oraz zamontowany, czyszczony, konserwowany i serwisowany zgodnie ze standardowymi praktykami i informacjami zawartymi powyżej oraz w instrukcji obsługi. Niniejsza gwarancja nie obejmuje wad ani uszkodzeń wynikających z normalnego zużycia blatu, uszkodzeń będących skutkiem niewłaściwego użytkowania, montażu lub złożenia, a także zaniedbania, wypadku lub modyfikacji produktu. Gwarancja obejmuje tylko wadliwe części. Gwarancja nie obejmuje w żadnym wypadku dodatkowych kosztów (transportu, robocizny) ani strat bezpośrednich lub pośrednich. W przypadku stwierdzenia uszkodzenia blatu zostanie on wymieniony. Prawa wynikające z niniejszej gwarancji mają zastosowanie w Wielkiej Brytanii. Pytania dotyczące gwarancji należy kierować do sklepu współpracującego z dystrybutorem. Prawa wynikające z niniejszej gwarancji mają zastosowanie w Polsce. Pytania dotyczące gwarancji należy kierować do sklepu współpracującego z dystrybutorem, w którym zakupiono blat. Niniejsza gwarancja jest dokumentem dodatkowym, który nie ma wpływu na ustawowe prawa konsumenta.

RO

Înainte de a începe

- Informații importante. Citește cu atenție și înțelege ordinea etapelor înainte de a începe lucrul.
- Păstrează aceste instrucțiuni pentru consultare ulterioară.
- Dacă trebuie să depozitezi blatul o perioadă, asigură-te că este bine susținut pe toată lungimea, la temperatura constantă a camerei.
- Înainte de a începe lucrul, fă o ultimă verificare a compatibilității dimensiunii, designului și stilului blatului.
- Ai grijă deosebită dacă folosești obiecte ascuțite când îndepărtezi ambalajul, pentru a evita deteriorarea produsului sau vătămarea.
- Asigură-te că ai toate uneltele și echipamentele necesare pentru montaj, conform indicațiilor din aceste instrucțiuni.
- Asigură-te că înțelegi pe deplin instrucțiunile și utilizarea lor.
  Sfat – Pentru evitarea oricărei incertitudini, consultă ghidurile adecvate de asistență, disponibile de obicei pe site-urile de partajare de videoclipuri.
- În cazul uneltelor electrice, familiarizează-te mai întâi cu setările și funcționarea acestora.
  Sfat – Exersează operațiunea dorită pe o bucată suplimentară de material asemănător!
- Verifică de două ori măsurătorile de pe peretele unde trebuie să montezi blatul.
  Identifică orice neregularități ale netezimii și colțurilor. Asigură-te că orice abateri de măsură sunt transferate la dimensionarea blatului, pentru a preveni punctele în relief sau spațiile goale excesive după montare.
  Sfat – Poți face mai întâi un șablon dintr-o placă subțire PFL pentru a asigura potrivirea perfectă.
  După ce ai verificat, transferă dimensiunile pe blat pentru a asigura tăierea finală la dimensiuni corecte.
- După ce ai marcat blatul, verifică dimensiunile de două ori înainte de a tăia.
  Pentru a permite mișcarea naturală a materialului în configurația finală, lasă un spațiu minim de 3 mm între marginea blatului și perete.
- Dacă montarea blatului va include elemente de feronerie precum șuruburi de îmbinare, biscuiți de îmbinare, benzi de îmbinare sau canturi, urmează instrucțiunile furnizate împreună cu acestea.
- Dacă blatul tău este situat deasupra unui aparat electrocasnic electric, montează o protecție anti-căldură/anti-umezeală, disponibilă separat.
- Asigură-te că înălțimea stabilită pentru blat ia în calcul orice spațiu de ventilare recomandat în instrucțiuni pentru orice aparat electrocasnic autonom inclus în montaj.
- Dacă montarea blatului va necesita agent de etanșare sau adeziv pentru îmbinări, urmează instrucțiunile de aplicare furnizate cu acesta.

Instrucțiuni de siguranță

- ⚠ Atenție: sarcină mare
- Purtați întotdeauna echipament individual de protecție adecvat atunci când utilizați unelte electrice.
- Aerisiți bine întotdeauna atunci când utilizați adezivi și purtați mască de protecție pentru a vă proteja împotriva vaporilor."

Îngrijire i întreinere

- Utilizați apă caldă cu săpun și o lavetă moale și umedă pentru a curăța suprafața produsului. Ștergeți cu o lavetă curată.
- Evitați - produse de curățare precum pudrele abrazive, lavetele aspre sau din vată de sticlă, dar și produse de curățare care conțin acetonă, clor sau solvenți.
- Evitați - aparatele de curățat cu aburi.
- Îndepărtează imediat orice urme de murdărie și șterge orice lichide vărsate de îndată ce acestea apar.

Garanție

La GoodHome avem mare grijă să selectăm materiale de înaltă calitate și să utilizăm tehnici de fabricație care ne permit să creăm game de produse ce încorporează design și durabilitate. Din acest motiv, oferim o garanție de 25 ani pentru defectele de fabricație ale blaturilor noastre. Acest produs are garanție 25 de ani de la data achiziției, dacă este cumpărat din magazin, sau de la data livrării, dacă este cumpărat online, pentru uz casnic normal (nu profesional sau comercial). Puteți să efectuați o solicitare în temeiul acestei garanții numai dacă prezentați chitanța de vânzare sau factura de achiziție. Păstrați dovada achiziției într-un loc sigur. Garanția acoperă defecțiunile produsului, cu condiția ca blatul să fi fost utilizat în scopul prevăzut și să fi fost instalat, curățat, îngrijit și întreținut în conformitate cu practicile standard și cu informațiile de mai sus și din manualul de utilizare. Această garanție nu acoperă defectele și deteriorările cauzate de uzura normală a blatului și daunele care pot fi rezultatul utilizării necorespunzătoare, instalării sau asamblării defectuoase, neglijenței, accidentelor sau modificărilor aduse produsului. Garanția este limitată la piesele recunoscute ca fiind defecte. Aceasta nu acoperă, în niciun caz, costurile suplimentare (de deplasare, manoperă) și daunele directe și indirecte. Dacă blatul este defect, vom înlocui. Drepturile acoperite de această garanție sunt aplicabile în țara în care ați achiziționat produsul. Întrebările legate de garanție trebuie adresate magazinului de la care ați achiziționat produsul. Garanția este suplimentară drepturilor dvs. legale și nu le afectează. Dacă achiziționați acest produs din Turcia sau România, veți primi o garanție.

Addresses

Manufacturer • Fabricant • Producent
Producātor • Fabricante:
UK Manufacturer:
Kingfisher International Products Limited,
3 Sheldon Square, London, W2 6PX,
United Kingdom

EU Manufacturer:
Kingfisher International Products B.V.
Rapenburgerstraat 175E
1011 VM Amsterdam
The Netherlands
www.kingfisher.com/products

EN www.diy.com
www.screwfix.com
www.screwfix.ie

To view instruction manuals online, visit www.kingfisher.com/products

FR www.castorama.fr
www.bricodepot.fr

Pour consulter les manuels d'instructions en ligne, rendez-vous sur le site www.kingfisher.com/products

PL www.castorama.pl

Aby zapoznać się z instrukcją obsługi online, odwiedź stronę www.kingfisher.com/products

RO www.bricodepot.ro

Pentru a consulta manualele de instrucțiuni online, vizitați www.kingfisher.com/products

EN IMPORTANT – Radiused Edge (Post Formed) Worktops.
An alternative to avoid precise joint preparation detailed in the installation images overleaf is to use aluminium joining strips (available separately) for your worktop installation. These allow joints to remain as straight saw cuts with worktops sufficiently aligned by cabinet fitting only. This means routing operations, tie bolts and joint biscuits are not required.

FR IMPORTANT : plans de travail à bords arrondis (postformés).
Une alternative permettant d'éviter une préparation précise des joints et décrite dans les images d'installation au verso consiste à utiliser des profils de jonction en aluminium (disponibles séparément) pour l'installation de vos plans de travail. Ceux-ci permettent d'éviter une finition précise des joints, qui peuvent rester bruts, tels que découpés à la scie. L'alignement suffisant des plans de travail sera assuré par le simple montage du meuble. Ainsi, aucune opération d'acheminement, boulon de fixation ou lamelle d'assemblage n'est nécessaire.

PL WAŻNE – blaty kuchenne z zaokrągloną krawędzią (formowane).
W celu uniknięcia precyzyjnej obróbki połączeń szczegółowo przedstawionej na dalszych ilustracjach, podczas montażu blatu można zastosować aluminiowe listwy łączące (dostępne osobno). Zastosowanie ich umożliwia pozostawienie nieobrobionych połączeń i dopasowanie blatów wyłącznie poprzez odpowiedni montaż szafek. Oznacza to brak konieczności frezowania, użycia śrub łączących czy lamelek.

RO IMPORTANT – Blaturi cu margini rotunjite (postformate).
O alternativă la evitarea pregătirii precise a îmbinărilor, detaliate în imaginile de montare de pe verso, este să utilizezi benzi de îmbinare din aluminiu pentru montarea blatului (disponibile separat). Acestea permit crearea de îmbinări cu tăieturi drepte de fierăstrău, blaturile aliniindu-se suficient, numai prin montarea corpurilor. Acest lucru înseamnă că operațiunile de netezit, șuruburile de îmbinare și biscuiții de îmbinare nu sunt necesari.

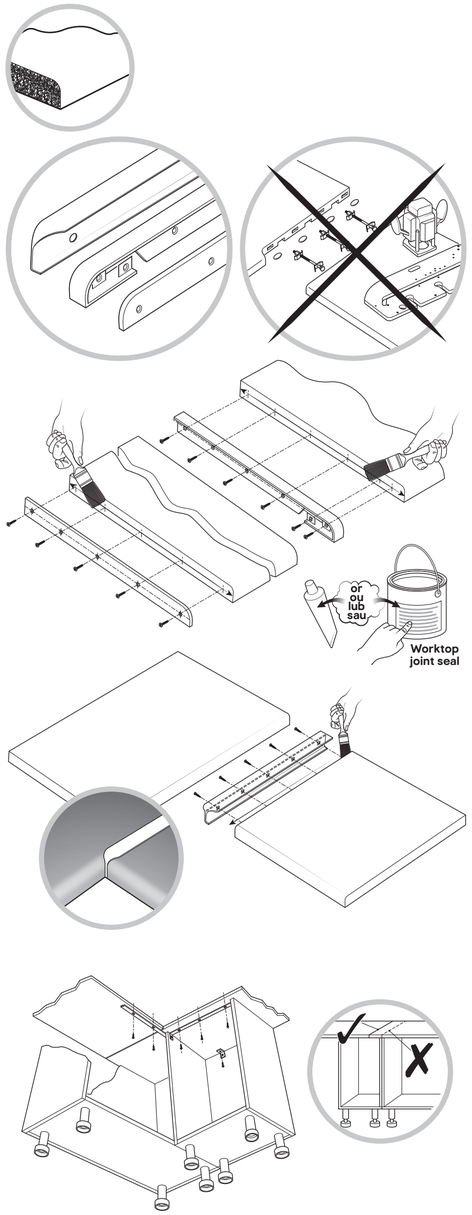

EN Option A / **FR** Option A / **PL** Opcja A / **RO** Opțiunea A

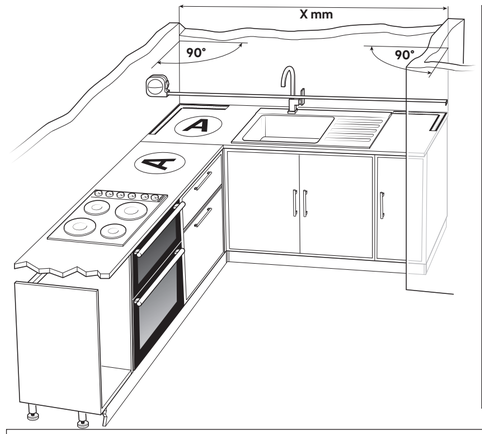

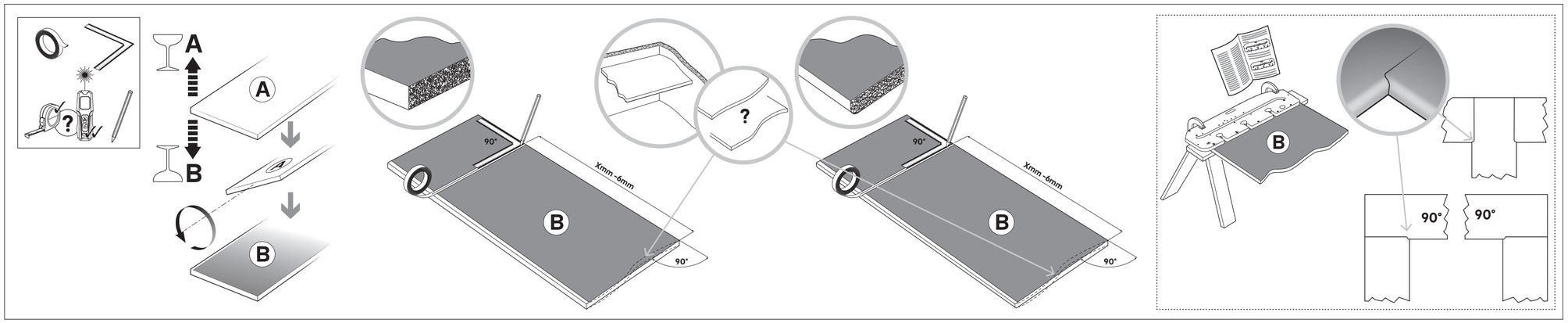

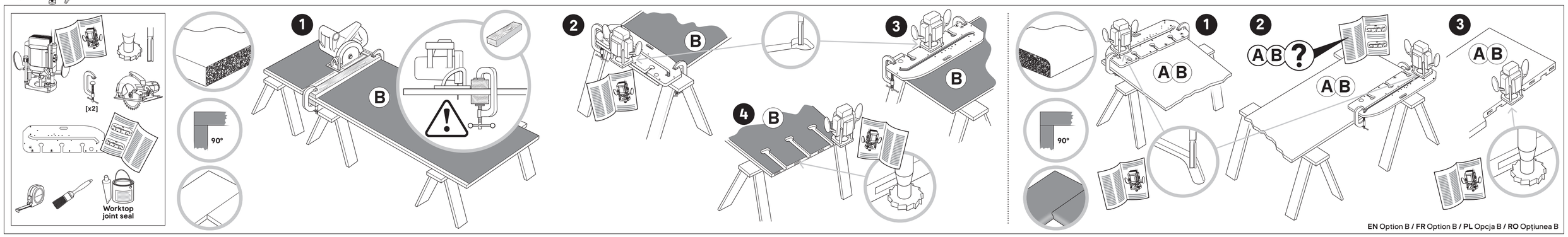

EN Option B / FR Option B / PL Opcja B / RO Opțiunea B

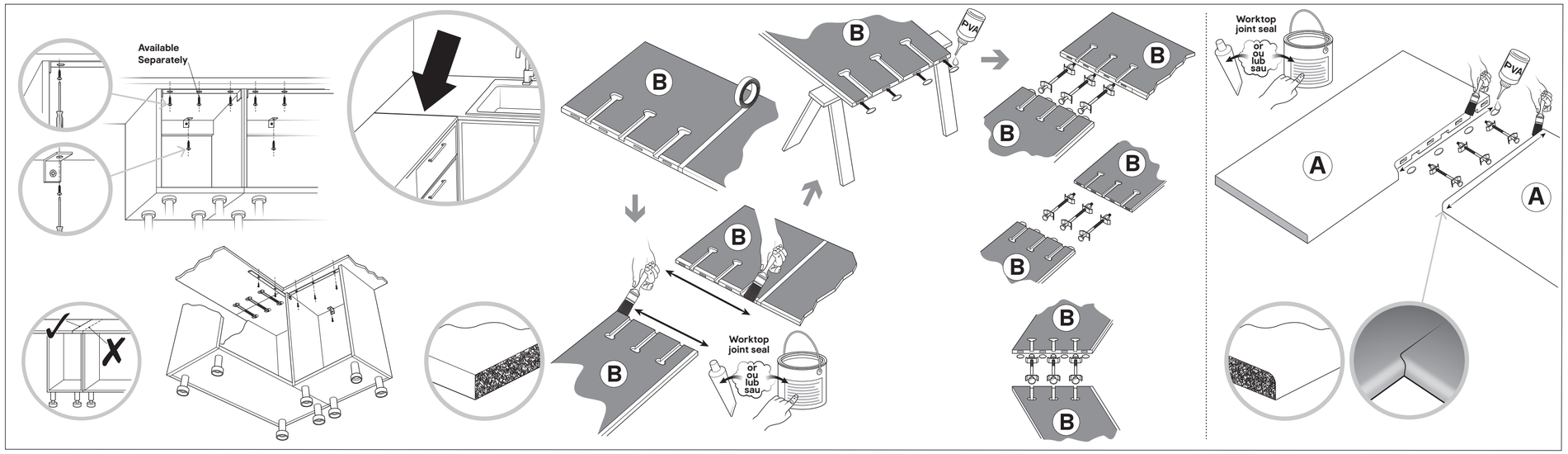

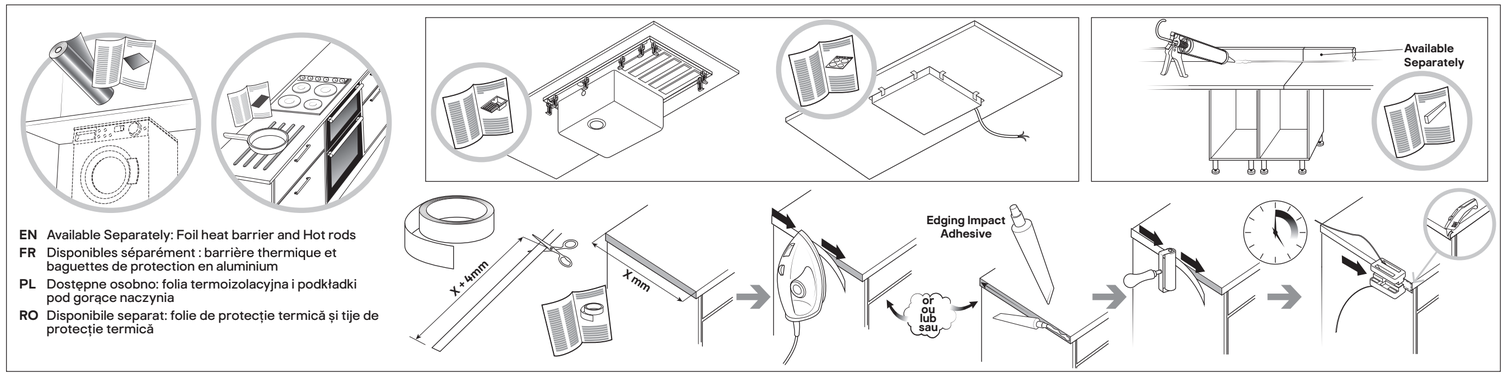
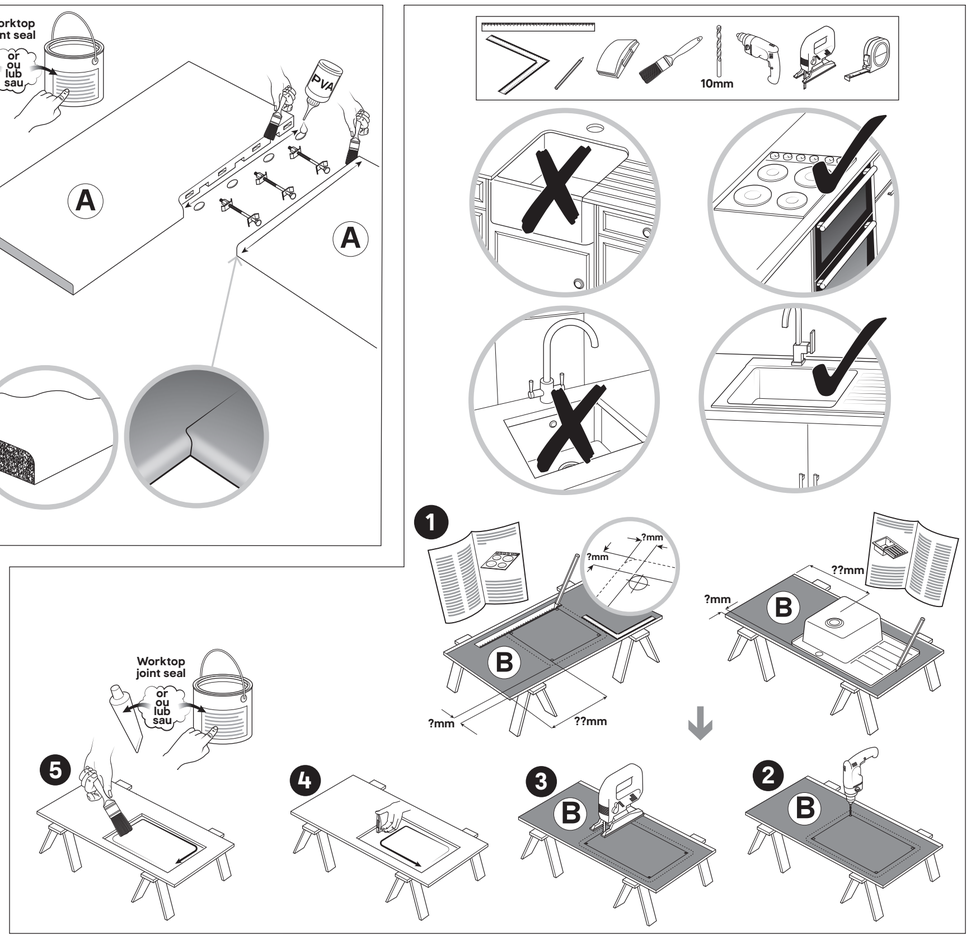
EN Available Separately: Foil heat barrier and Hot rods
FR Disponibles séparément : barrière thermique et baguettes de protection en aluminium
PL Dostępne osobno: folia termoizolacyjna i podkładki pod gorące naczynia
RO Disponibile separat: folie de protecție termică și tije de protecție termică